Korisnički vodič

Samsung Printer *Xpress*

CLX-419x series
CLX-626x series
C186x series

OSNOVNI

Ovaj vodič pruža informacije vezane za instalaciju, osnovne operacije i rešavanje problema u prozorima.

NAPREDNI

Ovaj korisnički vodič pruža informacije o instalaciji, naprednom konfigurisanju, korišćenju i rešavanju problema u okruženjima raznih operativnih sistema.

Neke funkcije možda neće biti dostupne u zavisnosti od modela ili zemlje.

OSNOVNI

1. Uvod

Ključne prednosti 5
Osobine po modelu 8
Korisno za znati 16
O ovom korisničkom uputstvu 17
Bezbedonosne informacije 18
Prikaz uređaja 24
Prikaz kontrolne table 30
Uključivanje uređaja 35
Instaliranje drajvera lokalno 36
Reinstalacija drajvera 38

2. Pregled menija i osnovna podešavanja

Pregled menija 40
Osnovna podešavanja uređaja 54
Mediji in pladenj 56
Osnovno tiskanje 72
Osnovno kopiranje 78
Osnovno skeniranje 83
Osnovno faksiranje 84
Koristeći USB memoriju 89

3. Održavanje

Naručivanje potrošnog materijala i dodatne opreme 97
Dostupni potrošni materijali 98
Dostupni dodatni pribor 100
Dostupni zamenski delovi 101
Čuvanje toner kasete 102
Preraspodela tonera 104
Zamena toner kasete 106
Zamena kontejnera za rasipanje tonera 109
Insuvećavanje dodatnog pribora 111
Nadgledanje roka trajanja opreme 115
Upozorenje da je toner skoro prazan 116
Čišćenje uređaja 117
Saveti za premeštanje i čuvanje uređaja 123

4. Rešavanje problema

Saveti za sprečavanje zaglavljivanja papira 125
Čišćenje originalnog dokumenta 126
Odglavljivanje papira 131
Razumevanje statusa LED lampica 143
Razumevanje poruka koje se prikažu na ekranu 146

5. Dodatak

Specifikacije 154
Sigurnosna uputstva 168
Autorska prava 182

1. Uvod

Ovo poglavlje pruža osnovne informacije o uređaju.

- Ključne prednosti 5
- Osobine po modelu 8
- Korisno za znati 16
- O ovom korisničkom uputstvu 17
- Bezbedonosne informacije 18
- Prikaz uređaja 24
- Prikaz kontrolne table 30
- Uključivanje uređaja 35
- Instaliranje drajvera lokalno 36
- Reinstalacija drajvera 38

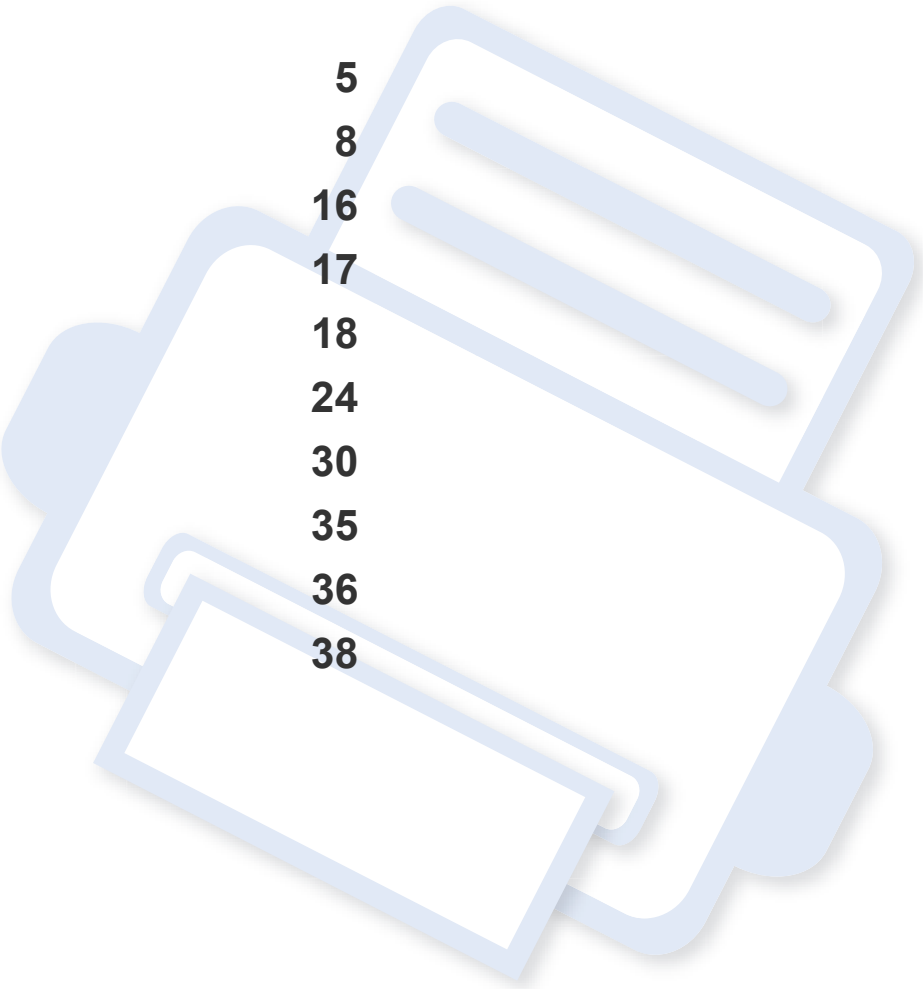

Ključne prednosti

Čuva okruženje

- Da biste sačuvali toner i papir, ovaj uređaj podržava Eco funkciju (pogledajte "Eco štampanje" na strani 75).
- Da biste uštedeli papir, možete da odštampate više stranica na jednom listu papira (pogledajte "Korišćenje naprednih funkcija štampanja" na strani 318).
- Da biste uštedeli papir, možete da štampate na obe strane papira (dvostrana štampa) (pogledajte "Korišćenje naprednih funkcija štampanja" na strani 318).
- Da biste uštedeli električnu energiju, ovaj uređaj u znatnoj meri štedi električnu energiju tako što značajno smanjuje njenu potrošnju kada se ne koristi.
- Preporučujemo korišćenje recikliranog papira radi uštede energije.

Brzo štampanje sa visokom rezolucijom

- Možete da štampate pod punim korišćenjem svih boja koristeći cijan, magentu, žutu i crnu.
- Možete da štampate sa rezolucijom od najviše 9,600 x 600 dpi sa efikasnim rezultatom (600 x 600 x 4 bita).
- Brzo štampanje na zahtev.
  - CLX-419x series/C186x series
    - Za jednostrano štampanje, do 18 ppm (A4) ili do 19 ppm (Pismo).
  - CLX-626x series
    - Za jednostrano štampanje, do 24 ppm (A4) ili do 25 ppm (Pismo).
    - Za dvostrano štampanje, do 12 ppm (A4) ili do 12 ppm (Pismo).

Ključne prednosti

Udobnost

- Jednostavno dodirnite mobilnim telefonom NFC oznaku na štampaču i obavite štampanje (videti "Using the NFC funkcija" na strani 258).
- Možete da štampate i dok se krećete sa vašeg smartphone-a ili kompjutera koristeći Google Cloud Print™ omogućene aplikacije (pogledajte "Google Cloud Print™" na strani 266).
- Easy Capture Manager vam dozvoljava da lako montirate i štampate, čak i ako to radite koristeći samo dugme Print Screen na tastaturi (pogledajte "Easy Capture Manager" na strani 360).
- Samsung Easy Printer Manager i Printing Status su programi koji nadgledaju i daju vam informacije o statusu uređaja i omogućavaju da promenite podešavanja uređaja (pogledajte "Korišćenje programa Samsung Printer Status" na strani 372 ili "Korišćenje programa Samsung Easy Printer Manager" na strani 369).
- Samsung Easy Document Creator je aplikacija koja korisnicima pomaže da skeniraju, sastave i sačuvaju dokumente u više formata, uključujući i .epub format. Ovi dokumenti mogu da se razmenjuju preko sajtove društvene mreže ili faksa (pogledajte "Koristeći Samsung Easy Document Creator" na strani 368).
- „AnyWeb Print“ pomaže vam da uslikate, pregledate, iseckate i odštampate lako ekran „Windows Internet Explorer“-a, pre nego da koristite običan program (pogledajte "Samsung AnyWeb Print" na strani 362).
- Smart Update vam dopušta da proverite za najnoviji softver i instalirate poslednju verziju tokom procesa instaliranja drajvera za štampač. Ovo je jedino dostupno za Windows.
- Ako imate pristup Internetu, možete da dobijete pomoć, podržanu aplikaciju, drajvere za uređaj, uputstva i druge informacije o Samsung internet stranici: www.samsung.com > pronađite vaš proizvod > pomoć ili преузимања.

Širok spektar funkcionalnosti i podrške aplikacija

- Podržava razne veličine papira (pogledajte "Specifikacije medija za štampanje" na strani 157).
- Štampajte vodene žigove: Vaše dokumente možete da označite sa rečima, kao na primer “**CONFIDENTIAL**” (pogledajte "Korišćenje naprednih funkcija štampanja" na strani 318).
- Možete štampati u više operativnih sistema (pogledajte "Sistemski zahtevi" na strani 163).
- Uređaj ima USB interfejs i/ili mrežni interfejs.

Ključne prednosti

Metod za podržavanje nekoliko parametara bežične mreže

- Koristeći dugme WPS (Wi-Fi zaštićeno podešavanje™)
  - Lako se možete povezati na bežičnu mrežu koristeći WPS dugme na uređaju i pristupnoj tački (bežični ruter).
- Koristeći USB kabl ili mrežni kabl
  - Možete da povezete i postavite nekoliko parametara bežične mreže koristeći Usb kabl ili mrežni kabl.
- Koristeći direktan Wi-Fi (bežična konekcija)
  - Možete da zgodno štampate sa vašeg mobilnog uređaja koristeći funkcije Wi-Fi ili direktan Wi-Fi.

Pogledajte "Upoznavajući se sa metodama za podešavanje bežične mreže" na strani 211.

Osobine po modelu

Neke osobine i dodaci možda neće biti dostupni zavisno o modelu ili zemlji.

Operativni sistem

Operativni sistem	CLX-419xN CLX-419xFN	CLX-419xFW C186xFW	CLX-626xND CLX-626xFD CLX-626xFR	CLX-626xFW
Windows	●	●	●	●
Mac	●	●	●	●
Linux	●	●	●	●
Unix	●	●	●	●

(●: Uključeno, prazno: nije raspoloživo)

Osobine po modelu

Softver

Možete da instalirate drajver za štampač i softver kada ubacite CD sa softverom u računar. Za Windows, odaberite drajver za štampač i siftver u prozoru **Select Software to Install** .

Softver		CLX-419xN CLX-419xFN	CLX-419xFW C186xFW	CLX-626xND CLX-626xFD CLX-626xFR	CLX-626xFW
SPL drajver za štampač		•	•	•	•
PCL drajver za štampač		•	•	•	•
PS drajver za štampač		•	•	•	•
XPS drajver za štampač[a]		•	•	•	•
Direct Printing Utility[a]		•	•	•	•
Samsung Easy Printer Manager	**Scan to PC settings**	•	•	•	•
	Fax to PC settings	• (CLX-419xFN samo)	•	• (CLX-626xFD/CLX-626xFR samo)	•
	Device Settings	•	•	•	•
Samsung Printer Status		•	•	•	•
Samsung AnyWeb Print[a]		•	•	•	•
Samsung Easy Document Creator		•	•	•	•

Osobine po modelu

Softver		CLX-419xN CLX-419xFN	CLX-419xFW C186xFW	CLX-626xND CLX-626xFD CLX-626xFR	CLX-626xFW
Easy Capture Manager		●	●	●	●
Samsung Easy Color Manager[a]		●	●	●	●
SyncThru™ Web Service		●	●	●	●
SyncThru Admin Web Service		●	●	●	●
Easy Eco Driver		●	●	●	●
Faks	**Samsung Network PC Fax**	● (CLX-419xFN samo)	●	● (CLX-626xFD/CLX-626xFR samo)	●
Skener	**Twain drajver za skener**	●	●	●	●
	WIA drajver za skener	●	●	●	●

a. Preuzmite softver sa Samsung internet stranice, a zatim ga instalirajte: (http://www.samsung.com > pronađite vaš proizvod > pomoć ili преузимања). Pre instaliranja, proverite da li operativni sistem vašeg računara podržava softver.

(●: Uključeno, prazno: nije raspoloživo)

Osobine po modelu

Razne funkcije

Funkcije	CLX-419xN CLX-419xFN	CLX-419xFW C186xFW	CLX-626xND CLX-626xFD CLX-626xFR	CLX-626xFW
Hi-Speed USB 2.0	●	●	●	●
Mrežni interfejs Ethernet 10/100/1000 Base TX wired LAN	●	●	●	●
IEEE 1284B paralelni povezivač[a]			○	○
Mrežni interfejs 802.11b/g/n wireless LAN[b]		●		●
NFC(Near Field komunikacija)		● (C186xFW samo)		
Google Cloud Print™	●	●	●	●
AirPrint	●	●		
Eco štampanje	●	●	●	●
Dupleks (obostrano) štampanje			●	●
Dupleks (obostrano) štampanje (ručno)[cd]	●	●		
Interfejs USB memorije	●	●	●	●
Modul memorije	○	○	○	○
Opciona kaseta (kaseta2)			○	○

Osobine po modelu

Funkcije		CLX-419xN CLX-419xFN	CLX-419xFW C186xFW	CLX-626xND CLX-626xFD CLX-626xFR	CLX-626xFW
Uređaj za masovno skadištenje					•[e]
Kaseta za dokumente	Automatski obostrani unos dokumenata (DADF)			• (CLX-626xFR samo)	•
	Automatski unos dokumenata (Automatic Document Feeder-ADF)	•	•	• (CLX-626xND/ CLX-626xFD samo)	
Ručni telefon					

Osobine po modelu

Funkcije		CLX-419xN CLX-419xFN	CLX-419xFW C186xFW	CLX-626xND CLX-626xFD CLX-626xFR	CLX-626xFW
Faks	**Multi slanje**	• (CLX-419xFN samo)	•	• (CLX-626xFD/CLX-626xFR samo)	•
	Odloženo slanje	• (CLX-419xFN samo)	•	• (CLX-626xFD/CLX-626xFR samo)	•
	Prioritetno slanje				
	Obostrano slanje			• (CLX-626xFR samo)	•
	Sigurni prijem	• (CLX-419xFN samo)	•	• (CLX-626xFD/CLX-626xFR samo)	•
	Obostrano štampanje			• (CLX-626xFR samo)	•
	Proslediti slanje/prijem - faks	• (CLX-419xFN samo)	•	• (CLX-626xFD/CLX-626xFR samo)	•
	Proslediti slanje/prijem - e-mail			• (CLX-626xFD/CLX-626xFR samo)	•
	Proslediti slanje/prijem - server			• (CLX-626xFD/CLX-626xFR samo)	•

Osobine po modelu

Funkcije		CLX-419xN CLX-419xFN	CLX-419xFW C186xFW	CLX-626xND CLX-626xFD CLX-626xFR	CLX-626xFW
Skener	Skeniranje na e-mail	•	•	•	•
	Skeniranje na SMB server			•	•
	Skeniranje na FTP server			•	•
	Obostrano skeniranje			• (CLX-626xFR samo)	•
	Skeniranje na PC	•	•	•	•

Osobine po modelu

Funkcije		CLX-419xN CLX-419xFN	CLX-419xFW C186xFW	CLX-626xND CLX-626xFD CLX-626xFR	CLX-626xFW
Kopiranje	Kopiranje identifikacionog dokumenta	●	●	●	●
	Smanjeno ili uvećano kopiranje	●	●	●	●
	Kolacija	●	●	●	●
	Poster				
	Klon				
	Auto Fit	●	●	●	●
	Knjiga	●	●	●	●
	2-уп/ 4-уп	●	●	●	●
	Podesite pozadinu	●	●	●	●
	Promena margine				
	Brisanje ivice			●	●
	Povećati sivu boju				
	Obostrano kopiranje			●	●

a. Ako koristite paralelni ulaz, ne možete da koristite USB kabl.
b. U zavisnosti od vaše zemlje, bežična LAN kartica možda neće biti dostupna. Za neke zemlje, samo 802.11 b/g se može primeniti. Kontaktirajte vašeg lokalnog Samsung predstavnika ili tamo gde ste kupili vaš uređaj.
c. Dostupan samo za korisnike operativnih sistema Windows.
d. Samo je kaseta1 podržana.
e. Uređaj ima 4GB SD kartice.

(●: Uključeno, ○: Opciono, prazno: nije raspoloživo)

Korisno za znati

Uređaj ne štampa

- Otvorite spisak čekanja i uklonite dokument sa spiska (pogledajte "Preklic tiskanja" na strani 73).
- Uklonite drajver i instalirajte ga ponovo (pogledajte "Instaliranje drajvera lokalno" na strani 36).
- Izaberite uređaj kao podrazumevani uređaj u sistemu Windows (pogledajte "Postavljanje uređaja kao podrazumevanog uređaja" na strani 318).

Gde mogu da kupim dodatni pribor ili potrošni materijal?

- Raspitajte se kod Samsung distributera ili prodavca.
- Posetite www.samsung.com/supplies. Izaberite zemlju/region za koji želite da pogledate informacije o uređaju.

Status LED treperi ili je stalno upaljen.

- Isključite uređaj i ponovo ga uključite.
- Potražite šta znači takav način treperenja LED u ovom priručniku (pogledajte "Razumevanje statusa LED lampica" na strani 143).

Došlo je do zaglavljivanja papira.

- Otvorite i zatvorite vrata (pogledajte "Pogled spreda" na strani 25).
- Potražite instrukcije kako se vadi zaglavljeni papir u ovog uputstvu (pogledajte "Odglavljivanje papira" na strani 131).

Otisak je razmazan.

- Nivo tonera je nizak ili nejednak. Promućkajte ketridž tonera (pogledajte "Preraspodela tonera" na strani 104).
- Probajte sa drukčijim podešavanjima rezolucije štampanja (pogledajte "Odpiranje osebnih nastavitev tiskanja" na strani 73).
- Zamenite ketridž tonera (pogledajte "Zamena toner kasete" na strani 106).

Gde mogu da preuzmem drajver uređaja?

- Možete da dobijete pomoć, podržanu aplikaciju, drajvere za uređaj, uputstva i druge informacije o Samsung internet stranici: www.samsung.com > pronađite vaš proizvod > pomoć ili преузимања.

O ovom korisničkom uputstvu

U ovom korisničkom uputstvu date su osnovne informacije o uređaju, kao i detaljna objašnjenja o svakom koraku upotrebe.

- Pre početka korišćenja uređaja pročitajte bezbednosne informacije.
- Ako imate problema sa korišćenjem uređaja, pogledajte poglavlje o rešavanju problema.
- Pojmovi korišćeni u ovom uputstvu objašnjeni su u poglavlju sa rečnikom.
- Sve slike u ovom korisničkom vodiču mogu da se razlikuju od vašeg uređaja zavisno o njegovim opcijama ili modelu koji ste kupili.
- Sve snimke ekrana u ovom korisničkom vodiču mogu da se razlikuju od vašeg uređaja zavisno o verziji ugrađenog softvera / upravljačkog programa uređaja.
- Postupci u ovom korisničkom vodiču se uglavnom zasnivaju na operativnom sistemu Windows 7.

Konvencije

Neki pojmovi u ovom uputstvu su korišćeni da označe istu stvar, npr.

- „Dokument“ i „original“ su sinonimi.
- „Papir“, „medij“ i „medij za štampanje“ su sinonimi.
- „Uređaj“ označava „štampač“ ili „multifunkcionalni uređaj“.

Opšti znakovi

Ikona	Tekst	Opis
	Opreznost	Daje informacije koje možete da koristite kako biste zaštitili uređaj od mogućeg mehaničkog oštećenja ili kvara.
	Upozorenje	Koristi se za upozoravanje korisnika na mogućnost lične povrede.
	Napomena	Daje dodatne informacije ili detaljne specifikacije za funkciju i osobinu uređaja.

Bezbedonosne informacije

Ova upozorenja i mere predostrožnosti su navedene kako bi se sprečilo vaše i ozleđivanje drugih, kao i potencijalno oštećivanje uređaja. Pobrinite se da pročitate i razumete sva ova uputstva pre korišćenja uređaja. Nakon čitanja ovog dela, ostavite ga na bezbedno mesto radi buduće upotrebe.

Važni bezbednosni simboli

Objašnjava znakove i simbole koji se koriste u ovom poglavlju

	Upozorenje	Opasnost ili nesigurna praksa koja može da rezultuje ozbiljnom ličnom povredom ili smrću.
	Opreznost	Opasnost ili nesigurna praksa koja može da rezultuje manjom ličnom povredom ili oštećenjem uređaja.
	Nemojte da pokušavate.	

Radno okruženje

Upozorenje

	Nemojte da koristite ako je strujni kabl oštećen ili ako električna utičnica nije uzemljena. To može da rezultuje električnim udarom ili požarom.
	Nemojte da stavljate išta na gornju stranu uređaja (vodu, male metalne ili teške predmete, sveće, zapaljenu cigaretu itd.). To može da rezultuje električnim udarom ili požarom.
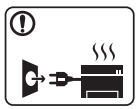	• Ako se uređaj pregreje, on ispušta dim, čudne zvukove ili čudan miris; odmah isključite napajanje i iskopčajte uređaj. • Korisnik treba da bude u stanju da pristupi utičnici u hitnom slučaju u kojem će korisnik možda morati da iskopča utikač. To može da rezultuje električnim udarom ili požarom.
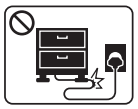	Nemojte da savijate ili da stavljajte teške predmete na strujnom kablu. Gaženje ili gnečenje strujnog kabla teškim predmetom može da rezultuje električnim udarom ili požarom.
	Nemojte da vadite utikač povlačenjem kabla; nemojte da dirate utikač mokrim rukama. To može da rezultuje električnim udarom ili požarom.

Bezbedonosne informacije

Opreznost

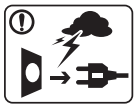	Tokom električne oluje ili nekorišćenja uređaja, iskopčate utikač iz utičnice. To može da rezultuje električnim udarom ili požarom.
	Budite pažljivi, otvor za izlaz papira je vruć. Možete da dobijete opekotine.
	Ako ispustite uređaj ili ako kućište izgleda oštećeno, iskopčajte uređaj iz svih veza i zatražite pomoć od kvalifikovanog servisera. Inače to može da rezultuje električnim udarom ili požarom.
	Ako uređaj ne radi ispravno i nakon što ste sledili ova uputstva, iskopčajte uređaj iz svih veza i zatražite pomoć od kvalifikovanog servisera. Inače to može da rezultuje električnim udarom ili požarom.
	Ako utikač ne ulazi lako u utičnicu, nemojte da ga gurate na silu. Nazovite električara radi zamene utičnice, inače bi to moglo da rezultuje električnim udarom.
	Nemojte dozvoliti da kućni ljubimci žvaču strujno kablo, telefonsko kablo ili kablo za povezivanje računara. To može da rezultuje električnim udarom ili požarom i/ili ozleđivanjem kućnog ljubimca.

Radni način

Opreznost

	Nemojte da na silu izvlačite papir tokom štampanja. To može da prouzrokuje oštećenje uređaja.
	Pazite da ne stavljate ruku između uređaja i ležišta papira. Možete da se povredite.
	Budite pažljivi tokom zamene papira ili vađenja zaglavljenog papira. Novi papir ima oštre ivice koje mogu da prouzrokuju bolne posekotine.
	Tokom štampanja velikih količina donji deo otvora za izlaz papira može da postane vruć. Nemojte da dozvolite da deca diraju. Mogu da dobiju opekotine.
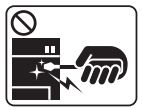	Prilikom vađenja zaglavljenog papira nemojte da koristite klešta ili oštre metalne predmete. Oni mogu da oštete uređaj.

	Nemojte da dozvolite da se nakupi previše papira u ležištu za izlaz papira. Oni mogu da oštete uređaj.
	Nemojte da blokirate ili da stavljajte predmete u ventilacione otvore. To može da rezultuje povišenom temperaturom komponente što može da prouzrokuje oštećenje ili požar.
	Koristite kontrole ili podešivače ili performansu procedura pre nego one specifirane koje se nalaze ovde i mogu rezultirati izlaganju radijaciji.
	Ovaj uređaj se napaja putem strujnog kabla. Da biste isključili napajanje, iskopčajte strujni kabl iz utičnice.

Instalacija/premeštanje

Upozorenje

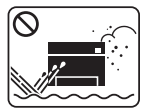	Nemojte da stavljate uređaj na prašnjavo, vlažno ili mokro mesto. To može da rezultuje električnim udarom ili požarom.
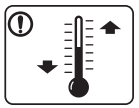	Postavite uređaj u okruženje gde je zadovoljavajuća radna temperatura i specifikacije vlažnosti. U suprotnom može doći do problema sa kvalitetom štampe koji mogu oštetiti uređaj (videti "Opšte specifikacije" na strani 154).

Bezbedonosne informacije

Opreznost

	Pre premeštanja uređaja isključite napajanje i iskopčajte sve kablove. Informacije dole su samo predlozi koji su bazirani na težini jedinica. Ako imate zdravstvenih problema, koji vam ne dozvoljavaju da podižete nešto teško, nemojte nikako podizati uređaj. Tražite pomoć i to uvek dovoljnog broja ljudi koji mogu da bezbedno podignu uređaj. Zatim podignite uređaj: • Ako uređaj teži manje od 20 kg, jedna osoba može da ga podigne. • Ako uređaj teži 20 kg - 40 kg, dve osobe mogu da ga podignu. • Ako uređaj teži više od 40 kg, četiri osobe mogu da ga podignu. Uređaj može da padne i prouzrokovati povredu ili oštećenje uređaja.
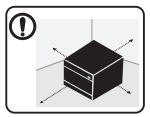	Odaberite ravnu površinu sa dovoljno prostora za ventilaciju na koju ćete postaviti uređaj. Takođe uzmite u obzir slobodan prostor za otvaranje poklopca i kaseta. Prostor bi trebalo da bude dobro provetren, ne izložen direktnom svetlu, izvoru toplote i vlažnosti.
	Kada koristite uređaj duže vreme ili štampate veliki broj stranica u prostoru koji nije provetren, može da zagadi vazduh i ugrozi vaše zdravlje. Postavite uređaj u dobro provetren prostor ili otvorite prozor s vremena na vreme, kako bi vazduh cirkulisao.
	Nemojte da stavljate uređaj na nestabilnu površinu. Uređaj može da padne i prouzrokovati povredu ili oštećenje uređaja.
	Koristite samo br. 26 AWG[a] ili veći, telefonski kabl, prema potrebi. Inače može da prouzrokuje oštećenje uređaja.
	Pazite da strujni kabl prikopčate u uzemljenu utičnicu. Inače to može da rezultuje električnim udarom ili požarom.
	Koristite strujni kabl koji je isporučen uz uređaj radi bezbednog rada. Ako koristite kabl koji je duži od 2 metra sa uređajem sa 110V, onda presek mora da bude 16 AWG ili veći. Inače to može da prouzrokuje oštećenje uređaja i može da rezultuje električnim udarom ili požarom.
	Nemojte da pokrivate uređaj i nemojte da ga postavljate na usko mesto, kao što je ormarić. Ako uređaj nema dobru ventilaciju, to može rezultovati požarom.

Bezbedonosne informacije

	Nemojte da preopterećujete utičnice i produžne kablove. To može da umanji performansu i može da rezultuje električnim udarom ili požarom.
	Uređaj treba da bude povezan sa strujom koja je specifikovana na nalepnici. Ako niste sigurni i želite da proverite strujni nivo koji koristite, obratite se elektroprivrednoj kompaniji.

a. AWG: američki presek žice

Održavanje/provera

Opreznost

	Iskopčajte ovaj proizvod iz zidne utičnice pre čišćenja unutrašnjosti uređaja. Nemojte da uređaj čistite benzolom, razređivačom za boje ili akoholom; nemojte da vodu direktno prskate po uređaju. To može da rezultuje električnim udarom ili požarom.
	Prilikom zamene potrošnog materijala unutar uređaja ili čišćenja unutrašnjosti, pazite da uređaj ne radi. Možete da se povredite.
	Sredstva za čišćenje čuvajte dalje od dece. Deca mogu da se povrede.
	Nemojte da sami rastavljate, popravljate ili ponovo sastavljate uređaj. Oni mogu da oštete uređaj. Nazovite certifikovanog tehničara kada opravka uređaja bude potrebna.
	Da biste očistili i upravljali uređajem, strogo sledite korisnički vodič koji je isporučen uz uređaj. Inače možete da oštetite uređaj.
	Držite strujni kabl i kontaktnu površinu utikača dalje od prašine i vode. Inače to može da rezultuje električnim udarom ili požarom.
	• Nemojte da uklanjate poklopce ili zaštite koje su pričvršćene šarafima. • Jedinice za fuzionisanje sme da popravi samo certifikovani serviser. Opravka od strane necertifikovanih tehničara može da rezultuje požarom ili električnim udarom. • Uređaj sme da popravi samo servisni tehničar kompanije Samsung.

Korišćenje potrošnog materijala

Opreznost

	Nemojte da rastavljate kasetu tonera. Prah tonera može da bude opasan ako se udahne ili proguta.
	Nemojte da spaljujete potrošni materijal kao što je kaseta tonera ili jedinica za fuzionisanje. To može da prouzrokuje eksploziju ili nezaustavljivi požar.
	Prilikom spremanja potrošnog materijala, kao što su kasete tonera, spremite ga van dohvata dece. Prah tonera može da bude opasan ako se udahne ili proguta.
	Korišćenje reciklovanog potrošnog materijala, kao što je toner, može da prouzrokuje oštećenje uređaja. U slučaju oštećenja usled korišćenja reciklovanog materijala naplatiće se servisni troškovi.
	Za potrošni materijal koji sadrži prah za toner (kaseta tonera, flašica za otpad tonera, jedinica za štampanje itd), sledite uputstva data dole. • Kada odlažete potrošni materijal, sledite uputstva za odlaganje. Obratite se prodavcu radi uputstava za odlaganje. • Ne perite potrošni materijal. • Nemojte ponovo da koristite flašicu za otpad tonera kada je jednom ispraznite. Ako ne sledite gore data uputstva, može doći do kvara mašine i zagađenja životne okoline. Garancija ne pokriva oštećenja nastala zbog nemara korisnika.
	Ako toner dospe na vašu odeću, nemojte da ga saperete vrućom vodom. Topla voda spaja toner sa tkaninom. Koristite hladnu vodu.
	Prilikom zamene kasete tonera ili vađenja zaglavljenog papira pazite da prah tonera ne dođe u kontakt sa vašim telom ili odećom. Prah tonera može da bude opasan ako se udahne ili proguta.

Prikaz uređaja

Komponente

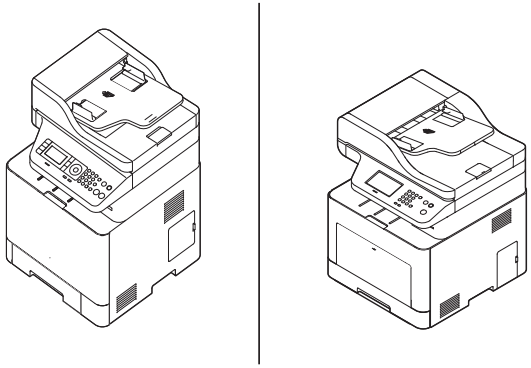		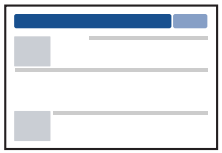
Uređaj	Kabl napajanja	Vodič za brzu instalaciju
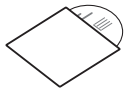	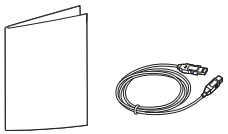	
CD sa softverom[a]	Osnovni pribor[b]	

a. CD sa softverom sadrži drajvere za štampač, korisničke vodiče i aplikacije za softver.
b. Osnovni pribor uključujen sa uređajem može da se razlikuje zavisno o zemlji kupovine i konkretnom modelu.

Prikaz uređaja

Pogled spreda

- Ova ilustracija se može razlikovati sa vašeg uređaja u zavisnosti od vašeg modela. Postoji više vrsta uređaja.
- Neke funkcije i opcione stavke možda neće biti dostupne u zavisnosti od modela ili zemlje (pogledajte "Osobine po modelu" na strani 8).

CLX-419x series/ C186x series/CLX-626xND/ CLX-626xFD

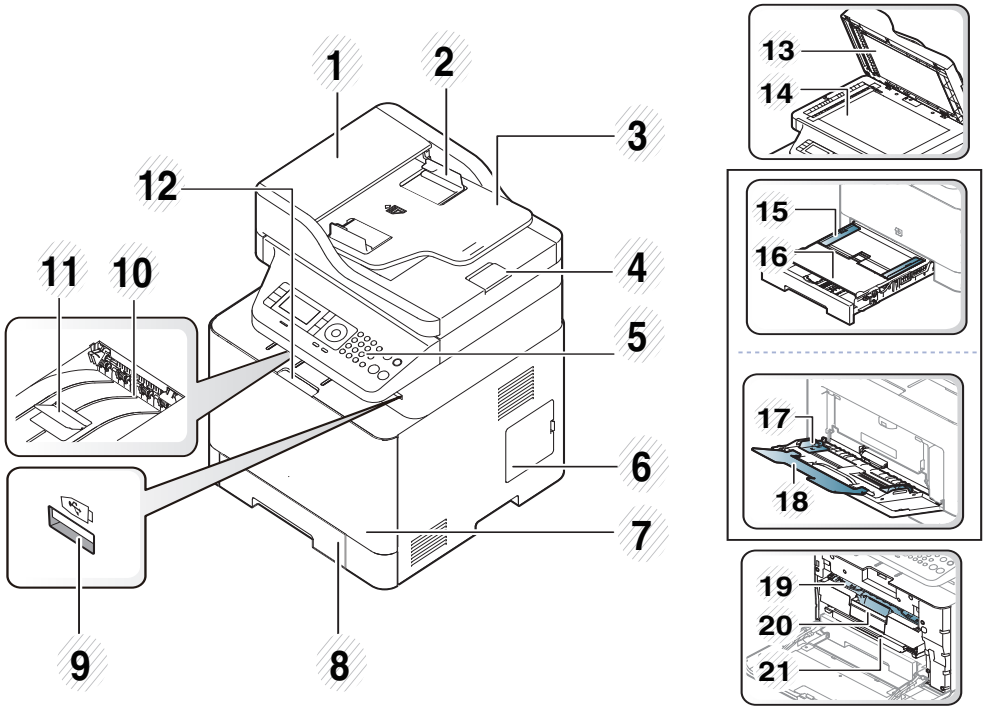

1	Automatski unos dokumenata (Automatic Document Feeder-ADF) naslovna strana	12	Ručica prednjeg poklopca
2	Automatski unos dokumenata (Automatic Document Feeder-ADF) širok vodič	13	Poklopac skenera
3	Automatski unos dokumenata (Automatic Document Feeder-ADF) kaseta za unos	14	Staklo skenera
4	Automatski unos dokumenata (Automatic Document Feeder-ADF) kaseta za izbacivanje	15	Papir sa vođicama na mehanizmu za ručno ubacivanje papira
5	Kontrolna tabla	16	Mehanizam za ručno ubacivanje papira
6	Poklopac kontrolne table	17	Papir sa vođicama na višefunkcionalnoj kaseti[a]
7	Prednji poklopac	18	Višefunkcionalna pomoćna kaseta[a]
8	Ležište br. 1	19	Toner kaseta
9	Ulaz za USB memoriju	20	Ručica toner kasete
10	Izlazno ležište	21	Pojas za srednjo prenošenje (ITB)

11	Izlazna podrška za unos dokumenata	22	NFC oznaka[b] (Near Field komunikacija) 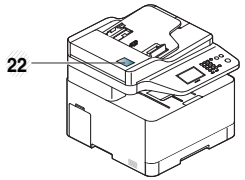

a. CLX-626xND/CLX-626xFD samo.
b. samo C186xFW.

Prikaz uređaja

CLX-626xFR/CLX-626xFW

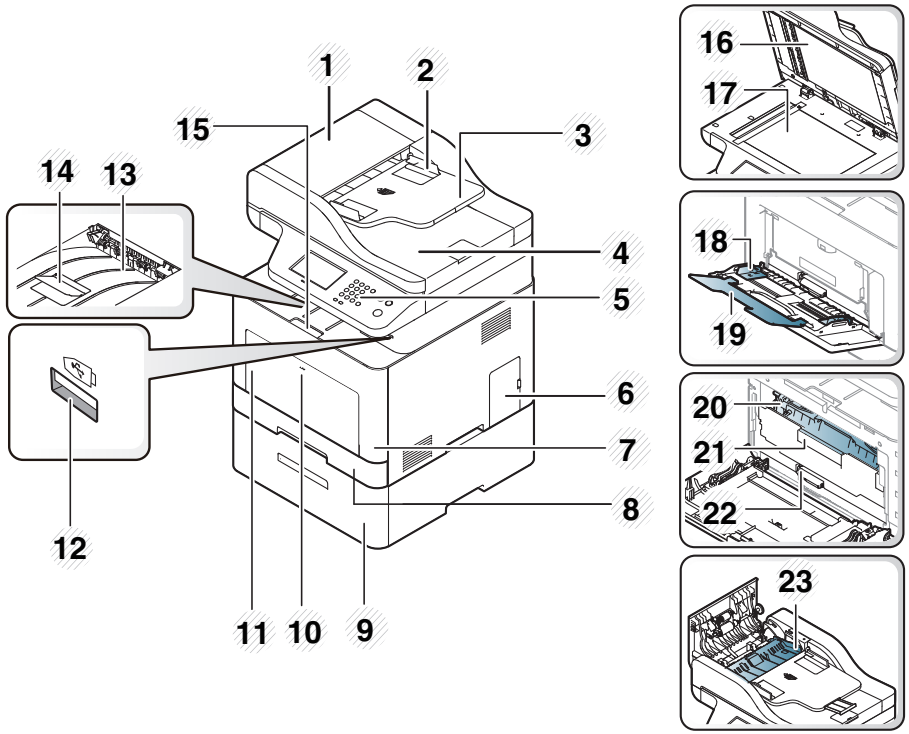

1	Automatski obostrani unos dokumenata (DADF) naslovna	13	Izlazno ležište
2	Automatski obostrani unos dokumenata (DADF) širok vodič	14	Izlazna podrška za unos dokumenata
3	Automatski obostrani unos dokumenata (DADF) ulazna kaseta	15	Ručica prednjeg poklopca
4	Automatski obostrani unos dokumenata (DADF) izlazna kaseta	16	Poklopac skenera
5	Kontrolna tabla	17	Staklo skenera
6	Poklopac kontrolne table	18	Papir sa vođicama na višefunkcionalnoj kaseti
7	Prednji poklopac	19	Višefunkcionalna pomoćna kaseta
8	Ležište br. 1	20	Toner kaseta
9	Opciona kaseta[a]	21	Ručica toner kasete
10	Gurnuti-povući višefunkcionalnu kasetu	22	Pojas za srednjo prenošenje (ITB)
11	Višefunkcionalna kaseta	23	Duplo zaglavljivanje
12	Ulaz za USB memoriju		

a. Ovo je opciona funkcija. CLX-626x series samo.

Prikaz uređaja

Pogled otpozadi

- Ova ilustracija se može razlikovati sa vašeg uređaja u zavisnosti od vašeg modela. Postoji više vrsta uređaja.
- Neke funkcije i opcione stavke možda neće biti dostupne u zavisnosti od modela ili zemlje (pogledajte "Osobine po modelu" na strani 8).

CLX-419x series/C186x series	CLX-626x series
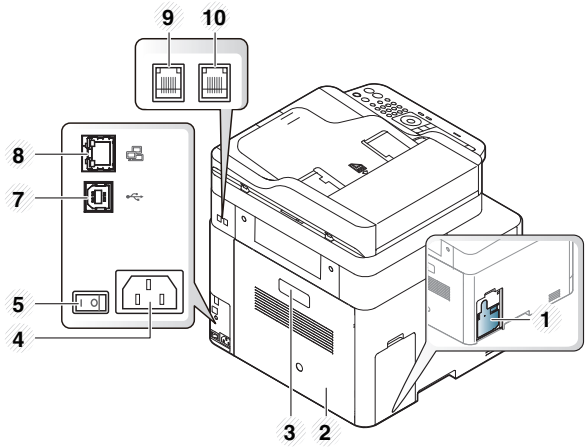	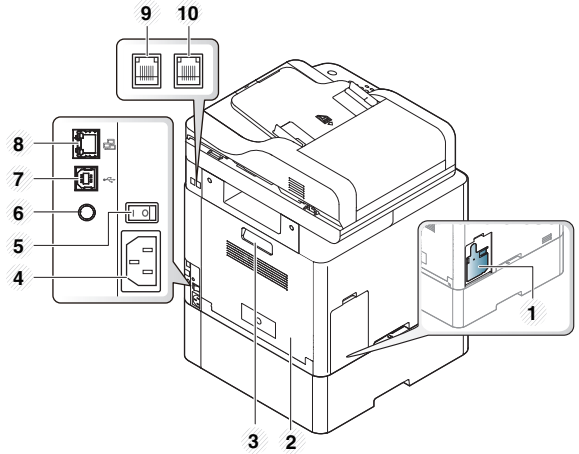

Prikaz uređaja

1	Kontejner za rasipanje tonera	4	Priključak za napajanje	7	USB priključak[b]	10	Produžena telefonska utičnica (**EXT.**)[c]
2	Zadnji poklopac	5	Dugme za napajanje	8	Mrežni port		
3	Ručica zadnjeg poklopca	6	5V ulaz za IEEE 1284B paralelni povezivač[ab]	9	Utikač za telefonsku liniju (**LINE**)[c]		

a. Ovo je opciona funkcija. CLX-626x series samo.
b. Opcioni IEEE 1284B paralelni povezivač može da se koristi ubacivanjem, kako u USB priključak, tako i u 5V ulaz.
c. CLX-419xFN/CLX-419xFW/C186xFW/CLX-626xFD/CLX-626xFR/CLX-626xFW samo.

Prikaz kontrolne table

- Kontrolna tabla može biti drugačija nego na ovoj slici, što zavisi od modela. Postoji više tipova kontrolnih tabli.
- Neke funkcije i opcione stavke možda neće biti dostupne u zavisnosti od modela ili zemlje (pogledajte "Osobine po modelu" na strani 8).
- Neki dugmići možda neće raditi u zavisnosti od modela (kopiranje, faks ili skeniranje).

Vrsta A(CLX-419xN/ CLX-419xFN/ CLX-626xND/CLX-626xFD/ CLX-626xFR)

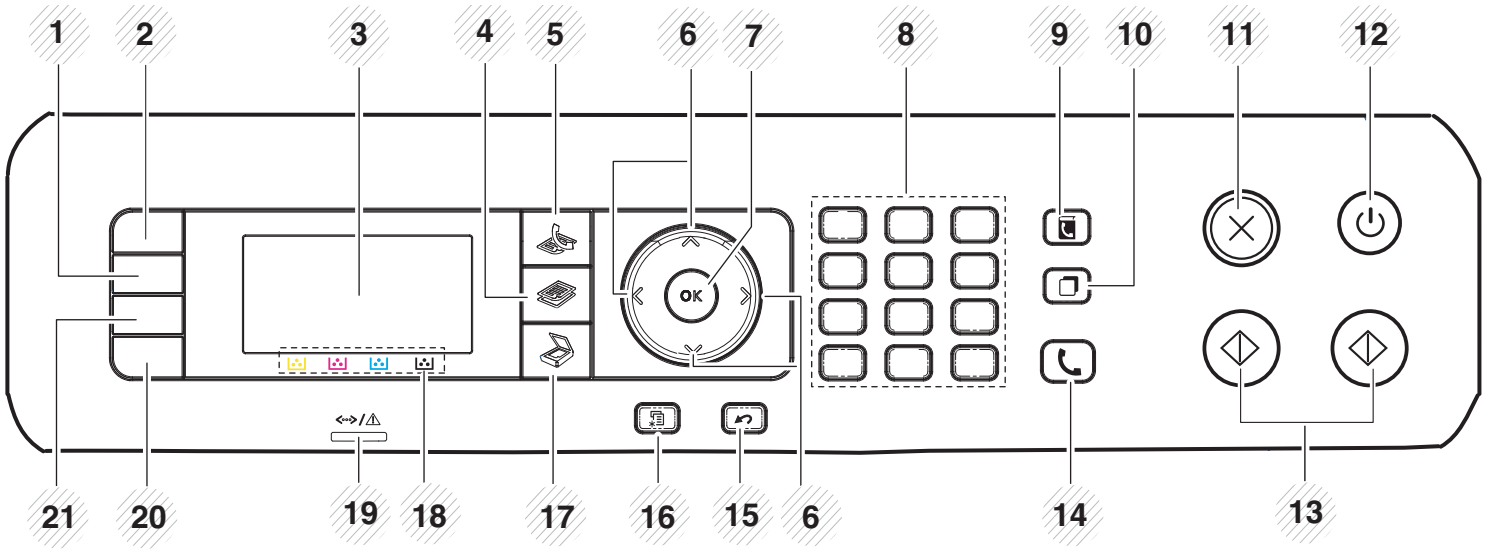

1	**Darkness**	Podesite nivo osvetljenja kako biste kopiju učinili lakšom za čitanje, kada original sadrži tihe marke i tamne slike.
2	**ID Copy**[a]	Dopušta vam da kopirate obe stranice identifikacionog dokumenta, kao na primer vozačku dozvolu na samo jednom listu papira (pogledajte "Kopiranje identifikacionog dokumenta" na strani 81).
	Scan to[b]	Šalje skenirane podatke.

Prikaz kontrolne table

3	**Ekran**		Pokazuje trenutni status i prikazuje uputstva tokom rada.
4	**Kopiranje**[a]		Prebacuje se u režim za kopiranje
5	**Faks**[a]		Prebacuje se u režim za faks
6	**Arrows**		Prođite kroz dostupne opcije u odabranom meniju i povećajte ili smanjite vrednosti.
7	**OK**		Potvrđuje vaš izbor na ekranu.
8	**Numerička tastatura**		Okreće broj ili unosi alfanumeričke simbole (pogledajte "Brojevi i slova na tastaturi" na strani 311).
9	**Address Book**		Dozvoljava vam da uskladištite skoro korišćene brojeve za faks ili tražite uskladištene brojeve za faks (pogledajte "Skladištenje e-mail adresa" na strani 309 ili "Sređivanje imenika faksova" na strani 312).
10	**Redial/Pause**[a]		Ponovo zove brojeve poslednjih poslatih faksova ili primljene identifikacione brojeve pozivača u spremnom režimu rada, ili unosi pauzu (-) u broj faksa u dodatom režimu rada (pogledajte "Ponovno biranje broja faksa" na strani 344).
11	**Stop/Clear**		Zaustavlja trenutan rad.
12	**Power/Wakeup**		Uključite ili isključite snagu ili podignite uređaj iz režima za čuvanje energije. Ako trebate da isključite uređaj, pritisnite dugme i držite ga više od tri sekunde.
13	**Start** **Color**		Počinje sa štampanjem u boji.
	Black		Počinje sa štampanjem u crno-beloj boji.
14	**On Hook Dial**[a]		Kada pritisnete ovo dugme, možete da čujete ton za biranje. Zatim unesite broj faksa. Slično je kao da pričate preko telefona pomoću spikerfona (pogledajte "Ručno primanje u telefonskom režimu" na strani 351).

Prikaz kontrolne table

15	**Back**		Šalje vas nazad na gornji nivo menija.
16	**Menu**		Otvara režim Menija i prelazi kroz dostupne menije (pogledajte "Pregled menija" na strani 40).
17	**Skener**[a]		Prebacuje se u režim za skeniranje
18	**Boje tonera**		Prikazati status svakog od ketridža tonera. Ako je ketridž skoro prazan ili treba da se zameni, status LED postaje crveno o na ekranu izlazi poruka. Kako god, simbol strelica pokazuje koja boja je skoro prazna ili koja treba da bude napunjena sa novim ketridžom (pogledajte "Poruke koje se odnose na toner" na strani 147).
19	**Status LED**		Pokazuje status vašeg uređaja (pogledajte "Razumevanje statusa LED lampica" na strani 143).
20	**Eco**		Pređite u Eco režim kako biste smanjili potrošnju tonera i korišćenje papira tokom štampanja (pogledajte "Eco štampanje" na strani 75).
21	**Direct USB**		Dozvoljava vam da direktno štampate fajlove koji se nalaze na USB memoriji kada je ona ubačena u uređaj.

a. CLX-419xFN/ CLX-626xFD/ CLX-626xFR samo.
b. CLX-419xN/ CLX-626xND samo.

Prikaz kontrolne table

Vrsta B(CLX-419xFW/C186xFW/CLX-626xFW)

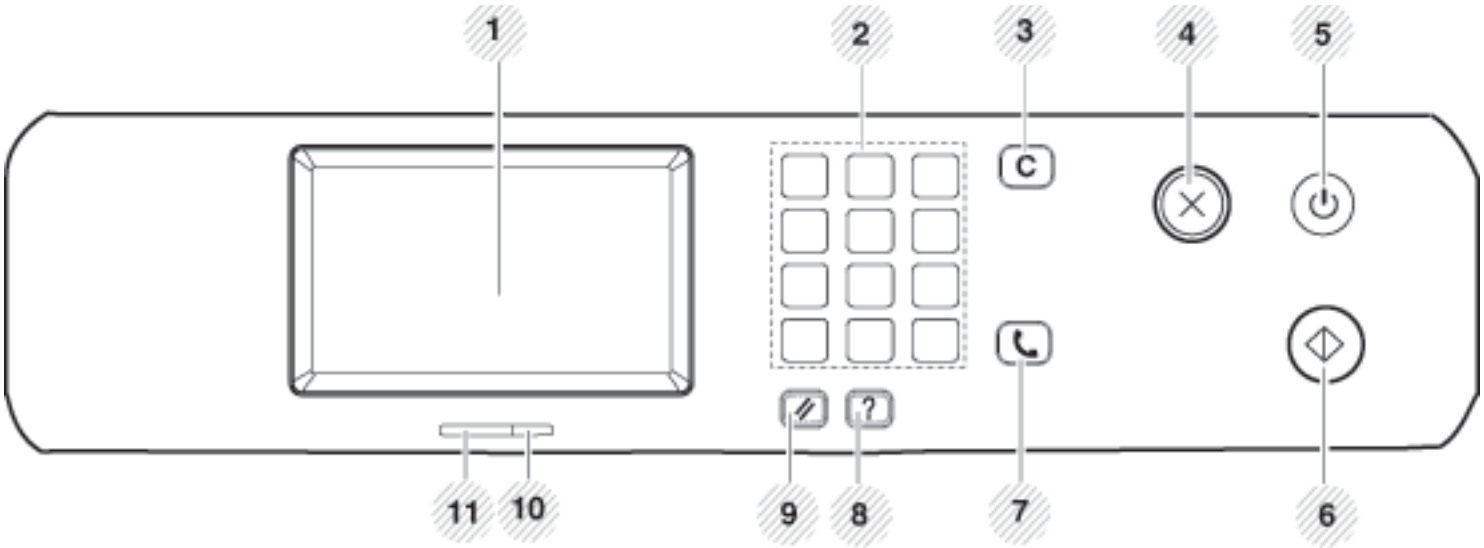

1	**Ekran**		Pokazuje trenutni status i prikazuje uputstva tokom rada.
2	**Numerička tastatura**		Okreće broj ili unosi alfanumeričke simbole (pogledajte "Brojevi i slova na tastaturi" na strani 311).
3	**Clear**	C	Briše karaktere u oblasti za montiranje.
4	**Stop**		Zaustavlja funkcionisanje u svakom trenutku.
5	**Power/Wakeup**		Uključite ili isključite snagu ili podignite uređaj iz režima za čuvanje energije. Ako trebate da isključite uređaj, pritisnite dugme i držite ga više od tri sekunde.

Prikaz kontrolne table

6	**Start**		Počinje sa štampanjem u režimu crne boje ili u boji.
7	**On Hook Dial**		Kada pritisnete ovo dugme, možete da čujete ton za biranje. Zatim unesite broj faksa. Slično je kao da pričate preko telefona pomoću spikerfona (pogledajte "Ručno primanje u telefonskom režimu" na strani 351).
8	**Help**		Daje potpune informacije o menijima ili statusima uređaja.
9	**Reset**		Resetuje kako je trenutno podešen uređaj.
10	**Wireless LED**		Prikazuje trenutno stanje bežične mrežne veze (pogledajte "Razumevanje statusa LED lampica" na strani 143).
11	**Status LED**		Pokazuje status vašeg uređaja (pogledajte "Razumevanje statusa LED lampica" na strani 143).

Uključivanje uređaja

Ilustracije u ovom korisničkom vodiču mogu da se razlikuju od vašeg uređaja u zavisnosti od njegovih opcija ili modela. Proverite vrstu vašeg uređaja (pogledajte "Pogled spreda" na strani 25).

1 Prvo povežite uređaj na napajanje.

2 Uključite uređaj.

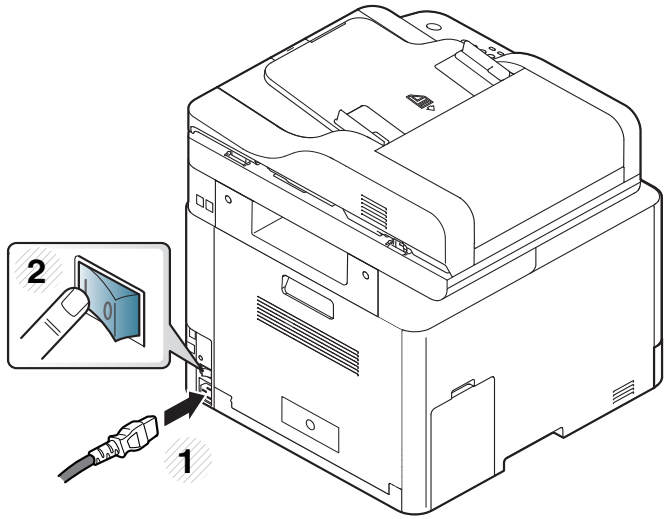

Instaliranje drajvera lokalno

Lokalno priključen uređaj je uređaj koji je direktno priključen na računar putem kabla. Ako je uređaj priključen na mrežu, preskočite sledeće korake navedene ispod i idete na instalaciju drajvera uređaja priključenog na mrežu (pogledajte "Instaliranje drajver mreko mreže" na strani 197).

- Ako ste korisnik Mac, Linux ili UNIX operativnih sistema, pogledajte "Instalacija za Mac" na strani 187 ili "Instalacija za Linux" na strani 189 ili "Instaliranje UNIX paketa drajvera" na strani 204.
- Prozor instalacije u ovom Korisnički vodič se možda razlikuje od onog ma uređaju i interfejsu koji koristite.
- Koristite samo USB kabl koji nije duži od 3 metra (118 inča).

Windows

1 Pazite da je uređaj povezan sa računarom i uključen.

2 U CD-ROM uređaj ubacite CD sa softverom priložen uz štampač.

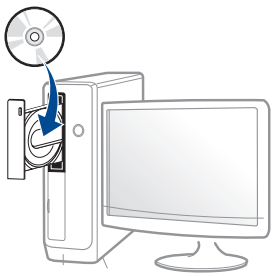

Ako se prozor sa instalacijom ne pojavi, kliknite na **Početak** > **Svi programi** > **Pribor** > **Pokreni**.

X:**Setup.exe** promenite “X” sa slovom, koje predstavlja vaš CD-ROM drajv, i kliknite na **OK**.

- Za „Windows 8“,

  Ako se prozor sa instalacijom ne pojavi, kliknite na **Charms(Dugmad)**, odaberite **Pretraži** > **Apps(Aplikacija)** i tražite **Pokreni**. Otkucajte X:\Setup.exe, s tim da slovo „X” zamenite slovom koje predstavlja CD-ROM jedinicu, pa kliknite na **U redu**.

  Ako se javi iskačući prozor „**Dodirnite da odaberete šta se dešava sa disk jedinicom**“, kliknite na prozor i odaberite **Run Setup.exe**.

3 Pregledajte i prihvatite sporazume o instalaciji u prozoru za instalaciju. Zatim kliknite na **Next**.

4 Odaberite **USB connection** na ekranu za vrstu povezivanja štampača **Printer Connection Type**. Zatim kliknite na **Next**.

5 Sledite uputstva u prozoru instalacije.

Možete da odaberete aplikacije softvera u **Select Software to Install** prozoru.

Instaliranje drajvera lokalno

Sa Početak ekrana o.s. „Windows 8“

- Aplikacija **Samsung Printer Experience** može se koristiti isključivo u **Početak** ekranu kada je instaliran upravljački program V4. Upravljački program V4 se automatski preuzima sa „Windows“ ažuriranja ako je vaš računar spojen na Internet. Ako ne, možete ručno da preuzmete upravljački program V4 sa Samsung internet stranice, www.samsung.com > pronađite vaš proizvod > pomoć ili преузимања.
- Možete da preuzmete aplikaciju Iskustvo korišćenja Samsung štampača sa **„Windows“ prodavnica**. Morate da imate „Microsoft“ nalog kako biste koristili „Windows“ **Store(Prodavnica)**.
  1. Iz **Charms(Dugmad)**, odaberite **Pretraži**.
  2. Kliknite **Store(Prodavnica)**.
  3. Potražite i kliknite na **Samsung Printer Experience**.
  4. Kliknite **Install**.
- Ako instalirate upravljački program koristeći priloženi softver sa CD-a, upravljački program V4 neće biti instaliran. Ako želite da koristite upravljački program V4 na **Radna površina** ekranu, možete da ga preuzmete sa Samsung internet stranice, www.samsung.com > pronađite vaš proizvod > pomoć ili преузимања.
- Ako želite da instalirate alatke za upravljanje Samsung štampačem, morate da ih instalirate koristeći priloženi softer na CD-u .

1. Uverite se da je računar priključen na internet i uključen.
2. Uverite se da je uređaj uključen.
3. Spojite računar i uređaj USB kablom.

   Upravljački program se automatski instalira sa **„Windows“ ažuriranje**.

Reinstalacija drajvera

Ako upravljački program štampača ne radi ispravno, sledite ispod navedene korake da biste ga ponovo instalirali.

Windows

1. Iz menija **Početak** izaberite **Programi** ili **Svi programi** > **Samsung Printers** > **Uninstall Samsung Printer Software**.
2. Sledite uputstva u prozoru instalacije.
3. U CD-ROM pogon umetnite softverski CD i ponovo instalirajte upravljački program (pogledajte "Instaliranje drajvera lokalno" na strani 36).

Sa Početak ekrana o.s. „Windows 8“

1. Pazite da je uređaj povezan sa računarom i uključen.
2. Kliknite na pločicu **Deinstaliraj softver za Samsung štampač** u **Početak** ekranu.
3. Sledite uputstva u prozoru instalacije.

- Ako ne možete da pronađete pločicu softver za Samsung štampač, deinstalirajte sa režima ekrana Radne površine.
- Ako želite da deinstalirate alatke za upravljanje Samsung štampačem, sa **Početak** ekrana, kliknite desni taster na aplikaciju > **Deinstaliraj** > kliknite desni taster na program koji želite da izbrišete > **Deinstaliraj** i sledite uputstva data u prozoru.

2. Pregled menija i osnovna podešavanja

Ovo poglavlje pruža informacije o opštoj strukturi menija i osnovnim opcijama podešavanja.

- **Pregled menija** 40
- **Osnovna podešavanja uređaja** 54
- **Mediji in pladenj** 56
- **Osnovno tiskanje** 72
- **Osnovno kopiranje** 78
- **Osnovno skeniranje** 83
- **Osnovno faksiranje** 84
- **Koristeći USB memoriju** 89

Pregled menija

Kontrolni panel omogućava pristup mnogim menijima koji služe za podešavanje uređaja ili korišćenje funkcija uređaja.

- (√) se pojavljuje pored trenutno odabranog menija.
- Neki meniji se možda neće pojavljivati na svim modelima. U tom slučaju se to ne primenjuje na vaš uređaj.
- Neki nazivi menija se mogu razlikovati od vašeg uređaja u zavisnosti od njihovih opcija i modela.
- Meniji su opisani detaljno u naprednom vodiču (pogledajte "Korisni meniji za podešavanje" na strani 269).

CLX-419xN/ CLX-419xFN/ CLX-626xND/ CLX-626xFD/ CLX-626xFR

Pristupanje meniju

1. Odaberite dugme fax, copy ili scan u kontrolnom meniju u zavisnosti od funkcije koju koristite.
2. Selektujte (**Menu**) dok se ne pojavi meni koji želite na dnu ekrana i pritisnite **OK**.
3. Pritisnite strelice, dok se ne pojavi željena stavka iz menija i pritisnite **OK**.
4. Ako željena stavka ima pod menije, ponovite treći korak.
5. Pritisnite **OK** kako biste sačuvali izbor.
6. Pritisnite dugme (**Stop/Clear**) kako biste se vratili u spreman režim rada.

Pregled menija

Fax Feature[a] (pogledajte "Funkcije faksa" na strani 279)		Fax Setup[a] (videti "Podešavanje slanja" na strani 281, "Instaliranje fabičkog menjanja" na strani 284)		Copy Feature (pogledajte "Funkcija kopiranja" na strani 273)		
Darkness	Multi Send	Sending	DRPD Mode[de]	Original Size	Photo	Small Original[h]
Light+5- Light+1	Delay Send	Redial Times	Ring to Answer	Reduce/Enlarge	Magazine	Hole Punch
Normal	Send Forward	Redial Term	Stamp RCV Name	Duplex[f]	Layout	Book
Dark+1- Dark+5	Forward to Fax	Prefix Dial	Rcv Start Code	1 Sided	Normal	Center[i]
Original Type	Forward to Email[c]	ECM Mode	Auto Reduction	1->2Sided	2-Up	Border Erase
Text	Forward to Server[c]	Fax Confirmation	Discard Size	1->2Sided Rotated	4-Up	Stamp[g]
Text/Photo	Receive Forward	Image TCR	DRPD Mode[de]	2->1Sided	ID Copy	Item
Photo	Forward to Fax	Dial Mode[d]	Duplex Print[b]	2->2Sided	BookCopy	Opacity[j]
Resolution	Forward to PC	Toll Save	Change Default	2->1Sided Rotated	Adjust Bkgd.	Position[j]
Standard	Forward to Email[c]	Receiving	Resolution	Auto Color	Off	Watermark[g]
Fine	Forward to Server[c]	Receive Mode	Darkness	Darkness	Auto	Message
Super Fine	Forward & Print	Fax	Original Type	Light+5- Light+1	Enhance Lev.1	Pages[k]
Original Size	Secure Receive	Tel	Original Size	Normal	Enhance Lev.2	
Duplex[b]	Off	Ans/Fax	Duplex[b]	Dark+1- Dark+5	Erase Lev.1- Erase Lev.4	
1 Sided	On			Original Type	Edge Erase[g]	
2 Sided	Print			Text	Off	
2 Sided Rotated	Cancel Job			Text/Photo		

Pregled menija

a. CLX-419xFN/ CLX-626xFD/ CLX-626xFR samo.
b. CLX-626xFR samo.
c. CLX-626xFD/CLX-626xFR samo.
d. Dostupnost ovog parametra zavisi isključivo od zemlje u kojoj se nalazite.
e. CLX-419xFN samo.
f. CLX-626xND/ CLX-626xFD/ CLX-626xFR samo. Neki nazivi menija se mogu razlikovati od vašeg uređaja u zavisnosti od njihovih opcija i modela.
g. CLX-626xND/ CLX-626xFD/ CLX-626xFR samo.
h. Ova opcija se neće pojaviti kada je 2-Up, 4-Up, kopiranje knjige, obostrano, opcija za auto podešavanje je na originalu ili je original ubačen u ADF (DADF).
i. Ova opcija se jedino pojavljuje kada je opcija **Layout** podešena na **Book Copy**.
j. Ova opcija se jedino pojavljuje kada je opcija **iTEM** podešena na **On**.
k. Ova opcija se ne pojavljuje kada je opcija za poruku **Message** podešena na isključeno **Off**.

Pregled menija

Copy Setup (pogledajte "Цопи Сетуп" na strani 278)		Scan Feature (pogledajte "Funkcija skenera" na strani 285)		Scan Setup (pogledajte "Podešavanje skeniranja" na strani 287)	Print Setup (pogledajte "štampanje" na strani 271)	
Change Default	Original Type	USB Feature	Darkness	Change Default	Orientation	Trapping
Original Size	Text	Original Size	FTP Feature[c]	USB Default	Portrait	Off
Copies	Text/ Photo	Original Type	Original Size	Email Default	Landscape	Medium
Copy Collation	Photo	Resolution	Original Type	FTP/SMB Default[c]	Copies	Maximum
Reduce/Enlarge	Magazine	Color Mode	Resolution	Original Size	Resolution	Screen
Duplex[a]		Color	Color Mode	Original Type	Normal	Normal
1 Sided		Gray	File Format	Resolution	Best	Enhanced
1->2Sided		Mono	Duplex[b]	Color Mode	Clear Text	Detailed
1->2Sided Rotated		File Format	Darkness	File Format	Minimum	Emulation
2->1Sided		Duplex[b]	SMB Feature[c]	Duplex[b]	Normal	Emulation Type
2->2Sided		Darkness	Original Size	Darkness	Maximum	Setup
2->1Sided Rotated		Email Feature	Original Type	Server Confirmation	Off	
Auto Color		Original Size	Resolution		Edge Enhance	
Darkness		Original Type	Color Mode		Off	
Light+5- Light+1		Resolution	File Format		Normal	
Normal		Color Mode	Duplex[b]		Maximum	
Dark+1- Dark+5		File Format	Darkness			
		Duplex[b]				

a. CLX-626xND/ CLX-626xFD/ CLX-626xFR samo. Neki nazivi menija se mogu razlikovati od vašeg uređaja u zavisnosti od njihovih opcija i modela.
b. CLX-626xFR samo.
c. CLX-626xND/ CLX-626xFD/ CLX-626xFR samo.

Pregled menija

System Setup (pogledajte "Podešavanje sistema" na strani 289)					
Machine Setup	Auto CR	Auto Power Off	Sound[a]	Usage Counter	Job Manage.[bf]
Machine ID[a]	Auto Tray Switch[b]	Off	Key Sound	Account	Active Job
Fax Number[a]	Paper Substitution	On	Alarm Sound	Maintenance	Secured Job
Date & Time	Tray Protection[b]	Paper Setup	Fax Sound	CLR Empty Msg.[e]	Stored Job
Clock Mode	Skip Blank Pages	Paper Size	Report	Supplies Life	
Language	PDF Type	Tray 1	Configuration	Image Mgr.	
Default Mode[a]	Stamp[b]	Tray 2[c]	Supplies Info.	Custom Color	
Power Save	Import Setting	MP Tray[b]	Demo Page	Auto Color Reg.	
Wakeup Event	Export Setting	Manual Feeder[d]	Address Book	Tone Adjustment	
System Timeout	Eco Settings	Change Default	Fax Send Confirmation[a]	Default	
Job Timeout	Vapor Mode	Paper Type	Fax Sent[a]	Auto Tone Adj.	
Altitude Adjustment	Off	Paper Source	E-mail Sent	Standard tone	
Humidity	On	Margin	Fax Received[a]	Cal. ID Sensor	
Auto Continue	Auto	Tray Confirm	Fax Scheduled Jobs[a]	TonerLow Alert	
0 Sec			Network Configuration	Serial Number	
30 Sec			PCL Font List	Ram Disk[c]	
Off			PS Font List	Paper Stacking	

Pregled menija

a. CLX-419xFN/ CLX-626xFD/ CLX-626xFR samo.
b. CLX-626xND/ CLX-626xFD/ CLX-626xFR samo.
c. Ovo je opciona funkcija.CLX-626xND/ CLX-626xFD/ CLX-626xFR samo.
d. CLX-419xN/ CLX-419xFN samo.
e. Ova opcija se jedino pojavi ako je ostala mala količina boje u ketridžu tonera.
f. Ova opcija je dostupna kada su opciona memorija, uređaj za msaivno skladište ili Ram disk instalirani.

Pregled menija

Network (pogledajte "Podešavanje mreže" na strani 301)	
TCP/IP (IPv4)	Network Configuration
DHCP	Net. Activate
BOOTP	Http Activate
Static	WINS
TCP/IP (IPv6)	SNMP V1/V2
IPv6 Activate	SNTP
DHCPv6 Config	UPnP(SSDP)
Ethernet Speed	MDNS
Automatic	SetIP
10Mbps Half	SLP
10Mbps Full	
100Mbps Half	
100Mbps Full	
1Gbps Full	
802.1x	
Clear Settings	

Pregled menija

CLX-419xFW/CLX-626xFW/C186xFW

Možete lako da postavite menije koristeći ekran.

- **Glavni** ekran je prikazan na tač ekranu u kontrolnom panelu.
- Neki meniji su nedostupni u zavisnosti od vaših opcija ili modela.
- Neki nazivi menija se mogu razlikovati od vašeg uređaja u zavisnosti od njihovih opcija i modela.

Predstavljajući početni ekran

- **(Copy):** Kada pritisnete **Copy** na vašem prikazanom ekranu, pojaviće se Copy ekran koji ima nekoliko pločica sa raznim opcijama za kopiranje.
- **(Scan):** Kada pritisnete **Scan** na vašem prikazanom ekranu, pojaviće se Scan ekran koji ima nekoliko pločica sa raznim opcijama za skeniranje.
- **(Fax):** Kada pritisnete **Fax** na vašem prikazanom ekranu, pojaviće se Fax ekran koji ima nekoliko pločica sa raznim opcijama za faksiranje.
- **(Setup):** Možete da na internetu pronađete trenutna podešavanja za vaš uređaj ili da promenite vrednosti uređaja.
- **(Job Status):** On pokazuje koji posao trenutno radite i koji je posao pokrenut, završen ili na čekanju.
- **(Eco):** Možete da pregledate eko podešavanja.
- **(Direct USB):** Ulazi u USB meni kada je USB memorija ubačena u vaš uređaj.
- **(Document Box):** Možete da zapamtite i uskladištite odštampana dokumenta, štampate sigurnu stranicu ili zajednički folder.
- **:** Pokazuje stanje tonera.
- **:** Odabira LCD osvetljenost i jezik.
- < ∧ ∨ > **:** Prođite kroz dostupne opcije.

Pregled menija

Copy				Fax		
Basic Copy Darkness Original Type Text Text/Photo Photo Magazine Color Mode Auto Color Mono Custom Copy Duplex[a] Reduce/Enlarge Darkness Color Mode Original Size Original Type Tray	Auto Tray1 Tray2[b] MP Tray[a] Manual Feeder[c] Layout Off Collation 2-Up 4-Up ID Copy Book Copy Adjust Background Edge Erase[a] Off SmallOriginal Hole Punch Book Center[d]	Border Erase Stamp[a] Item Opacity Position Watermark[a] ID Copy Darkness Color Mode Color Mono Auto Fit Copy Darkness Original Type Color Mode Collate Copy Duplex[a] Darkness	Color Mode Original Size Original Type N-up Copy Duplex[a] Darkness Color Mode Original Size Original Type N-up Book Copy Darkness Color Mode Original Size Original Type Book Copy	Memory Send Darkness Resolution Duplex[a] Original Type Original Size Color Mode On Hook Dial Darkness Resolution Duplex[a] Original Type Original Size Color Mode	Delayed Send Darkness Resolution Duplex[a] Original Type Original Size SpeedDial Send Darkness Resolution Duplex[a] Original Type Original Size Color Mode	Group Dial Send Darkness Resolution Duplex[a] Original Type Original Size Color Mode Redial Darkness Resolution Duplex[a] Original Type Original Size Color Mode

a. CLX-626xFW samo.
b. Ovo je opciona funkcija. CLX-626xFW samo.
c. CLX-419xFW/C186xFW samo.
d. Ova opcija se jedino pojavljuje kada je opcija **Layout** podešena na **Book Copy**.

Pregled menija

Scan					Eco
Local PC Destination Resolution Color Mode File Format PDF Encryption[ab] Duplex[a] Original Size Original Type Darkness Network PC Destination Resolution Color Mode File Format PDF Encryption[ab] Duplex[a] Original Size Original Type Darkness	Send Email To Original Type Original Size Resolution Color Mode File Format PDF Encryption[ab] Duplex[a] Darkness File Name SMB[a] Destination Original Type Original Size Resolution Color Mode File Format PDF Encryption[b]	Duplex Darkness File Name FTP[a] Destination Original Type Original Size Resolution Color Mode File Format PDF Encryption[b] Duplex Darkness File Name Custom Email To Subject From CC BCC	Original Type Original Size Resolution Color Mode File Format PDF Encryption[ab] Duplex[a] Darkness File Name USB Original Type Original Size Resolution Color Mode File Name File Format PDF Encryption[ab] Duplex[a] Darkness File Policy	Shared Folder[a] Original Size Resolution Color Mode File Name File Format PDF Encryption[b] Duplex Darkness File Policy WSD	Eco-On On Off Settings Default Mode On Off On-Forced[c] Feature Configuration Default Custom

a. CLX-626xFW samo.
b. Ova opcija se jedino pojavljuje kada je opcija **File Format** u PDF-u.
c. Ako uključite eco režim sa šifrom iz SyncThru™ Web Service (**Settings** pločice > **Machine Settings** > **System** > **Eco Settings**) ili Samsung Easy Printer Manager (**Device Settings** > **Eco**), **On force** pojaviće se poruka. Morate da unesete lozinku da biste promenili status eco režima.

Pregled menija

Direct USB	Setup				
Print From	Machine Setup	Email	Account	WINS	Connect via PIN
Auto Fit	Default Setting	Print	Fax Setup	SNMP V1/V2	WLAN Settings
Copies	Copy Default	Reset	Send Forward	SNTP	WLAN Defaults
Duplex[a]	Scan Default	Reports	Receive Forward	UPnP(SSDP)	WLAN Signal
Select Tray	Fax Default	Configuration	Toll Save	MDNS	Clear Settings
Color Mode	Paper Setup	Supplies Information	Secure Receive	SetIP	Print Setup
Scan to USB	Tray1	Demo Page	Prefix Dial	SLP	Orientation
Original Type	Tray2[c]	Help List	Stmp Rcvd Name	Wireless	Copies
Original Size	MP Tray[a]	Address Book	ECM Mode	Wi-Fi ON/OFF	Resolution
Resolution	Manual Feeder[d]	Fax Send Confirmation	Modem speed	Wi-Fi Direct	Clear Text
Color Mode	Margin	Fax Sent	Image TCR	Wi-Fi Direct On/ Off	Edge Enhance
File Name	Tray Behaviour	Email Sent	Setup Wizard	Device Name	Trapping
File Format	Auto Tray Switch[a]	Fax Received	Network Setup	IP Address	Screen
PDF Encryption[b]	Auto Continue	Fax Schedule Jobs	Ethernet Speed	Group Owner	Emulation
Duplex[a]	Paper Substitution	Network Configuration	TCP/IP (IPv4)	Network Key	Select Tray
Darkness	Tray Protection[a]	PCL Font List	TCP/IP (IPv6)	Status	
File Policy	Address Book	PS Font List	802.1x	WPS Settings	
File Manage	PhoneBook	Usage Counter	Ethernet Activate	Connect via PBC	
Show Space			Http Activate		

a. CLX-626xFW samo.
b. Ova opcija se jedino pojavljuje kada je opcija **File Format** u PDF-u.
c. Ovo je opciona funkcija.CLX-626xFW samo.
d. CLX-419xFW/C186xFW samo.

Pregled menija

Setup			Document Box[b]
Initial Setup	Toner Status Alert	Admin Setup	System Boxes
Machine ID	Skip Blank Pages	User Access Control	Stored Print
Select Country	Job Timeout	Authentication	Secured Print
Language	Altitude Adjustment	Stamp[b]	Shared Folder
Date&Time	Auto CR	Item	Duplex
Clock Mode	Firmware Version	Opacity	Select Tray
Default Mode	PDF Type	Position	Copies
Sound/Volume	ImageOverwrite	Change Admin Password	Color Mode
Power Save	Default Paper Size	Firmware Upgrade	
Wakeup Event	CLR Empty Msg[a]	Troubleshooting	
System Timeout	Image Management	Language	
Import Setting	Vapor Mode		
Export Setting	Paper Stacking		
	Humidity		

a. Ova opcija se jedino pojavi ako je ostala mala količina boje u ketridžu tonera.
b. CLX-626xFW samo.

Osnovna podešavanja uređaja

Možete da postavite podešavanja za uređaj preko **Device Settings** u programu Samsung Easy Printer Manager .

- Za Windows i Mac korisnike, pogledajte "Device Settings" na strani 371.
  - Za korisnike Windows-a i Mac-a, postavite iz **Samsung Easy Printer Manager** > **(pređete u napredni režim)** > **Device Settings**, pogledajte "Device Settings" na strani 371.

Nakon završetka instalacije, možda ćete želeti da podesite podrazumevane parametre uređaja.

Kako biste promenili fabričke parametre uređaja, pratite sledeće korake:

Možda će biti neophodno da pritisnete **OK** kako biste upravljali nižim nivoima menija za neke modele.

1 Selektujte (**Menu**) > **System Setup** > **Machine Setup** u kontrolnom panelu.

Ili pritisnite opciju **Setup** > **Machine Setup** > **Next** > **Initial Setup** na ekranu.

2 Odaberite opciju koju želite i zatim pritisnite **OK**.

- **Language:** promenite jezik koji je prikazan u kontrolnom panelu.
- **Date & Time:** Kada postavite vreme i datum, oni se koriste takođe u odlaganju faksa i štampanja. Oni su odštampani u izveštajima. Ako, kako god, oni nisu tačni, morate da ih promenite, kako biste na njima imali tačno vreme.

Unesite tačno vreme i datum koristeći strelice ili numeričku tastaturu (pogledajte "Brojevi i slova na tastaturi" na strani 311).

- Mesec = 01 do 12
- Dan = 01 do 31
- Godina = zahteva četiri broja
- Sat = 01 do 12
- Minut = 00 do 59

- **Clock Mode:** Možete da postavite vaš uređaj da prikaže trenutno vreme koristeći ili format 12 sati ili format 24 sata.
- **Power Save:** Kada neko vreme ne koristite uređaj, koristite funkciju za uštedu energije.

Kada pritisnete dugme za napon (**Power/Wake Up**), počinje sa štampanjem ili je faks primljen, proizvod će se podići iz režima za uštedu energije.

- **Altitude Adjustment:** Kvalitet štampanja je pod uticajem atmosferskog pritiska koji se određuje visinom uređaja iznad nivoa mora. Pre postavljanja vrednosti visine, odredite visinu na kojoj se nalazite (pogledajte "Podešavanje nadmorske visine" na strani 308).

3 Odaberite opciju koju želite i zatim pritisnite **OK**.

4 Pritisnite **OK** kako biste sačuvali izbor.

5 Pritisnite dugme (**Stop/Clear**) ili početnu( ) ikonu, kako biste se vratili u spreman režim rada.

Pogledajte linkove dole, kako biste postavili druge korisne parametre za korišćenje uređaja.

- Pogledajte "Unošenje nekoliko karaktera" na strani 311.
- Pogledajte "Brojevi i slova na tastaturi" na strani 311.
- Pogledajte "Parametar za veličinu i vrstu papira" na strani 67.
- Pogledajte "Sređivanje imenika faksova" na strani 312.

Mediji in pladenj

To poglavje vsebuje navodila o vstavljanju tiskalniških medijev v vašo napravo.

- Če boste uporabili medije, ki ne ustrezajo tem specifikacijam, lahko pride do težav ali pa bo potrebno popravilo. Ta popravila niso krita z garancijo ali s servisno pogodbo podjetja Samsung.
- Pazite, da na tej napravi ne boste uporabili foto papirja za inkjet tiskalnike. S tem lahko povzročite okvaro naprave.
- Uporaba vnetljivega tiskalnega medija lahko povzroči požar.
- Uporabljajte le določene medije za tiskanje (glejte "Specifikacije medija za štampanje" na strani 157).

Uporaba vnetljivih medijev ali tuji materiali, ki so ostali v tiskalniku, lahko povzročijo pregrevanje enote in v redkih primerih požar.

Pregled ležišta

Da biste promenili veličinu potrebno je da podesite vođice za papir.

CLX-419x series/C186x series	CLX-626x series
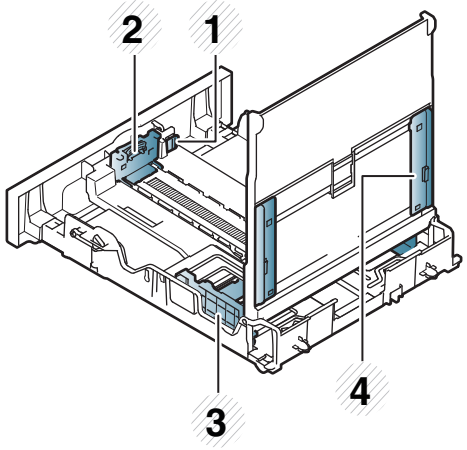	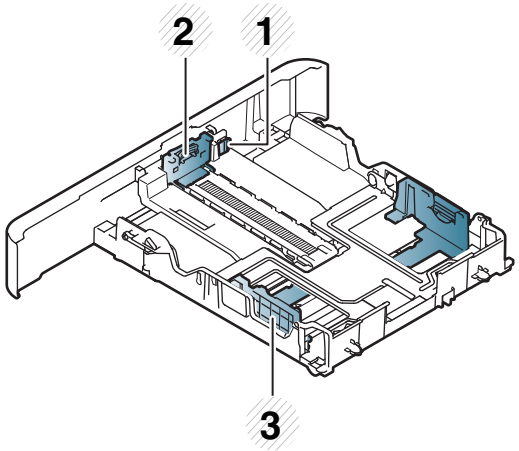

1 Prošireni nivo kasete

2 Vođica za dužinu papira

3 Vođica za širinu papira

4 Papir sa vođicama na mehanizmu za ručno ubacivanje papira

Za pravno izmereni papir:

Pritisnite dugme kako je prikazano i povucite kasetu.

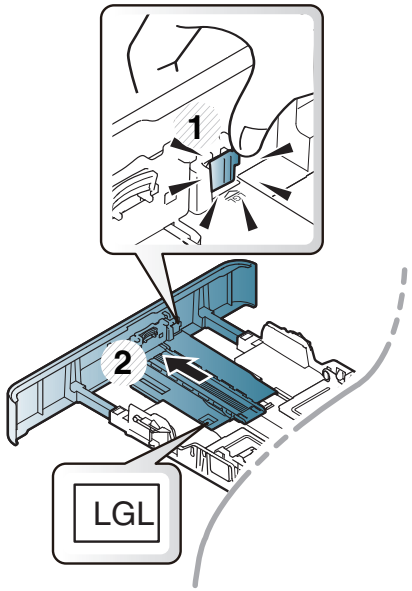

Ilustracije u ovom korisničkom vodiču mogu da se razlikuju od vašeg uređaja u zavisnosti od njegovih opcija ili modela. Proverite vrstu vašeg uređaja (pogledajte "Pregled ležišta" na strani 56).

Ukoliko ne podesite vođicu, može doći do registracije papira, iskrivljene odštampane slike ili zaglavljivanja papira.

Nalaganje papirja v pladenj

Ilustracije u ovom korisničkom vodiču mogu da se razlikuju od vašeg uređaja u zavisnosti od njegovih opcija ili modela. Proverite vrstu vašeg uređaja (pogledajte "Pogled spreda" na strani 25).

Kaseta 1 / opciona kaseta

1 Izvucite ležište za papir.

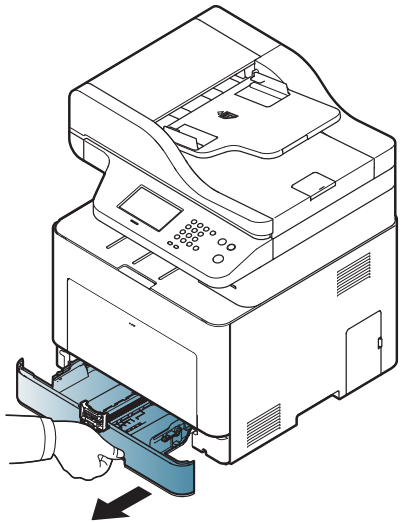

2 Stisnite i nivo širine papira kako biste ga postavili u odgovarajući položaj koji je markiran na dnu kasete da biste podesili veličinu (pogledajte "Pregled ležišta" na strani 56).

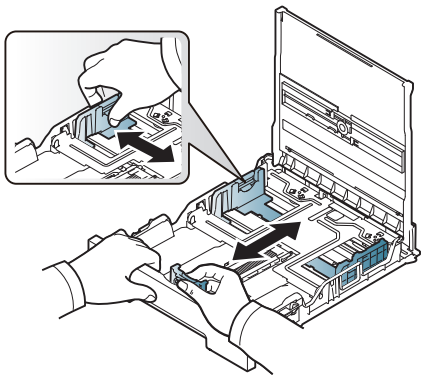

CLX-419x series

C186x series

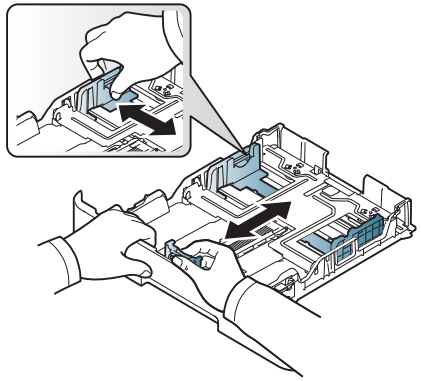

CLX-626x series

3 Pred nalaganjem papirja na pladenj upognite in razpihajte robove.

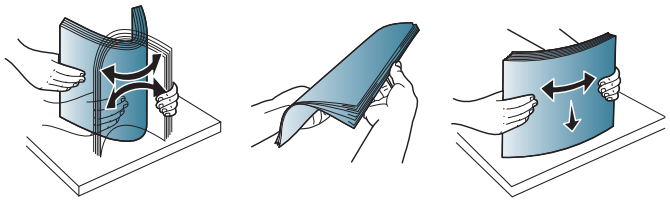

4 Nakon ubacivanja papira u kasetu, stisnite vodicu za dužinu i širinu papira.

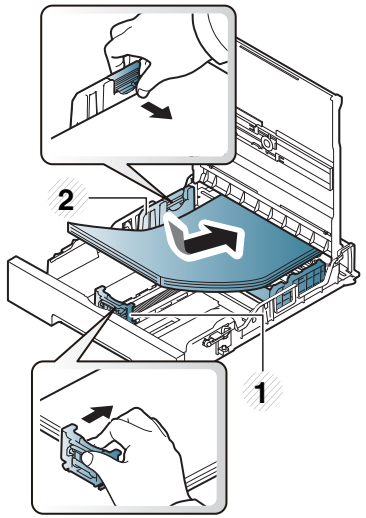

CLX-419x series

C186x series

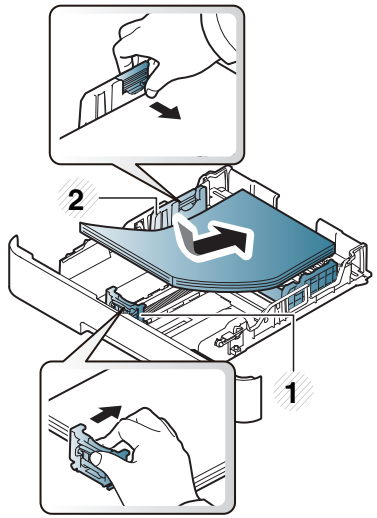

CLX-626x series

1 Vođica za dužinu papira

2 Vođica za širinu papira

- Vodil za širino papirja ne potisnite predaleč, saj lahko pomečkajo medij za tiskanje.
- Neprilagojena vodila za širino papirja lahko povzročijo zagozditev papirja.

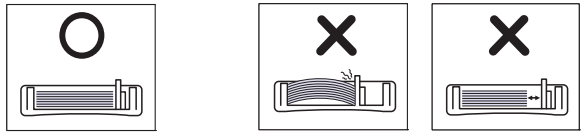

- Ne uporabljajte papirja z zavihanim prednjim robom, saj se lahko zagozdi ali zmečka.

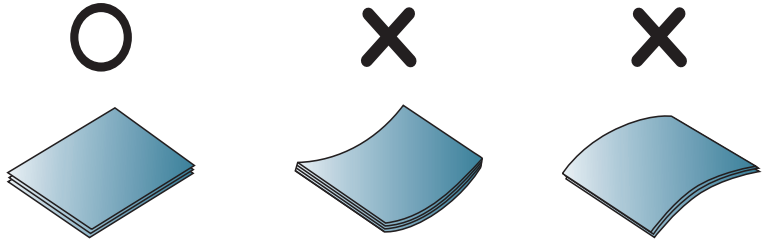

5 Stavite toner kasetu nazad u uređaj.

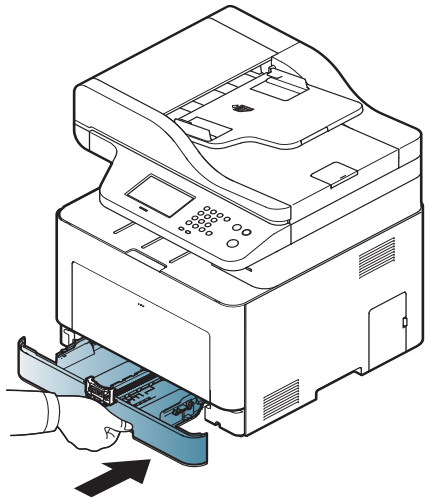

6 Kada štampaze dokument, postavite veličinu papira i veličinu za kasetu (pogledajte "Parametar za veličinu i vrstu papira" na strani 67).

višefunkcionalna kaseta (ili mehanizam za ručno ubacivanje papira)

Višefunkcionalna kaseta (ili mehanizam za ručno ubacivanje papira) može da podrži posebne veličine i vrste materijala za štampanje, kao što su razglednice, kartice sa napomenama i koverte (pogledajte "Specifikacije medija za štampanje" na strani 157).

Pomoć za korišćenje višefunkcionalne kasete (ili mehanizma za ručno ubacivanje papira)

- Ubacujte samo medije za štampanje koji su istog tipa, veličine i težine u jednom navratu.
- Da biste sprečili zaglavljivanje papira, nemojte dodavati papir dok je štampanje u toku, jer u kaseti jos uvek ima papira. To važi i za druge tipove medija za štampanje.
- Ubacujte samo speficikovane medije za štampanje da ne bi došlo do zaglavljivanja i problema sa kvalitetom štampanja (pogledajte "Specifikacije medija za štampanje" na strani 157).
- Spljeskajte bilo kakav uvojak na razglednicama, kovertama i nalepnicama pre nego što ih ubacite u višefunkcionalnu kasetu.

1 Za ručno ubacivanje papira izvucite kasetu za papir.

ILI

Pritisnite guranje-vučenje višefunkcionalne kasete i spustite je da se otvori.

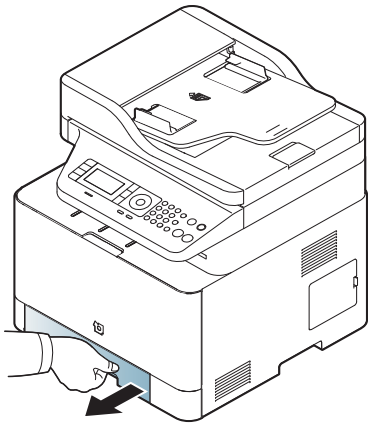

CLX-419x series

C186x series

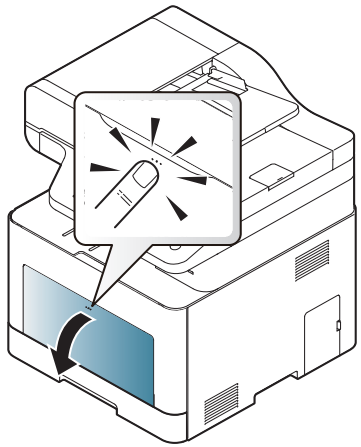

CLX-626x series

2 Ubacite papir.

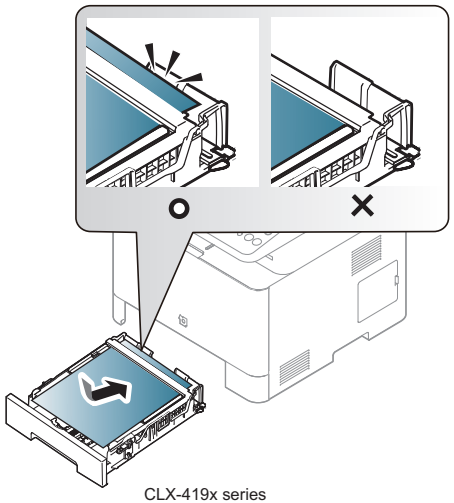

CLX-419x series
C186x series

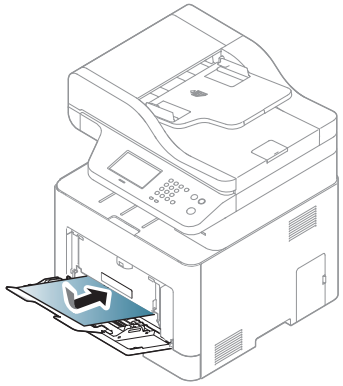

CLX-626x series

3 Stegnite vođice za širinu papira u višefunkcionalnoj kaseti i podesite ih prema širini papira. Ne pritežite ih previše da se papir ne bi savio i kasnije zaglavio ili iskosio.

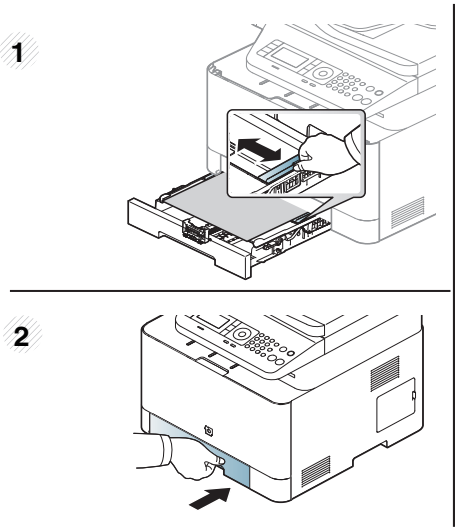

CLX-419x series
C186x series

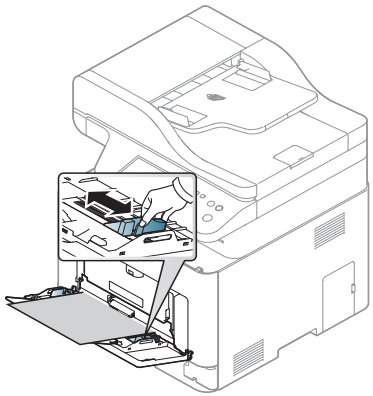

CLX-626x series

- Pri štampanju na specijalnom mediju morate pratiti smernice za njihovo ubacivanje (pogledajte "Tiskanje na posebne medije" na strani 62).
- Kada se papiri preklapaju pri upotrebi višefunkcionalne kasete, otvorite kasetu 1 i izvadite preklapajuće papire, pa probajte ponovo da štampate.

4 Kada štampate dokument, postavite vrstu i veličinu papira za višefunkcionalnu kasetu (ili mehanizam za ručno ubacivanje).

Za informacije o podešavanju vrste i veličine papira na kontrolnoj tabli (pogledajte "Parametar za veličinu i vrstu papira" na strani 67).

Mediji in pladenj

Tiskanje na posebne medije

Postavka papira u uređaju i drajveru bi trebalo da odgovaraju štampanju bez greške nepodudaranja papira.

Da biste promenili postavku papira u uređaju, iz **Samsung Easy Printer Manager** odaberite **(prebaci na napredni režim)** > **Device Settings**.

Ili ako vaš uređaj podržava ekran ili ekran osetljiv na dodir, to možete postaviti na kontrolnom panelu.

Zatim podesite vrstu papira u prozoru **Izbori pri štampanju** > **Paper** kartica > **Paper Type** (videti "Odpiranje osebnih nastavitev tiskanja" na strani 73).

- Pri uporabi posebnih medijev priporočamo nalaganje vsakega lista posebej (glejte "Specifikacije medija za štampanje" na strani 157).
- Ilustracije u ovom korisničkom vodiču mogu da se razlikuju od vašeg uređaja u zavisnosti od njegovih opcija ili modela. Proverite vrstu vašeg uređaja (pogledajte "Pogled spreda" na strani 25).

Za informacije o teži posameznega lista, glejte "Specifikacije medija za štampanje" na strani 157.

Tipi	Ležište br. 1	Opciona kaseta[a]	Ručno ubacivanje papira / višefunkcionalna kaseta
Plain	●	●	●
Thick	●	●	●
Thicker	●		●
Thin	●	●	●
Bond	●	●	●
Color	●		●
CardStock	●	●	●
Labels	●		●
Transparency	●		●
Envelope	●		●
Preprinted	●		●
Cotton	●		●
Recycled	●	●	●
Archive	●	●	●
Letterhead	●	●	●
Punched	●	●	●
Glossy Photo	●	●	●

a. CLX-626x series samo.

(●: Podržano, prazno: nije podržano)

Mediji in pladenj

Koverta

Uspešnost tiskanja na ovojnice je odvisna od kakovosti ovojnic.

Če želite natisniti ovojnico, jo postavite tako, kot je prikazano na spodnji sliki.

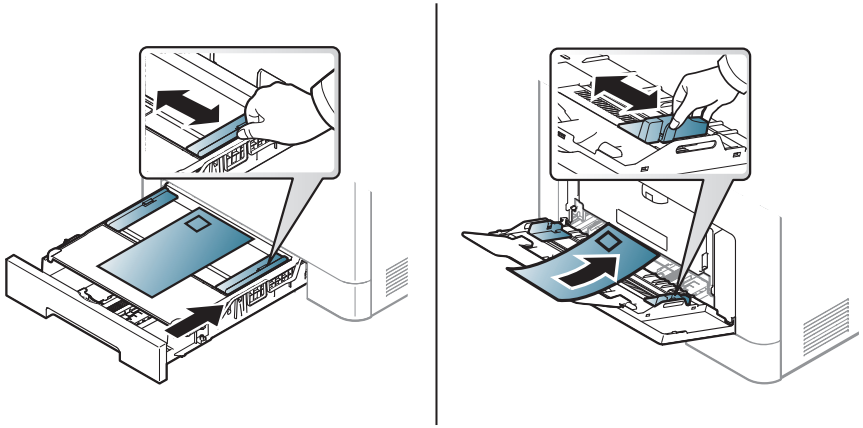

CLX-419x series
C186x series

CLX-626x series

- Pri izbiri ovojnic upoštevajte naslednje dejavnike:
  - **Masa:** ne sme presegati 90 g/m^2, da ne pride do zagozditve.
  - **Zgradba:** mora da leži ravno sa uvijanjem manjim od 6 mm i ne sme da sadrži vazduh.
  - **Stanje:** ne smejo biti zmečkane, zarezane ali poškodovane.
  - **Temperatura:** odporne morajo biti na toploto in pritisk naprave med tiskanjem.
- Uporabljajte samo kakovostne ovojnice z ostrimi in dobro prepognjenimi pregibi.
- Ne uporabljajte ovojnic s prilepljenimi znamkami.
- Ne uporabljajte ovojnic z zaponkami, pritrdili, okenci, obloženimi podlogami, samolepilnimi trakovi ali drugimi sintetičnimi materiali.
- Ne uporabljajte poškodovanih ali slabo izdelanih ovojnic.
- Preverite, ali se spoj na obeh straneh ovojnice razteza vse do roba ovojnice.

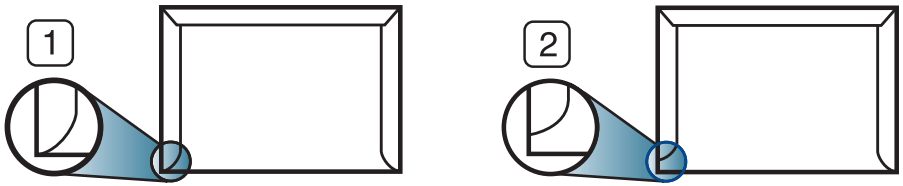

1 Sprejemljivo
2 Nesprejemljivo

- Kuverte s samolepilnimi trakovi ali več zavihki morajo vsebovati lepilo, ki vsaj za 0,1 sekundo prenesejo talilno temperaturo tiskalnika (približno 170 °C). Dodatni preklopi i trake mogu da prouzrokuju gužvanje, previjanje ili zaglavljivanje i čak mogu da oštete fjuzer.
- Za najboljšo kakovost tiskanja robove postavite najmanj 15 mm od robov ovojnice.
- Ne tiskajte na spojene dele ovojnice.

Mediji in pladenj

folija

U slučaju štampanja u boji pomoću folija, kvalitet slike može da bude niži od mono štampanja kada se odštampani primerci koriste na grafoskopu.

Da biste izbegli oštećivanje uređaja, koristite folije namenjene laserskim štampačima.

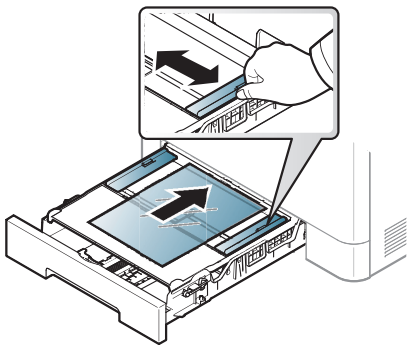

CLX-419x series

C186x series

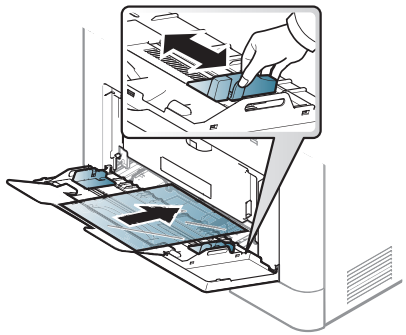

CLX-626x series

- Mora da izdrži temperaturu zagrevanja uređaja.
- Nakon vađenja iz uređaja stavite ih na ravnu površinu.
- Nemojte da ostavljate ne korišćene materijale predugo u kaseti. Prašina i prljavština se mogu nagomilati na njima, što može dovesti do lošeg kvaliteta štampanja.
- Pažljivo rukujte njima da ih ne biste zamrljali prstima.
- Da folije ne bi izbledele, nemojte ih dugo izlagati sunčevoj svetlosti.
- Uverite se da folije nisu izgužvane, savijene i da im ivice nisu pocepane.
- Ne koristite folije koje se odvajaju od pozadine.
- Da biste sprečili slepljivanje folija, ne dozvolite da se odštampani listovi gomilaju jedan na drugi nakon početka štampanja.
- Preporučeni medij: Folije za štampanje kolor laserom firme Xerox, kao npr. 3R 91331(A4), 3R 2780 (Letter).

Mediji in pladenj

nalepke

Da bi se izognili poškodbam na napravi, uporabite samo nalepke, ki so namenjene za uporabo z laserskimi tiskalniki.

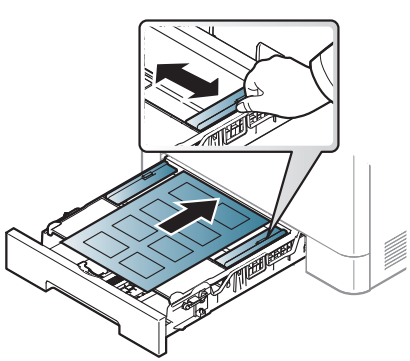

CLX-419x series

C186x series

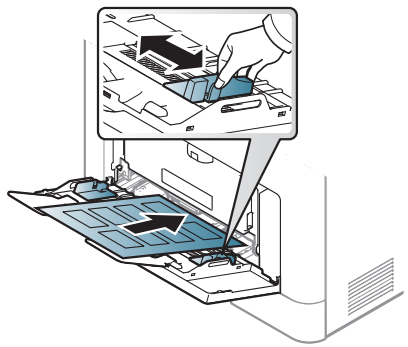

CLX-626x series

- Pri izbiri nalepk upoštevajte naslednje dejavnike:
  - **Lepila:** Temperatura u vašem uređaja treba da bude oko 170°C (338°F).
  - **Razporeditev:** Uporabljajte le nalepke, na katerih ni vidna podlaga. Nalepke, ki so razrezane, se lahko odlepijo od podlage, kar lahko povzroči resne zagozditve.
  - **Savijenost papira:** Morajo biti poravnane in ne smejo imeti več kot 13 mm zavihka na vsaki strani.
  - **Stanje:** Ne uporabljajte nalepk z gubami, mehurčki ali drugimi vidnimi znaki ločevanja.
- Med nalepkami ne sme biti vidno lepilo. Kjer je lepilo vidno, se nalepka med tiskanjem lahko odlepi in povzroči zagozditev papirja. Lepilo lahko povzroči škodo na delih naprave.
- Ne vstavljajte pole z nalepkami v napravo več kot enkrat. Lepljiva podlaga je namenjena samo enemu prehodu skozi napravo.
- Ne uporabljajte nalepk, ki se slabo držijo podlage, imajo gube ali mehurčke oz. so kako drugače poškodovane.

Kartotečni papir / papir s prilagojeno velikostjo

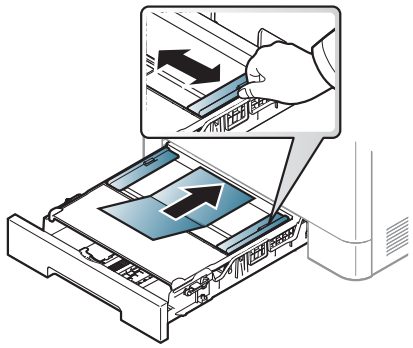

CLX-419x series

C186x series

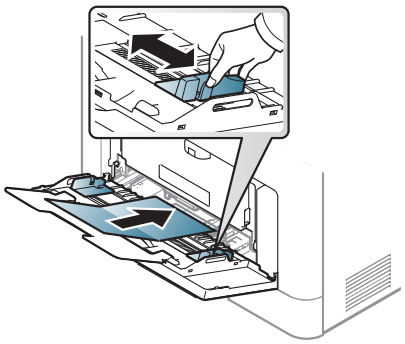

CLX-626x series

- U softverskoj aplikaciji, postavite margine na najmanje 6.4 mm (0.25 inča) razdaljine od ivica materijala.

Mediji in pladenj

Prednatisnjen papir

Ko nalagate prednatisnjen papir, mora biti natisnjena stran obrnjena navzdol, raven rob pa mora biti spredaj. Če opazite težave pri zajemanju, papir obrnite. Kakovost tiskanja ni zagotovljena.

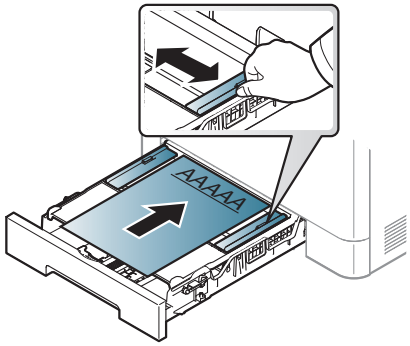

CLX-419x series

C186x series

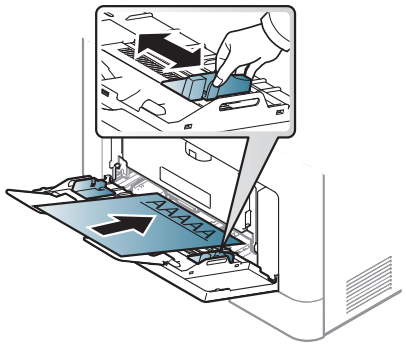

CLX-626x series

- Natisnjen mora biti s črnilom, ki je odporno na toploto in se ne bo stopilo, izhlapelo ali proizvedlo nevarnih izpustov, ko bo 0,1 sekundo izpostavljeno talilni temperaturi naprave (približno 170 °C).
- Mastilo za papir pre štampanja ne sme da bude zapaljivo i ne bi smelo da negativno utiče na valjkove uređaja.
- Pre nego što ubacite prethodno odštampani papir proverite da li se mastilo na njemu osušilo. Tokom procesa zagrevanja vlažno mastilo može da se skine sa prethodno odštampanog papira i time naruši kvalitet štampanja.

Sjajna slika

- Preporučeni medij: Sjajni papir (Letter) za ovaj uređaj, samo **HP Brochure Paper** (proizvod: Q6611A).
- Preporučeni medij: Sjajni papir (Letter) za ovaj uređaj, samo **HP Superior Paper 160 glossy** (proizvod: Q6616A).

Mediji in pladenj

Parametar za veličinu i vrstu papira

Nakon ubacivanja papira u kasetu za papir, postavite veličinu i vrstu papira koristeći dugmiće u kontrolnom panelu.

Postavka papira u uređaju i drajveru bi trebalo da odgovaraju štampanju bez greške nepodudaranja papira.

Da biste promenili postavku papira u uređaju, iz **Samsung Easy Printer Manager** odaberite **(prebaci na napredni režim)** > **Device Settings**.

Ili ako vaš uređaj podržava ekran ili ekran osetljiv na dodir, to možete postaviti na kontrolnom panelu.

Zatim podesite vrstu papira u prozoru **Izbori pri štampanju** > **Paper** kartica > **Paper Type** (videti "Odpiranje osebnih nastavitev tiskanja" na strani 73).

- Можете подесити veličinu i tip папира iz **Device Settings** koja se nalaze u programu Samsung Easy Printer Manager.
  - Za korisnike Windows-a i Mac-a, postavite iz **Samsung Easy Printer Manager** > **(pređete u napredni režim)** > **Device Settings**, pogledajte "Device Settings" na strani 371.
- Možda će biti neophodno da pritisnete **OK** kako biste upravljali nižim nivoima menija za neke modele.

1. Selektujte (**Menu**) > **System Setup** > **Paper Setup** > **Paper Size** ili **Paper Type** u kontrolnom panelu.

   Ili selektujte **Setup** > **Machine Setup** > **Next** > **Paper Setup** > select a tray > **Paper Size** or **Paper Type** na ekranu.
2. Odaberite kasetu i opciju koju želite.
3. Pritisnite **OK** kako biste sačuvali izbor.
4. Pritisnite dugme (**Stop/Clear**) ili početnu( ) ikonu, kako biste se vratili u spreman režim rada.

Ako želite da koristite specijalnu veličinu papira, kao na primer račun papir, selektujte tab **Paper** > **Size** > **Edit...** i postavite **Custom Paper Size Settings** u **Izbori pri štampanju** (pogledajte "Odpiranje osebnih nastavitev tiskanja" na strani 73).

Mediji in pladenj

Korišćenje izlazne podrške

Ako štampate mnogo listova papira odjednom, površina izlazne kasete će možda postati vruća. Pazite da ne dodirnete površinu i ne dozvolite deci da joj priđu.

Odštampane stranice su se zaglavile na izlaznoj podršci i ona će pomoći da se odštamapne stranice svrstaju. Otvorite izlaznu podršku.

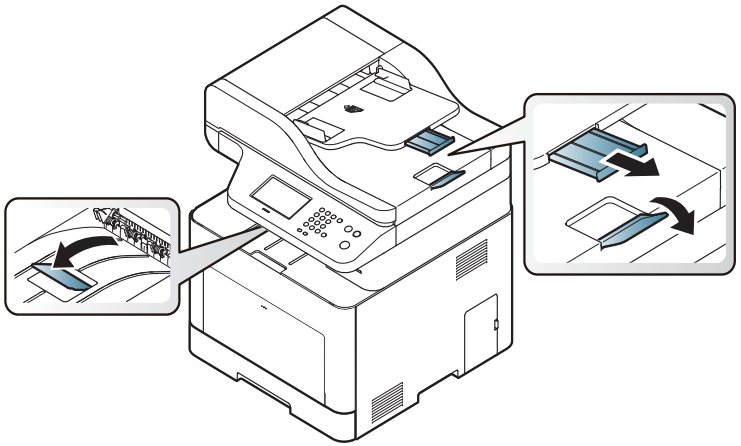

Ilustracije u ovom korisničkom vodiču mogu da se razlikuju od vašeg uređaja u zavisnosti od njegovih opcija ili modela. Proverite vrstu vašeg uređaja (pogledajte "Pogled spreda" na strani 25).

Pripremanje originala

- Nemojte da ubacujete papir manji od 142 x 148 mm (5.6 x 5.8 inča) ili veći od 216 x 356 mm (8.5 x 14 inča).
- Nemojte da pokušate da ubacite sledeće veličine papira, kako biste mogli da sprečite savijanje papira, slab kvalitet štampanja i oštećenje na uređaju.
  - Karbonski papir ili papir napravljen od karbona
  - Obložen papir
  - Kora luka ili tanak papir
  - Zgužvan papir
  - Urolan papir
  - Pocepan papir
- Otklonite sve spojnice i klipove papira pre nego što ga ubacite.
- Budite sigurni da je svaki lepak, mastilo ili korektor na papiru potpuno suv, pre nego što ga ubacite.
- Ne ubacujte originale koji imaju različite veličine ili težine papira.
- Ne ubacujte knjižice, letke, transparente ili dokumente sa drugim neobičnim karakteristikama.

Mediji in pladenj

Ubacivanje originala

Možete da koristite staklo skenera ili kutiju dokumenta kako biste ubacili original za kopiranje, skeniranje ili faksiranje.

Ilustracije u ovom korisničkom vodiču mogu da se razlikuju od vašeg uređaja u zavisnosti od njegovih opcija ili modela. Proverite vrstu vašeg uređaja (pogledajte "Pogled spreda" na strani 25).

Na staklu skenera

Koristeći staklo skenera, možete da kopirate ili skenirate originale. Možete da dobijete najbolji kvalitet skeniranja, posebno za sive slike ili u boji. Budite sigurni da nema originala u kutiji dokumenta. Ako je original detektovan u kutiji dokumenta, uređaj će njemu dati prioritet u odnosu na original koji se nalazi na staklu skenera.

1 Podignite i otvorite poklopac skenera.

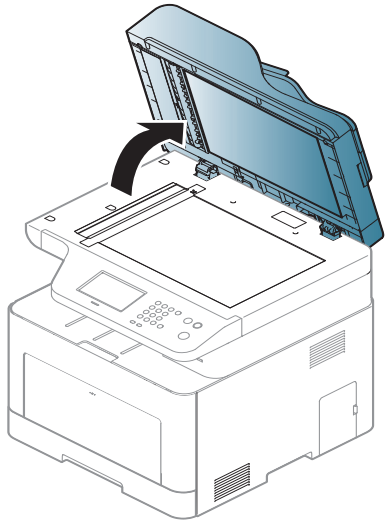

2 Postavite original na staklo skenera, licem okrenutim ka staklu. Oko njega, u desnom gornjem uglu stakla, stavite registraciono uputstvo.

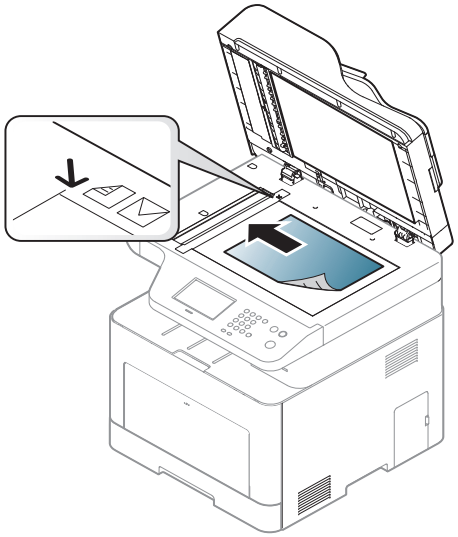

3 Zatvorite poklopac skenera.

- Ako ostavite poklopac na skeneru otvoren dok se kopira, to će možda negativno uticati na kvalitet kopije i trošenje tonera.
- Prašina na staklu skenera može da ostavi crne rupe na odštampanoj kopiji. Neka vam staklo uvek bude čisto (pogledajte "Čišćenje uređaja" na strani 117).
- Ako kopirate stranicu iz knjige ili magazina, podignite poklopac skenera dok su njegove šarke isečene od strane zaustavljivača i zatim zatvorite poklopac. Ako su knjiga ili magazin deblji od 30 mm, započnite proces kopiranja sa otvorenim poklopcem na skeneru.

- Budite pažljivi da ne razbijete staklo na skeneru. Možda se povredite.
- Nemojte da stavite ruke dok se poklopac zatvara. Možda vam poklopac padne na ruke i povredi vas.
- Nemojte da gledate svetlo koje izlazi iz skenera dok kopira ili skenira. To može da vam povredi oči.

U kutiji dokumenta

Koristeći kutiju dokumenta (ili dualni automatski mehanizam za ubacivanje papira - DADF), možete da ubacite do 50 listova papira (80 g/m^2, 21 lbs debljine) za jedan posao.

1 Savite ivice papira kako biste odvojili stranice pre ubacivanja originala.

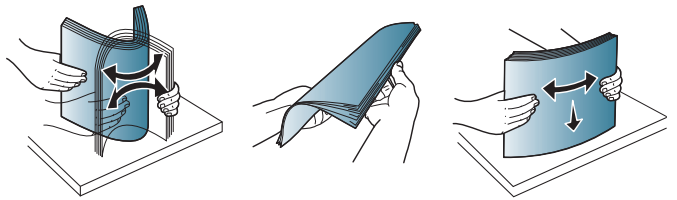

2 Ubacite original u kasetu tako da bude lice bude okrenuto na gore. Budite sigurni da dno originala odgovara markiranoj veličini papira u izlaznoj dokument kaseti.

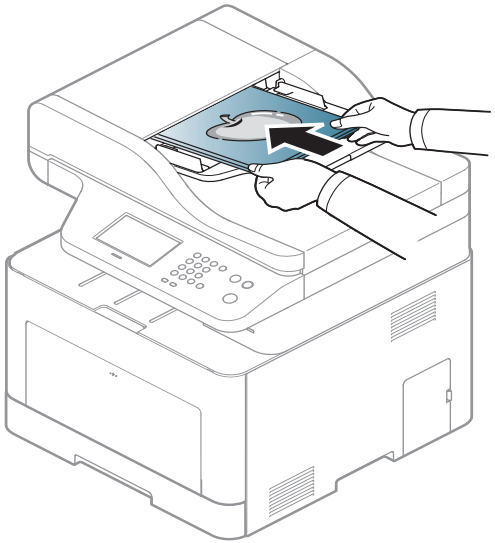

3 Podesite širinu dokument kutije da odgovara veličini papira.

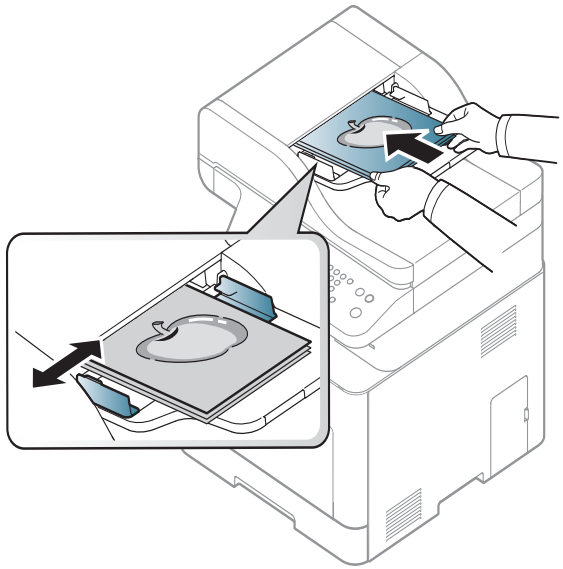

Prašina na staklu kutije može da proizvede crne linije na odštampanom dokumentu. Neka vam staklo uvek bude čisto (pogledajte "Čišćenje uređaja" na strani 117).

Osnovno tiskanje

Za posebne lastnosti tiskanja poglejte v Advanced Guide (glejte "Korišćenje naprednih funkcija štampanja" na strani 318).

Štampanje

Ako ste korisnik Mac, Linux ili UNIX operativnih sistema, pogledajte napredni vodič naprednom vodiču (pogledajte "Mac štampanje" na strani 329, "Štampanje na Linux računaru" na strani 331 ili "Unix štampanje" na strani 333).

Naslednje okno **Izbori pri štampanju** velja za Notepad v OS Windows 7.

1 Odprite dokument, ki ga želite natisniti.

2 Izberite **Štampanje** v meniju **Datoteka**.

3 Izberite vašo napravo na seznamu **Izbor štampača**.

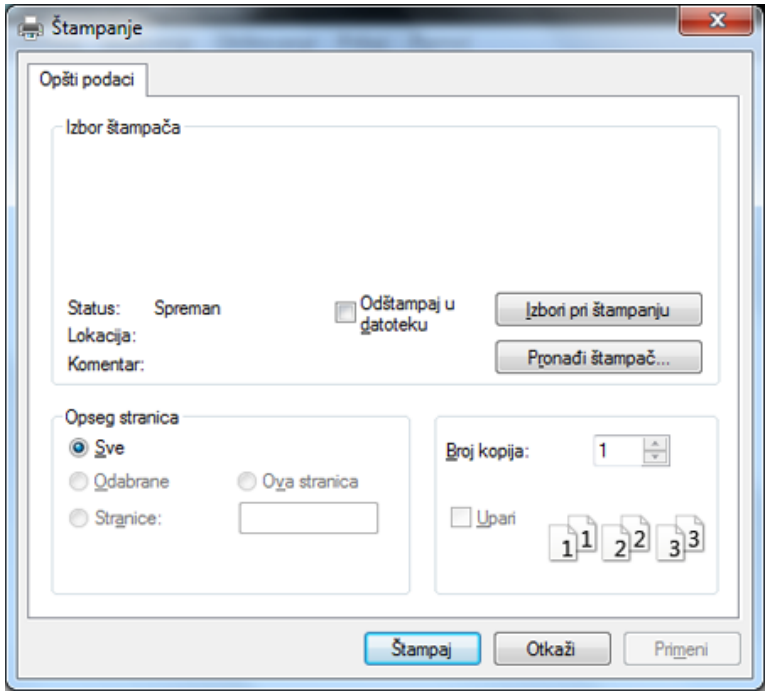

4 V oknu **Štampanje** lahko izberete osnovne nastavitve za tiskanje, vključno s številom kopij in z obsegom strani.

Za uporabo naprednih nastavitev tiskanja kliknite **Svojstva** ali **Željene postavke** v oknu **Štampanje** (glejte "Odpiranje osebnih nastavitev tiskanja" na strani 73).

5 Za začetek tiskanja kliknite **U redu** ali **Štampanje** v oknu **Štampanje**.

Osnovno tiskanje

Preklic tiskanja

Če tiskalniško opravilo čaka v čakalni vrsti, prekličite opravilo po naslednjem postopku:

- Ovom prozoru možete da pristupite jednostavnim duplim klikom na ikonu uređaja ( ) u Windows-u.
- Trenutni posao možete da otkažete pritiskanjem dugmeta (**Cancel** ili **Stop/Clear**) na kontrolnoj tabli.

Odpiranje osebnih nastavitev tiskanja

- Okno **Izbori pri štampanju**, ki je prikazano v teh navodilih za uporabo, se lahko razlikuje od uporabljene naprave.
- Kada izaberete opciju u **Izbori pri štampanju**, možda ćete videti znak upozorenja, , ili . Znak ( ) znači da možete da izaberete tu određenu opciju, ali da to nije preporučljivo, i) znak znači da ne možete da odaberete tu opciju zbog parametara ili okruženja uređaja.

1 Odprite dokument, ki ga želite natisniti.

2 Izberite **Štampanje** v meniju datoteka. Pojaviće se prozor **Štampanje**.

3 Izberite svojo napravo na seznamu **Izbor štampača**.

4 Kliknite na **Svojstva** ili **Željene postavke**.

Snimak ekrana će se možda razlikovati od modela.

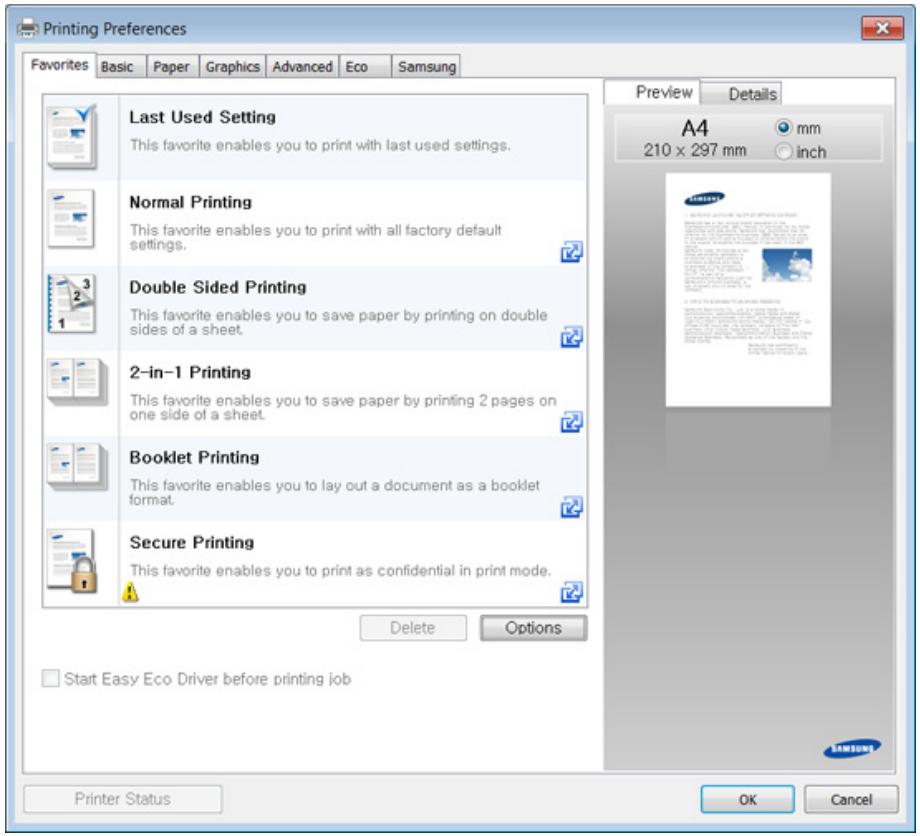

- Možete primeniti funkcije **Eco** da biste uštedeli papir i toner pre štampanja (pogledajte "Easy Eco Driver" na strani 363).
- Trenutni status uređaja možete da proverite pritiskom na dugme **Printer Status** (pogledajte "Korišćenje programa Samsung Printer Status" na strani 372).

Uporaba priljubljene nastavitve

Opcija **Favorites**, koja se vidi na svakoj kartici sa obeležjima osim za kartice **Favorites** i **Samsung**, dozvoljava vam da sačuvate trenutne prednosti za korišćenje u budućnosti.

Da sačuvate **Favorites** stavke, pratite sledeće korake:

1. Po potrebi spremenite nastavitve na vsakem zavihku.
2. Unesite naziv stavke u ulaznu kutiju u **Favorites** .

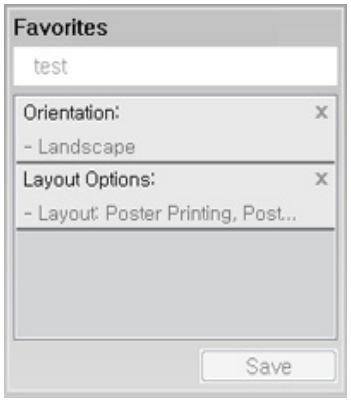

3. Kliknite na **Save**.
4. Unesite naziv i opis, a zatim odaberite željenu ikonu.
5. Kliknite na **OK**. Kada zapamtite vaše **Favorites**, sva trenutna podešavanja će biti sačuvana.

Da biste upotrebili sačuvano podešavanje, izaberite ga u kartici **Favorites** . Uređaj je sada postavljen za štampanje u skladu sa parametrima koje ste odabrali. Ako želite da obrišete zapamćene parametre, selektujte ih iz kartice **Favorites** i kliknite na **Delete**.

Korišćenje pomoći

V oknu **Izbori pri štampanju** kliknite na možnost, o kateri bi želeli dodatne informacije, in pritisnite **F1** na tipkovnici.

Eco štampanje

Funkcija **Eco** smanjuje potrošnju tonera i papira. Funkcija **Eco** omogućava štednju resursa za štampanje i tako ostvaruje ekološko štampanje.

Ako pritisnete dugme **Eco** na kontroloj tabli, eco režim će biti uključen. Fabričko podešavanje Eko režima je duplo, (samo za CLX-626x series), više straica na jednoj strani papira (2), preskočiti prazne stranice.

Možete da postavite veličinu vrednosti iz **Device Settings** u programu Samsung Easy Printer Manager.

- Za korisnike Windows-a i Mac-a, postavite iz **Samsung Easy Printer Manager** > **(pređete u napredni režim)** > **Device Settings**, pogledajte "Device Settings" na strani 371.

Podesite Eco režim u kontrolnom panelu.

- Pristupanje menijima se može razlikovati od modela do modela (pogledajte "Pristupanje meniju" na strani 40 ili "Prikaz kontrolne table" na strani 30).
- Možda će biti potrebno da pritisnete **OK** kako biste mogli da prođete kroz niže nivoe menija za neke modele.

1 Selektujte (**Menu**) > **System Setup** > **Machine Setup** > **Eco Settings** u kontrolnom panelu.

Ili pritisnite dugme **Eco** u kontrolnom panelu.

Ili selektujte **Eco** > **Settings** > **Next** na ekranu.

2 Selektujte opciju koju želite i pritisnite **OK**.

- **Default Mode:** Selektujte ovo kako bi isključio ili uključio eco režim.
  - **Off**: Postavite eco režim na isključeno.
  - **On**: Postavite eco režim na uključeno.

Ako uključite eco režim sa šifrom iz SyncThru™ Web Service (**Settings** pločice > **Machine Settings** > **System** > **Eco Settings**) ili Samsung Easy Printer Manager (**Device Settings** > **Eco**), **On force** pojaviće se poruka. Morate da unesete lozinku da biste promenili status eco režima.

- **Change Template:** Pratite parametre iz Syncthru™ Web Service ili Samsung Easy Printer Manager. Pre nego što odaberete ovu stavku, morate da postavite eco funkciju u SyncThru™ Web Service (**Settings** pločice > **Machine Settings** > **System** > **Eco Settings**) ili Samsung Easy Printer Manager (**Device Settings** > **Eco**).
  - **Select Template**
    - **Default Eco**: Uređaj je postavljen na **Default Eco** režim.
    - **Custom Eco**: Promenite bilo koje potrebne vrednosti.

3 Pritisnite **OK** kako biste sačuvali izbor.

Setting eco mode on the driver

Za uporabo naprednih nastavitev tiskanja kliknite **Svojstva** ali **Željene postavke** v oknu **Štampanje**(pogledajte "Odpiranje osebnih nastavitev tiskanja" na strani 73).

Otvorite Eco prozor kako biste postavili Eco režim. Kada vidite sliku eco ( ), to znači da je eco režim trenutno dostupan.

Eco opcije

- **Printer Default:** Prati parametre iz kontrolnog panela uređaja.
- **None:** Onemogućuje Eco režim rada.
- **Eco Printing:** Uključuje eco režim. Aktivira razne Eco stavke koje želite da koristite.
- **Password:** Ako administrator popravi kako bi omogućio korišćenje Eco režima, morate da unesete šifru ako želite da promenite status.

Password dugme: Možete da postavite iz SyncThru™ Web Service (**Settings** kartica > **Machine Settings** > **System** > **Eco Settings**) ili Samsung Easy Printer Manager (**Device Settings** > **Eco**), dugme Password (šifra) biće aktivirano. Da promenite podešavanja za štampanje, kliknite na ovo dugme, unesite šifru ili treba da pozovete administratora.

Simulator rezultata

Result Simulator pokazuje rezultat smanjene emisije ugljen-dioksida, upotrebljene električne energije, kao i količinu ušteđenog papira u skladu sa podešavanjima koja ste izabrali.

- Rezultati su izračunati tako da je ukupan broj odštampanih stranica sto, bez praznih stranica, kada je Eco režim rada onemogućen.
- Odnosi se na koeficijent izračunavanja ugljen-dioksida, energije i papira iz **IEA**, ideks Ministarstva unutrašnjih poslova i komunikacija države Japan i www.remanufacturing.org.uk. Svaki model ima drugačiji indeks.
- Potrošnja enegrije u režimu štampanja se odnosi na prosečnu potrošnju energije ovog uređaja.
- Aktuelni prikazani iznos se može razlikovati u zavisnoti od korišćenog operativnog sistema, karakteristika kompjutera, aplikacijskog softvera, metoda povezivanja, media, veličine media, kompleksnosti posla, itd.

Osnovno tiskanje

Sigurno štampanje

- Neki meniji se možda neće pojavljivati na svim modelima. U tom slučaju se to ne primenjuje na vaš uređaj.
- Možda nećete biti u mogućnosti da štampate složen dokument pomoću RAM diska. Instalirajte dodatnu memoriju za štampanje složenog dokumenta.

Kada štampač koristite u kancelariji, školi ili drugom javnom mestu, vaše lične podatke i dokumenta možete da zaštitite koristeći funkciju za sigurno štampanje.

Počinjanje bezbednog štampanja iz SyncThru™ Web Service

1. Otvorite internet pregledač, kao npr. Internet Explorer, iz Windows-a.

   Unesite IP adresu štampača (http://xxx.xxx.xxx.xxx) u adresno polje i pritisnite Enter ili kliknite dugme **Ići**.

2. Kliknite „Login“ na gornjem desnom uglu SyncThru™ Web Service veb-sajta (pogledajte "Logovanje na SyncThru™ Web Service" na strani 364).

3. **Settings** > **Machine Settings** > **System** > **RAM Disk**.

4. Omogući **RAM Disk**.

Ove opcije se možda neće pojaviti na ekranu, u zavisnosti od opcija ili modela. U tom slučaju se to ne primenjuje na vaš uređaj.

Štampanje sigurnih dokumenata iz kontrolnog panela

Pristupanje menijima se može razlikovati od modela do modela (pogledajte "Pregled menija" na strani 40 ili "Prikaz kontrolne table" na strani 30).

1. Selektujte (**Menu**) > **Job Management** > **Secured Job** u kontrolnom panelu.

   ILI

   Za model sa ekranom osetljivim na dodir, pritisnite (**Document Box**) > **System Boxes** > **Next** > **Secured Print** na ekranu osetljivom na dodir.

2. Odaberite dokumenat koji želite odštampati.

3. Unesite šifru koju ste postavili za štampač.

4. Štampajte ili izbrišite dokument.

Osnovno kopiranje

- Za posebne funkcije štampanja, pogledajte naprednom vodiču (pogledajte "Kopiranje" na strani 273).
- Pristupanje menijima se može razlikovati od modela do modela (pogledajte "Pristupanje meniju" na strani 40 ili "Prikaz kontrolne table" na strani 30).

Osnovna kopija

1 Pritisnite opciju (copy) > (**Menu**) > **Copy Feature** u kontrolnom panelu.

Ili odaberite opciju (**Menu**) > **Copy Feature** u kontrolnom panelu.

Ili selektujte **Copy** > **Basic Copy** > (settings) na ekranu.

2 Stavite dokument licem okrenut dole na staklo skenera ili ubacite dokumente licem okrenutim gore u kutiju dokumenta (pogledajte "Ubacivanje originala" na strani 69).

3 Ako želite da prilagodite parametre za kopiranje uključujući **Reduce/Enlarge**, **Darkness**, **Original Type** i druge koristeći dugmiće u kontrolnom panelu (pogledajte "Menjanje parametara za svaku kopiju" na strani 79).

4 Ako je potrebno, unesite broj kopija koristeći strelice ili numeričke dugmiće na tastaturi.

5 Pritisnite opciju (**Start**).

Ako treba da otkažete kopiranje u toku rada, pritisnite dugme (**Stop** ili **Stop/Clear**) i kopiranje će biti zaustavljeno.

Osnovno kopiranje

Menjanje parametara za svaku kopiju

Vaš uređaj daje preodređene parametre za kopiranje tako da vi možete veoma brzo i lako da napravite kopiju.

- Ako pritisnete dugme (**Stop** ili **Stop/Clear**) dva puta, dok postavljate opcije za kopiranje, sve opcije koje ste postavili za trenutni posao biće zaustavljene i vraćene na fabrički status. Ili, će one biti automatski vraćene na fabrički status nako što uređaj završi sa kopiranjem koje je u toku.
- Pristupanje menijima se može razlikovati od modela do modela (pogledajte "Pristupanje meniju" na strani 40).
- Možda će biti potrebno da pritisnete **OK** kako biste mogli da pređete kroz niže nivoe menija za neke modele.

mračnosti

Ako imate original koji sadrži tihe marke i tamne slike, možete da podesite osvetljenje kako biste napravili kopiju lakšom za čitanje.

1 Selektujte (kopiranje) > (**Menu**) > **Copy Feature** > **Darkness** u kontrolnom panelu.

Ili pritisnite dugme **Darkness** u kontrolnom panelu.

Ili selektujte **Copy** > **Basic Copy** > (settings) >**Darkness** na ekranu.

2 Selektujte opciju koju želite i pritisnite **OK**.

Na primer, opcija **Light+5** ide na svetlije, a opcija **Dark+5** ide na tamnije.

3 Pritisnite dugme (**Stop/Clear**) ili početnu( ) ikonu, kako biste se vratili u spreman režim rada.

Originalna Vrsta

Originalni parametar se koristi da unapredi kvalitet kopije selektovanjem dokumenta za trenutni posao kopiranja.

1 Selektujte (kopiranje) > (**Menu**) > **Copy Feature** > **Original Type** VRSTU u kontrolnom panelu.

Ili odaberite opciju (**Menu**) > **Copy Feature** > **Original Type** u kontrolnom panelu.

Ili selektujte **Copy** > **Basic Copy** > (settings) > **Original Type** na ekranu.

2 Selektujte opciju koju želite i pritisnite **OK**.

- **Text**: Koristite je za originalne sadržaje u većini tekstova.
- **Text/Photo**: Koristite je za originale sa pomešanim tekstom i fotografijama.

Osnovno kopiranje

Ako je tekst koji se odštampa zamagljen, selektujte **Text** kako biste dobili čiste tekstove.

- **Photo**: Koristite je kada su originali fotografije.
- **Magazine**: Koristite je kada su originali magazini.

3 Pritisnite dugme (**Stop/Clear**) ili početnu( ) ikonu, kako biste se vratili u spreman režim rada.

Smanjene ili povećane kopije

Možete da smanjite ili povećate veličinu kopirane slike od 25% do 400% iz kasete dokumenta ili stakla skenera.

- Ova funkcija možda neće biti dostupna, u zavisnosti od modela ili opcionih servisa (pogledajte "Razne funkcije" na strani 11).
- Ako je uređaj u Eco režimu, funkcije za uvećavanje i smanjivanje nisu dostupne.

Da biste odabrali iz prvobitnih veličina kopija

1 Selektujte (kopiranje) > (**Menu**) > **Copy Feature** > **Reduce/Enlarge** u kontrolnom panelu.

Ili odaberite opciju (**Menu**) > **Copy Feature** > **Reduce/Enlarge** u kontrolnom panelu.

Ili selektujte **Copy** > **Custom Copy** > (settings) > **Reduce/Enlarge** na ekranu.

2 Selektujte opciju koju želite i pritisnite **OK**.

3 Pritisnite dugme (**Stop/Clear**) ili početnu( ) ikonu, kako biste se vratili u spreman režim rada.

Da biste odmerili kopiju direktno unoseći veličinu skale

1 Selektujte (kopiranje) > (**Menu**) > **Copy Feature** > **Reduce/Enlarge** > **Custom** u kontrolnom panelu.

Ili odaberite opciju (**Menu**) > **Copy Feature** > **Reduce/Enlarge**> **Custom** u kontrolnom panelu.

Ili selektujte **Copy** > **Custom Copy** > (settings) > **Reduce/Enlarge** > **Custom** na ekranu.

2 Unesite veličinu za kopiranje koju želite koristeći numeričke dugmiće na tastaturi.

3 Pritisnite **OK** kako biste sačuvali izbor.

4 Pritisnite dugme (**Stop/Clear**) ili početnu( ) ikonu, kako biste se vratili u spreman režim rada.

Kada pravite smanjenu kopiju, crne linije će se možda pojaviti na dnu vaše kopije.

Osnovno kopiranje

Kopiranje identifikacionog dokumenta

Vaš uređaj može da štampa obe strane originala na jednom listu papira.

Uređaj štampa jednu stranu originala na gornjoj polovini lista papira, a drugu stranu na donjoj polovini, bez smanjivanja veličine originala. Ova funkcija je veoma dobra za kopiranje dokumenata malih veličina, kao na primer vizit kartice ili lične karte.

- Original mora da bude postavljen na staklo skenera, kako biste mogli da koristite ovu funkciju.
- Ako je uređaj u Eco režimu, ova funkcija nije dostupna.

U zavisnosti od modela, operativne procedure se mogu razlikovati.

1 Pritisnite dugme **ID Copy** u kontrolnom panelu.

Ili odaberite opciju (**Menu**) > **Copy Feature** > **Layout** > **ID Copy** u kontrolnom panelu.

Ili selektujte **Copy** > **ID Copy** na ekranu.

2 Postavite prednju stranu originala licem na dole na staklu skenera. gde se pojavljuju strelice kao pokazatelji. Zatim, zatvorite poklopac skenera.

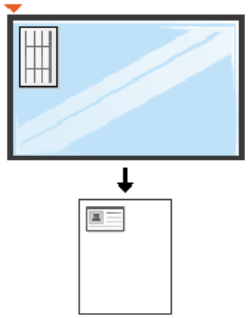

3 **Place Front Side and Press [Start]** poruka koja će se pojaviti na ekranu.

4 Pritisnite opciju (**Start**).

Vaš uređaj počinje da skenira prednju stranu i pokazuje poruku **Place Back Side and Press [Start]**.

Osnovno kopiranje

5 Okrenite original i ponovo ga stavite na staklo skenera, gde se pojavljuju strelice kao pokazatelji. Zatim, zatvorite poklopac skenera.

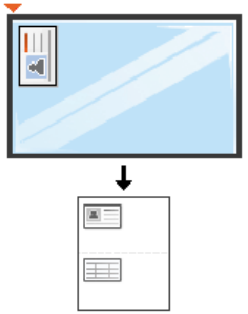

6 Pritisnite dugme (**Start**) .

- Ako ne pritisnete dugme (**Start**) kopiraće se samo prednja stranica.
- Ako je original veći od dela za štampanje, neki delovi možda neće biti odštampati.

Osnovno skeniranje

Za posebne funkcije štampanja, pogledajte naprednom vodiču (pogledajte "Funkcije skenera" na strani 335).

Osnovnoskeniranje

Ovo je normalna i česta procedura za skeniranje originala.

Ovo je osnovni metod skeniranja za uređaje konektovane preko USB-a.

- Pristupanje menijima se može razlikovati od modela do modela.
- Možda će biti potrebno da pritisnete **OK** kako biste mogli da prođete kroz niže nivoe menija za neke modele.
- Ako želite da skenirate koristeći mrežu, pogledajte napredni vodič (pogledajte "Skeniranje sa uređaja koji je povezan na mrežu" na strani 336).

1 Stavite dokument licem okrenut dole na staklo skenera ili ubacite dokumente licem okrenutim gore u kutiju dokumenta (pogledajte "Ubacivanje originala" na strani 69).

2 Odaberite opciju (skeniranje) > **Scan To PC** u kontrolnom panelu.

Ili selektujte **Scan** > **Local PC** na ekranu.

Ako vidite poruku **Not Available** , proverite port vezu ili selektujte opciju **Enable Scan from Device Panel** u programu **Samsung Easy Printer Manager** > Switch to advanced mode (prebacivanje na napredni vodič) > **Scan to PC Settings**.

3 Odaberite destinaciju za faks koji želite i pritisnite **OK**.

Predodređeni parametar je **My Documents**.

- Možete da kreirate i zapamtite korišćene parametre, kao lista profila. Takođe, možete da dodate i obrišete profil i da zapamtite po jedan profil za svaku različitu destinaciju slanja.
- Da promenite program **Samsung Easy Printer Manager** > Switch to advanced mode (prebacivanje na napredni vodič) > **Scan to PC Settings**.

4 Selektujte opciju koju želite i pritisnite **OK**.

5 Skeniranje počinje.

Skenirana slika je sačuvana u delu računara **C:\Korisnici\users name\Moji dokumenti**. Sačuvana fascikla može da se razlikuje, zavisno o operativnom sistemu i aplikacijama koje koristite.

Osnovno faksiranje

- Ova funkcija ne može da se primeni za CLX-419xN/CLX-626xND (pogledajte "Razne funkcije" na strani 11).
- Za posebne funkcije faksa, pogledajte naprednom vodiču (pogledajte "Funkcije faksa" na strani 344).
- Pristupanje menijima se može razlikovati od modela do modela (pogledajte "Pristupanje meniju" na strani 40 ili "Prikaz kontrolne table" na strani 30).

- Ne možete da koristite ovaj uređaj kao faks preko internet telefona. Za više informacija, pitajte vašeg internet servis provajdera.
- Preporučujemo vam da koristite tradicionalne telefonske servise (PSTN: Public Switched Telephone Network) kada povezujete telefonske linije da koriste faks mašinu. Ako koristite druge internet servise (DSL, ISDN, VoIP), možete da unapredite kvalitet veze koristeći Micro-filter. Micro-filter eliminiše nepotrebne bučne signale i unapređuje kvalitet veze ili kvalitet interneta. Pošto DSL Micro-filter ne dolazi zajedno sa uređajem, kontaktirajte vašeg internet provajdera radi korišćenja DSL Micro-filtera.

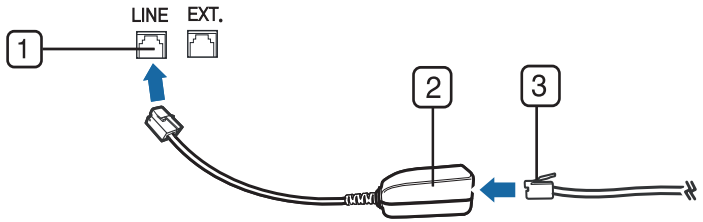

1 Port linije
2 Micro-filter
3 DSL modem / Telefonska linija (pogledajte "Pogled otpozadi" na strani 28).

Priprema za slanje faksa

Pre nego što pošaljete ili primite faks, treba da konektujete kabl linije u vašu telefonsku utičnicu na zidu (pogledajte "Pogled otpozadi" na strani 28). Pogledajte Vodič za brzu instalaciju da biste videli kako da uradite konektovanje. Metod pravljenja telefonske konekcije se razlikuje od zemlje do zemlje.

Osnovno faksiranje

Slanje faksa

Kada stavite originale, možete da koristite ili staklo skenera ili kutiju dokumenta. Ako su originali stavljeni na oba, uređaj će prvo da čita originale iz kutije, pošto oni imaju visok prioritet u skeniranju.

1. Stavite dokument licem okrenut dole na staklo skenera ili ubacite dokumente licem okrenutim gore u kutiju dokumenta (pogledajte "Ubacivanje originala" na strani 69).
2. Selektujte opciju (faks) u kontrolnom panelu.

   Ili selektujte **Fax** > **Memory Send** > (settings) na ekranu.
3. Podesite rezoluciju i mračnost kako bi odgovarali potrebama vašeg faksa (pogledajte "Podešavanje parametara dumenta" na strani 87).
4. Unesite broj faksa na koji šaljete (pogledajte "Brojevi i slova na tastaturi" na strani 311).
5. Pritisnite (**Start**) u kontrolnom panelu. Uređaj počinje da skenira i šalje faks na destinacije koje ste prethodno uneli.

- Ako želite da pošaljete faks direktno sa vašeg kompjutera, koristite opciju Samsung Network PC Fax (pogledajte "Slanje faksa u kompjuteru" na strani 345).
- Kada želite da otkažete faksiranje, pritisnite dugme (**Stop** ili **Stop/Clear**) pre nego što uređaj krene da šalje.
- Ako koristite staklo skenera, uređaj će pokazati poruku pitajući vas da stavite drugu stranicu.

Ručno slanje faksa

Pratite sledeće kako biste poslali faks koristeći opciju (**On Hook Dial**) u kontrolnom panelu.

1. Stavite dokument licem okrenut dole na staklo skenera ili ubacite dokumente licem okrenutim gore u kutiju dokumenta (pogledajte "Ubacivanje originala" na strani 69).
2. Selektujte opciju (faks) u kontrolnom panelu.

   Ili selektujte **Fax** > **On Hook Dial** > (settings) na ekranu.
3. Podesite rezoluciju i mračnost kako bi odgovarali potrebama vašeg faksa (pogledajte "Podešavanje parametara dumenta" na strani 87).
4. Pritisnite opciju (**On Hook Dial**) u kontrolnom panelu ili podignite slušalicu na ručnom telefonu.

5 Unesite broj faksa koristeći numeričke dugmiće na tastaturi u kontrolnom panelu.

6 Pritisnite (**Start**) u kontrolnom panelu kada čujete signal za faks iz daljinske faks mašine.

Slanje faksa na više destinacija

Možete da koristite multi funkcije za slanje, koje vam dozvoljavaju da šaljete faksove na više lokacija odjednom. Originali su automatski sačuvani u memoriji i poslati daljinskoj stanici. Posle slanja, originali su automatski izbrisani iz memorije.

Ne možete da pošaljete faksove preko ove funkcije, ako je obeležena opcija „super fine“ (previše dobro) ili ako je faks u boji.

1 Stavite dokument licem okrenut dole na staklo skenera ili ubacite dokumente licem okrenutim gore u kutiju dokumenta (pogledajte "Ubacivanje originala" na strani 69).

2 Selektujte opciju (faks) u kontrolnom panelu.

Ili selektujte **Fax** > **SpeedDial Send** or **Group Dial Send** > (settings) na ekranu.

3 Podesite rezoluciju i mračnost kako bi odgovarali potrebama vašeg faksa (pogledajte "Podešavanje parametara dumenta" na strani 87).

4 Selektujte (**Menu**) > **Fax Feature** > **Multi Send** u kontrolnom panelu.

Ili selektujte **Next** na ekranu.

5 Unesite broj prvog primanja faks mašine i pritisnite **OK**.

Možete da pritisnete brojeve za brzo biranje ili odaberete broj grupnog biranja, koristeći dugme (**Address book**).

6 Unesite drugi broj faksa i pritisnite **OK**.

Ekran vas pita da uneseti drugi broj faksa kako bi poslao dokument.

7 Da biste uneli više brojeva faksova, pritisnite **OK** kada se pojavi **Yes** i ponovite peti i šesti korak.

- Možete da unesete do 10 različitih destinacija.
- Jednom kada unesete broj grupnog biranja, više ne možete da unesete druge.

8 Kada ste završili sa unušenjem brojeva faksova, selektujte opciju **No** u **Another No.?** i pritisnite **OK**.

Uređaj počinje da šalje faks na brojeve koje ste uneli prema redosledu koji ste naveli.

Izveštaj sa višestrukim slanjem je odštampan nakon slanja faksova.

Osnovno faksiranje

Primanje faksa

Vašem uređaju je u fabrici stavljen režim rada faksa. Kada primite faks, uređaj odgovara na poziv za određeni broj zvonjenja i automatski primi faks.

Podešavanje parametara dumenta

Pre započinjanja faksa, promenite sledeće parametre prema vašem originalnom statusu kako biste dobili što bolji kvalitet.

- Pristupanje menijima se može razlikovati od modela do modela (pogledajte "Pristupanje meniju" na strani 40 ili "Prikaz kontrolne table" na strani 30).
- Možda će biti potrebno da pritisnete **OK** kako biste mogli da pređete kroz niže nivoe menija za neke modele.

Resolution

Predodređeni parametar dokumenta proizvodi dobre rezultate kada koristi tipične originale bazirane na tekstu. Kako god, ako pošaljete originale, koji su lošeg kvaliteta ili sadrže fotografije, možete da podesite rezoluciju kako bi kvalitet faksa koji šaljete bio bolji.

Parametar rezolucije je apliciran na trenutni posao faksiranja. Ako želite da promenite predodređeni parametar (pogledajte napredni vodič).

1 Selektujte opciju (faks) > (**Menu**) > **Fax Feature** > **Resolution** u kontrolnom panelu.

Ili odaberite **Fax** > odaberite faks kao **Memory Send**, **On Hook Dial**, **Delayed Send**, itd. > (settings) > **Resolution** na ekranu.

2 Selektujte opciju koju želite i pritisnite **OK**.

- **Standard**: Originali sa normalnom veličinom karaktera.
- **Fine**: Originali sadrže male karaktere ili tanke linije ili su originali odštampani preko tačkastog štampača.
- **Super Fine**: Originali sadrže ekstremno fine detalje. **Super Fine** režim rada je jedino omogućen, ako uređaj, preko koga komunicirate, takođe podržava super finu rezoluciju.

- Za memorijsko slanje, režim **Super Fine** nije dostupan. Parametar rezolucije je automatski promenjen na **Fine**.
- Kada je vaš uređaj postavljen na rezoluciju **Super Fine** i faks mašina, preko koje komunicirate, ne podržava rezoluciju **Super Fine** , uređaj šalje koristeći najviši podržan režim rezolucije od strane drugih faks mašina.

- **Photo Fax**: Originali sadrže sivu boju ili fotografije.
- **Color Fax**: Original je u boji.

- U ovom režimu nije dozvoljeno memorijsko slanje.
- Faks u boji možete jedino poslati, ako uređaj, preko koga komunicirate, podržava prijem faksa u boji i ako ste poslali faks ručno.

3 Pritisnite dugme (**Stop/Clear**) ili početnu( ) ikonu, kako biste se vratili u spreman režim rada.

Darkness

Možete da selektujete stepen mračnosti originalnog dokumenta.

Parametar za mračnost je apliciran za trenutan posao faksiranja. Ako želite da promenite predodređeni ili fabrički parametar (pogledajte "Faks" na strani 279).

1 Selektujte opciju (faks) > (**Menu**) > **Fax Feature** > **Darkness** u kontrolnom panelu.

Ili odaberite **Fax** > odaberite faks kao **Memory Send**, **On Hook Dial**, **Delayed Send**, itd. > (settings) > **Darkness** na ekranu.

2 Odaberite nivo mračnosti koji želite.

3 Pritisnite dugme (**Stop/Clear**) ili početnu( ) ikonu, kako biste se vratili u spreman režim rada.

Koristeći USB memoriju

Ovo poglavlje objašnjava kako da koristite USB na vašem uređaju.

O USB memoriji

USB memorija je dostupna sa mnogo više memorijskog prostora kako biste mogli da na nju prebacite vaša dokumenta, prezentacije, muziku i snimke, fotografije visoke rezolucije ili koje god datoteke želite.

Možete da uradite sledeće zadatke na vašem uređaju koristeći USB.

- Skenirajte dokumenta i zapamtite ih na USB-u.
- Štampajte podatke koji su na vašem USB-u.
- Povratite fajlove podrške u memoriju vašeg uređaja
- Formatirajte USB
- Proverite da li ima dovljno mesta u memoriji

Uključite USB

Ulaz za USB koji se nalazi na prednjoj strani vašeg uređaja je dizajniran za USB V1.1 i USB V2.0 verzije. Vaša mašina podržava USB memorije sa FAT16/FAT32 i veličinom od 512 bita.

Proverite vaš USB sistem kod vašeg trgovca.

Morate da koristite samo autorizovane USB memorije sa A vrstom povezivača.

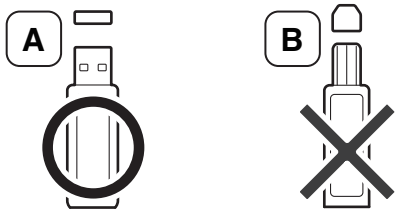

Koristite samo USB memorije sa metalnim povezivačem.

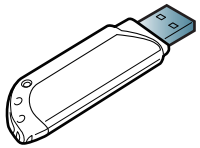

Koristite samo USB memorije koje imaju sertifikat, drugačije mašina može da ih ne prepozna.

- Nemojte da izvadite USB dok mašina još uvek radi ili u radu još uvek koristi podatke sa USB-a. Garancija ne pokriva oštećenja nastala vašim lošim upravljanjem i ophođenjem.
- Ako vaš USB ima odeređene funkcije, kao što su sigurnosna podešavanja i podešavanja šifre, vaša mašina ih možda neće odmah prepoznati. Za više informacija pogledajte korisničko uputstvo za USB memoriju.

Koristeći USB memoriju

Skeniranje na USB

- Pristupanje menijima se može razlikovati od modela do modela (pogledajte "Pristupanje meniju" na strani 40 ili "Prikaz kontrolne table" na strani 30).
- Možda će biti potrebno da pritisnete **OK** kako biste mogli da pređete kroz niže nivoe menija za neke modele.

Možete da skenirate dokument i sačuvate skeniranu sliku na USB uređaju.

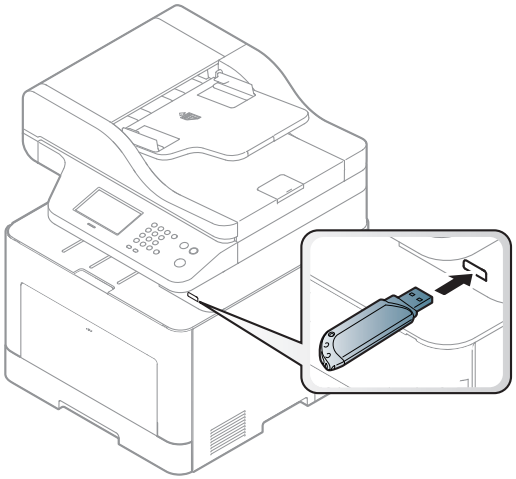

Skeniranje

1. Ubacite USB u ulaz za USB na vašoj mašini.
2. Stavite dokument licem okrenut dole na staklo skenera ili ubacite dokumente licem okrenutim gore u kutiju dokumenta (pogledajte "Ubacivanje originala" na strani 69).
3. Odaberite opciju (skeniranje) > **Scan To USB** > **OK** u kontrolnom panelu.

   Ili selektujte **Scan** > **USB** > **Next** > **Start** na ekranu.

   Uređaj počinje da skenira.

Nakon završetka skeniranja, možete da izvadite USB iz mašine.

Koristeći USB memoriju

Prilagođavanje skeniranja na USB

Možete da specifikujete veličinu slike, format fajla ili boju za svaki dokument koji je skeniran na USB.

1 Selektujte (skeniranje) > (**Menu**) > **Scan Feature** > **USB Feature** u kontrolnom panelu.

Ili odaberite opciju **Scan to** > (**Menu**) > **Scan Feature** > **USB Feature** u kontrolnom panelu.

Ili selektujte **Direct USB** > **Scan to USB** > (settings) na ekranu.

2 Selektujte opciju za podešavanje koju želite da se pojavi.

- **Original Size:** Podesite veličinu slike.
- **Original Type:** Postavlja vrstu originalnog dokumenta.
- **Resolution:** Postavlja rezoluciju slike.
- **Color Mode:** Postavlja režim za boju. Ako odaberete opciju **Mono** u ovoj opciji, nećete moći da odaberete JPEG fajl u **File Format**.
- **File Format:** Postavlja format fajla u koji će se sačuvati slika. Ako odaberete opciju **TIFF** ili **PDF**, možete skenirati dokument na više stranica. Ako odaberete opciju **JPEG** u ovoj opciji, nećete moći da odaberete **Mono** u režimu u boji **Color Mode**.
- **Duplex:** Postavlja dupli režim.
- **Darkness:** Podešava nivo osvetljenosti za skeniranje originala.
- **File Name:** Postavlja naziv fajla.
- **File Policy:** Postavlja politiku za čuvanje fajlova između procesa zamene ili procesa promene naziva.
- **PDF Encryption:** Postavlja šifrovane **PDF** fajlove.

3 Odaberite željeni status i pritisnite **OK**.

4 Ponovite korake 2 i 3 da biste postavili druge opcije za podešavanje.

5 Pritisnite dugme (**Stop/Clear**) ili početnu( ) ikonu, kako biste se vratili u spreman režim rada.

Možete da promenite fabrička podešavanja za skeniranje. Pogledajte napredni vodič.

Koristeći USB memoriju

Štampanje sa USB-a

Možete direktno da štampate datoteke koje se nalaza na vašem USB-u.

Datoteka je podržana od strane opcije Direktnog štampanja (Direct Print).

- PRN: U skladu su samo datoteke kreirane od strane ovlašćenog trgovca.

Ako štampate PRN datoteke kreirane od strane druge mašine, kvalitet štampanja može da bude različit.

- TIFF: TIFF 6.0 osnova
- JPEG: JPEG osnova
- PDF: PDF 1.7 ili starija verzija

Kako biste štampali sa USB-a

1 Ubacite USB u ulaz za USB na vašoj mašini i zatim pritisnite **Direct USB**.

2 Odaberite **USB Print**.

3 Pritisnite folder ili datoteku koju želite i pritisnite **OK**.

Ako vidite [+] ili [D] ispred naziva foldera, to je znak da u odabranom folderu ima više foldera ili datoteka.

4 Pritisnite broj kopija za štampanje ili unesite broj.

5 Pritisnite **OK**, **Start** ili **Print**kako bi počelo štampanje odabranog fajla.

Nakon završetka štampanja, na ekranu će vam se pojaviti poruka sa pitanjem da li želite da štampate još nešto.

6 Pritisnite **OK** kada se **Yes** pojavi da biste ponovo štampali i ponovite korak 2.

Ako ne želite da nastavite sa štampanjem, pritisnite levu/desnu strelicu da odaberete **No** i onda pritisnite **OK**.

7 Pritisnite dugme (**Stop/Clear**) ili početnu( ) ikonu, kako biste se vratili u spreman režim rada.

Koristeći USB memoriju

Podržavanje podataka

Podaci u memoriji mašine slučajno mogu da budu obrisani zbog gašenja uređaja usled nestanka struje. Podrška vam pomaže da zaštitite sistemska podešavanja stavljajući ih na datoteke za podršku i njihovim daljim prebacivanjem na USB memoriju.

podržavanje podataka

1. Ubacite USB u ulaz za USB na vašoj mašini.
2. Selektujte (**Menu**) > **System Setup** > **Machine Setup** > **Export Setting** u kontrolnom panelu.

   Ili selektujte **Setup** > **Machine Setup** > **Next** > **Initial Setup** > **Export Setting** na ekranu.
3. Odaberite **Setup Data**, **Address Book** i pritisnite **OK**.

   Podaci su stavljeni i podržani na USB memoriji.
4. Pritisnite dugme (**Stop/Clear**) ili početnu( ) ikonu, kako biste se vratili u spreman režim rada.

Vraćanje podataka

1. Ubacite USB na kojoj se nalaze podržani podaci u ulaz za USB.
2. Selektujte (**Menu**) > **System Setup** > **Machine Setup** > **Import Setting** u kontrolnom panelu.

   Ili selektujte **Setup** > **Machine Setup** > **Next** > **Initial Setup** > **Import Setting** na ekranu.
3. Odaberite **Setup Data**, **Address Book** i pritisnite **OK**.
4. Selektujte fajl koji želite da povratite i pritisnite **OK**.
5. Pritisnite **OK** kada se **Yes** pojavi da povratite fajl sa USB-a i vratite ga na uređaj.
6. Pritisnite dugme (**Stop/Clear**) ili početnu( ) ikonu, kako biste se vratili u spreman režim rada.

Koristeći USB memoriju

upravljanje USB memorijom

Možete da obrišete datoteke koje se nalaze na vašem USB-u, jednu po jednu, ili sve odjednom reformatiranjem uređaja.

Ako vidite [+] ili [D] ispred naziva foldera, to je znak da u odabranom folderu ima više foldera ili datoteka.

Nakon brisanja ili reformatiranja datoteka sa USB-a, oni se više ne mogu povratiti. Dalje, pre brisanja treba prvo da potvrdite da više ne želite da koristite te podatke.

Brisanje fajla slike

Za ekran na dodir, odaberite **Direct USB** > **File Manage** > **Next** > odaberite fajl > (settings) > **Delete** na ekranu.

1. Ubacite USB u ulaz za USB na vašoj mašini i zatim pritisnite **Direct USB**.
2. Selektujte opciju **File Manage** > **Delete** i zatim pritisnite **OK**.
3. Selektujte fajl koji želite da obrišete i pritisnite **OK**.
4. Odaberite **Yes**.
5. Pritisnite dugme (**Stop/Clear**) ili početnu( ) ikonu, kako biste se vratili u spreman režim rada.

Formatiranje USB-a

Za ekran na dodir, odaberite **Direct USB** > **File Manage** > **Next** > odaberite fajl > (settings) > **Format** na ekranu.

1. Ubacite USB u ulaz za USB na vašoj mašini i zatim pritisnite **Direct USB**.
2. Selektujte opciju **File Manage** > **Format** i zatim pritisnite **OK**.
3. Odaberite **Yes**.
4. Pritisnite dugme (**Stop/Clear**) ili početnu( ) ikonu, kako biste se vratili u spreman režim rada.

Koristeći USB memoriju

Gledanje statusa USB-a

Možete da proverite koliko ima slobodnog prostora u vašoj memoriji za skeniranje i čuvanje dokumenata.

Za ekran na dodir, odaberite **Direct USB** > **Show Space** > **Next** na ekranu.

1. Ubacite USB u ulaz za USB na vašoj mašini i zatim pritisnite **Direct USB**.
2. Odaberite **Check Space**.
3. Pojaviće se dostupni memorijski prostor na ekranu.
4. Pritisnite dugme (**Stop/Clear**) ili početnu( ) ikonu, kako biste se vratili u spreman režim rada.

3. Održavanje

U ovom poglavlju su date informacije o kupovini potrošnog materijala, dodatne opreme i zamenskih delova dostupnih za vaš uređaj.

- Naručivanje potrošnog materijala i dodatne opreme 97
- Dostupni potrošni materijali 98
- Dostupni dodatni pribor 100
- Dostupni zamenski delovi 101
- Čuvanje toner kasete 102
- Preraspodela tonera 104
- Zamena toner kasete 106
- Zamena kontejnera za rasipanje tonera 109
- Insuvećavanje dodatnog pribora 111
- Nadgledanje roka trajanja opreme 115
- Upozorenje da je toner skoro prazan 116
- Čišćenje uređaja 117
- Saveti za premeštanje i čuvanje uređaja 123

Naručivanje potrošnog materijala i dodatne opreme

Dostupnost dodatne opreme zavisi od zemlje do zemlje. Obratite se prodajnom predstavniku kako biste dobili spisak dostupnog potrošnog materijala i delova za održavanje.

Da biste naručili potrošni materijal, dodatnu opremu i zamenske delove koje je odobrila kompanija Samsung, obratite se lokalnom zastupniku kompanije Samsung ili prodavcu od koga ste kupili uređaj. Takođe, možete da posetite **www.samsung.com/supplies**, izaberete svoju zemlju ili regiju da dobijete informacije o kontaktiranju servisa.

Dostupni potrošni materijali

Kad se postojeći potrošni materijal približi isteku radnog veka, možete naručiti sledeće vrste potrošnog materijala:

Tip	Model	Prosečni kapacitet[a]	Naziv artikla
Toner kaseta	• **CLX-419x series** • **C186x series**	• Koliko traje crni ketridž: Oko 2.500 standardnih stranica (Crna) • Koliko traje ketridž u boji: Oko 1.800 standardnih stranica (Žuta/Magenta/Cijan)	• CLT-K504S: Crna • CLT-Y504S: Žuta • CLT-M504S: Magenta • CLT-C504S: Cijan
	• **CLX-626x series**	• Koliko traje crni ketridž: Oko 2.000 standardnih stranica (Crna) • Koliko traje ketridž u boji: Oko 1.500 standardnih stranica (Žuta/Magenta/Cijan)	• CLT-K506S: Crna • CLT-Y506S: Žuta • CLT-M506S: Magenta • CLT-C506S: Cijan
		• Koliko traje crni ketridž: Oko 6.000 standardnih stranica (Crna) • Koliko traje ketridž u boji: Oko 3.500 standardnih stranica (Žuta/Magenta/Cijan)	• CLT-K506L: Crna • CLT-Y506L: Žuta • CLT-M506L: Magenta • CLT-C506L: Cijan
Kontejner za rasipanje tonera	• **CLX-419x series** • **C186x series**	• Oko 14.000 standardnih stranica (Crna) • Oko 3.500 standardnih stranica (Žuta/Magenta/Cijan)	CLT-W504
	• **CLX-626x series**		CLT-W506

a. Deklarisana vrednost kapaciteta u skladu sa standardom ISO/IEC 19798. Broj stranica može da zavisi od okruženja za rad, vremenske intervale štampanja, grafike, medie i veličine medie.

Dostupni potrošni materijali

U zavisnosti od opcija, procenta dela slike i režima posla koji se koristi, rok trajanja ketridža tonera se može razlikovati.

Prilikom kupovine novih kaseta tonera i ostalog potrošnog materijala, oni moraju da se kupe u istoj zemlji u kojoj ste kupili i uređaj. Inače nove kasete tonera ili drugi potrošni materijal neće biti kompatibilni sa vašim uređajem zbog različitih konfiguracija kaseta tonera i drugog potrošnog materijala prema određenim uslovima zemlje.

Samsung ne preporučuje korišćenje neoriginalnih Samsung kaseta tonera kao što su toneri koji se pune ili remontovani toneri. Kompanija Samsung ne može da garantuje kvalitet toner kaseta koje nisu originalni Samsung proizvodi. Servis i opravka koji su potrebni kao rezultat korišćenja neoriginalnih Samsung kaseta tonera nisu pokriveni garancijom uređaja.

Dostupni dodatni pribor

Možete da kupite i ugradite dodatne elemente kako biste povećali performanse i kapacitet vašeg uređaja.

- Neke funkcije i opcione stavke možda neće biti dostupne u zavisnosti od modela ili zemlje (pogledajte "Osobine po modelu" na strani 8).

Pribor	Funkcija	Naziv artikla
Modul memorije	Produžuje kapacitet memorije vašeg uređaja.	• CLX-419x series/C186x series: ML-MEM370 (512 MB) • CLX-626x series: ML-MEM380 (1024 MB)
Opciona kaseta	Ako imate učestale papire sa isporukom papira, možete da dodate dodatnih 520 [a] listova u kasetu.	• CLX-626x series: CLP-S680A
IEEE 1284B paralelni povezivač[b]	Dozvoljava Vam da koristite nekoliko interfejsa. • Kada instalirate drajver za štampač sa IEEE 1284B paralelnim povezivačem, mašina se možda neće moći pronaći i nakon instalacije samo će neke osnovne funkcije raditi dobro. • Ako želite da proverite status mašine ili postavite podešavanja, mašinu povežite za kompjuter preko USB kabla ili na mrežu. • Ako koristite IEEE 1284B paralelni povezivač, ne možete da koristite USB kabl.	• CLX-626x series: ML-PAR100

a. Čist papir od 80 g/m2 (20 lb veza).
b. Opcioni IEEE 1284B paralelni povezivač može da se koristi ubacivanjem, kako u USB priključak, tako i u 5V ulaz.

Dostupni zamenski delovi

Za kupovinu zamenskih delova obratite se prodavcu od koga ste kupili uređaj. Zamenu zamenskih delova sme da obavlja isključivo ovlašćeni serviser, zastupnik ili prodavac od koga ste kupili uređaj. Garancija ne pokriva zamenu zamenskih delova po isteku njihovog „prosečnog kapaciteta”.

Zamenski delovi se menjaju u specifičnim intervalim da bi se izbegli problemi sa kvalitetom štampanja i uvlačenjem papira koji nastaju zbog istrošenih delova, pogledajte tabelu ispod. Ovo za cilj ima održavanje vrhunske radne karakteristike uređaja. Zamenske delove treba zameniti po isteku radnog veka za svakog od njih.

Delovi	Prosečni kapacitet[a]	
	CLX-419x series/C186x series	CLX-626x series
Prenosni valjak	Oko 100.000 strana	Oko 100.000 strana
Jedinica za fuzionisanje	Oko 50.000 strana	Oko 100.000 strana
prihvatni valjak	Oko 200.000 strana	Oko 300.000 strana
Usporen valjak	Oko 100.000 strana	Oko 100.000 strana
Jedinica za srednje prenošenje (ITB)	Oko 100.000 strana	Oko 100.000 strana

a. To će uticati na korišćeni operativni sistem, performance kopmjutera, softver za aplikacije, metod konekcije, mediu, veličinu medie i kompleksnost posla.

Čuvanje toner kasete

Toner kasete sadrže komponente koje su osetljive na svetlost, temperaturu i vlagu. Kompanija Samsung preporučuje korisnicima da prate preporuke da bi se osigurao optimalan radni učinak, najviši kvalitet i najduži rpk trajanja novog Samsung ketridža tonera.

Skladištite kasetu u istom okruženju u kakvom će i sam štampač biti korišćen. To bi trebalo da bude kontrolisana temperatura i uslovi vlažnosti. Toner kaseta treba da ostane u svom originalnoj, neotvorenoj ambalaži sve do postavljanja – ako originalna ambalaža nije na raspolaganju, prekrijte gornji otvor kasete papirom i stavite je na tamno i zatvoreno mesto.

Otvaranje pakovanja kasete pre upotrebe drastično skraćuje njen predviđeni skladišni i radni vek. Ne držite je na podu. Ako je toner kaseta izvađena iz štampača, pratite uputstva data ispod o tome kako se toner kaseta pravilno čuva.

- Skladištite kasetu unutar zaštitne kese iz originalnog pakovanja.
- Položenu (tj. da ne leži na jednom njenom kraju) tako da bude okrenuta istom stranom naviše kao kada se nalazi u uređaju.
- Nemojte skladištiti namirnice pri sledećim uslovima:
  - temperaturi većoj od 40°C (104°F)
  - Raspon vlažnosti manji od 20% ili veći od 80%.
  - u okruženju u kome dolazi do ekstremnih promena vlažnosti ili temperature
  - na direktnoj sunčevoj ili sobnoj svetlosti
  - na prašnjavim mestima
  - u automobilu duže vreme
  - u okruženju u kome su prisutni korozivni gasovi
  - u okruženju u kome je prisutna so u vazduhu.

Uputstvo za upotrebu

- Ne dodirujte površinu fotoprovodnog valjka u kaseti.
- Ne izlažite kasetu vibracijama ili udaru.
- Nikad ne okrećite valjak rukom, naročito u obratnom smeru; tako možete oštetiti njegovu unutrašnjost i prosuti toner.

Korišćenje toner kasete

Kompanija Samsung Electronics ne preporučuje i ne odobrava upotrebu toner kaseta koje nisu originalni Samsung proizvodi u vašem štampaču, pod tim podrazumevajući generičke, samostalno proizvedene, ponovo punjene ili prerađene toner kasete.

Garancije štampača kompanije Samsung ne pokriva oštećenje uređaja izazvano upotrebom toner kasete koja je ponovo punjena, prerađena ili nije originalni Samsung proizvod.

Čuvanje toner kasete

Procenjen radni vek kasete

Procenjeni radni vek kasete (kapacitet toner kasete) zavisi od količine tonera potrebnog za zadatke štampanja. Aktuelni štampani prinos može da varira u zavisnosti od gustine štampanja stranica koje štampate, operativnog okruženja, procenta dela slike, vremenskih intervala pri štampanju, vrste medie i-ili veličine medie. Ako štampate puno grafike potrošnja tonera je veća, pa ćete možda morati češće da menjate kasetu.

Preraspodela tonera

Kad se približi kraj radnog veka toner kasete:

- Pojavljuju se bele pruge ili bleda štampa i/ili gustina varira od jedne strane do druge.
- **Status** LED svetli crveno. Poruka u vezi sa tonerom, koja treba da Vam navede da je toner skoro prazan, će se možda prikazati na ekranu.
- Prozor računarskog programa Samsung Printing Status će se pokazati na računaru prikazujući vam koji ketridž je pri kraju (pogledajte "Korišćenje programa Samsung Printer Status" na strani 372).

Ukoliko se ovo desi, možete privremeno poboljšati kvalitet štampanja prerasporedelom tonera u kaseti. U nekim slučajevima bele pruge ili bledi otisak će se pojavljivati iako ste prerasporedili toner.

Ilustracije u ovom korisničkom vodiču mogu da se razlikuju od vašeg uređaja u zavisnosti od njegovih opcija ili modela. Proverite vrstu vašeg uređaja (pogledajte "Pogled spreda" na strani 25).

- Da biste sprečili oštećivanje toner kasete, nemojte da je izlažete svetlosti više od nekoliko minuta. Po potrebi je pokrijte parčetom papira.
- Ne dodirujte zelenu oblast toner kasete. Koristite ručicu na toner kaseti da biste izbegli dodirivanje ove oblasti.
- Ne koristite oštre predmete, kao što su nož ili makaze, za otvaranje ambalaže toner kasete. Oštri predmeti mogu da oštete valjak u kaseti.
- Ako toner dospe na odeću, obrišite ga suvom krpom i operite taj odevni predmet hladnom vodom. Topla voda spaja toner sa tkaninom.

Preraspodela tonera

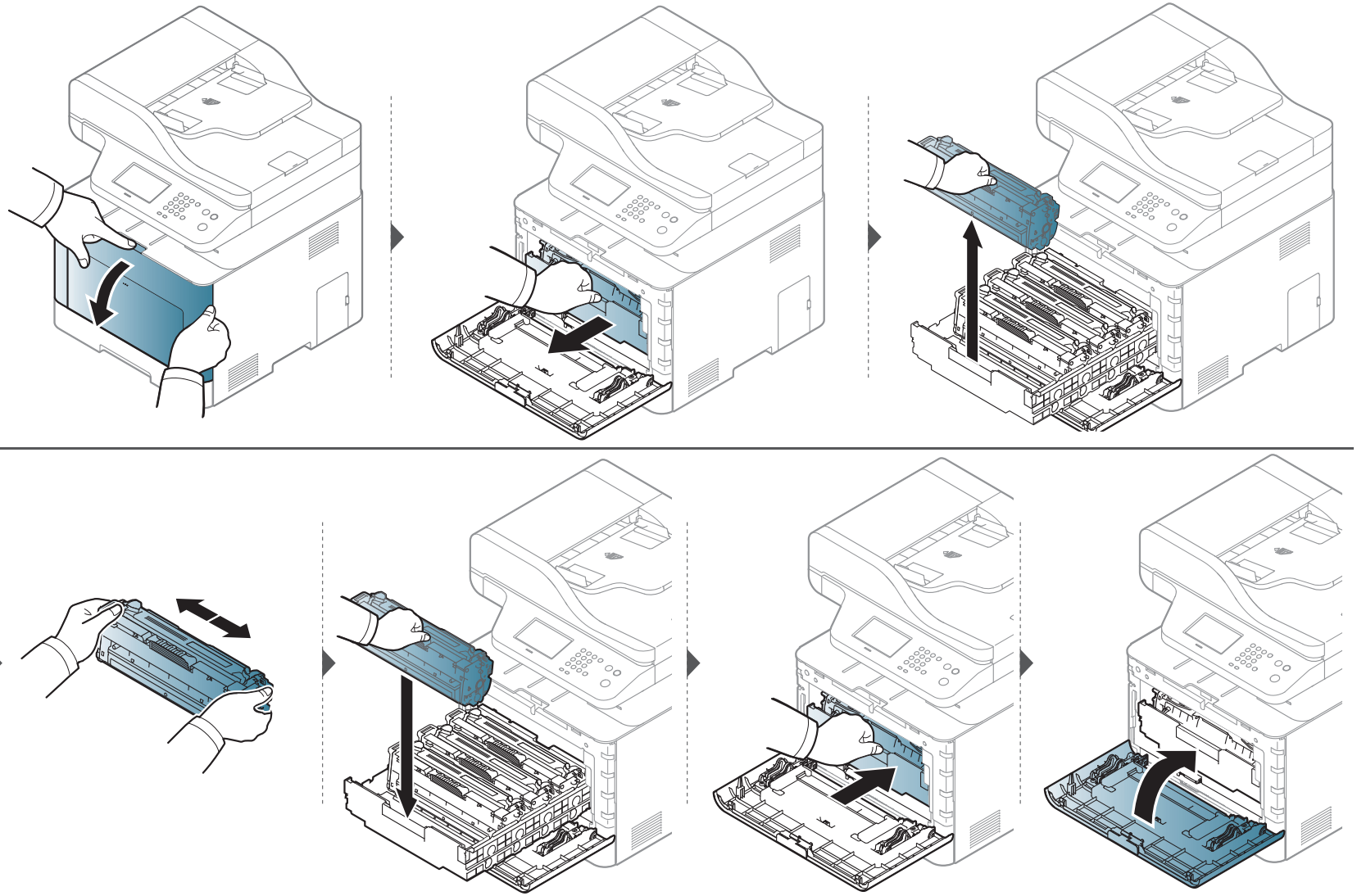

Zamena toner kasete

Mašina koristi četiri boje i ima različiti ketridž tonera za svaku: žuta (Y), magenta (M), cijan (C) i crna (K).

- Status LED i poruka u vezi sa tonerom na ekranu pokazuje kada svaki posebni toner treba da bude zamenjen.
- Prozor računarskog programa Samsung Printing Status će se pokazati na računaru prikazujući vam koji ketridž je prazan (pogledajte "Korišćenje programa Samsung Printer Status" na strani 372).

Proverite koji tip toner kasete koristi vaš uređaj (pogledajte "Dostupni potrošni materijali" na strani 98).

- Mućkajte ketridž tonera, jer će to uvećati početni kvalitet štampanja.
- Ilustracije u ovom korisničkom vodiču mogu da se razlikuju od vašeg uređaja u zavisnosti od njegovih opcija ili modela. Proverite vrstu vašeg uređaja (pogledajte "Pogled spreda" na strani 25).

- Da biste sprečili oštećivanje toner kasete, nemojte da je izlažete svetlosti više od nekoliko minuta. Po potrebi je pokrijte parčetom papira.
- Ne dodirujte zelenu oblast toner kasete. Koristite ručicu na toner kaseti da biste izbegli dodirivanje ove oblasti.
- Ne koristite oštre predmete, kao što su nož ili makaze, za otvaranje ambalaže toner kasete. Oštri predmeti mogu da oštete valjak u kaseti.
- Ako toner dospe na odeću, obrišite ga suvom krpom i operite taj odevni predmet hladnom vodom. Topla voda spaja toner sa tkaninom.

Zamena toner kasete

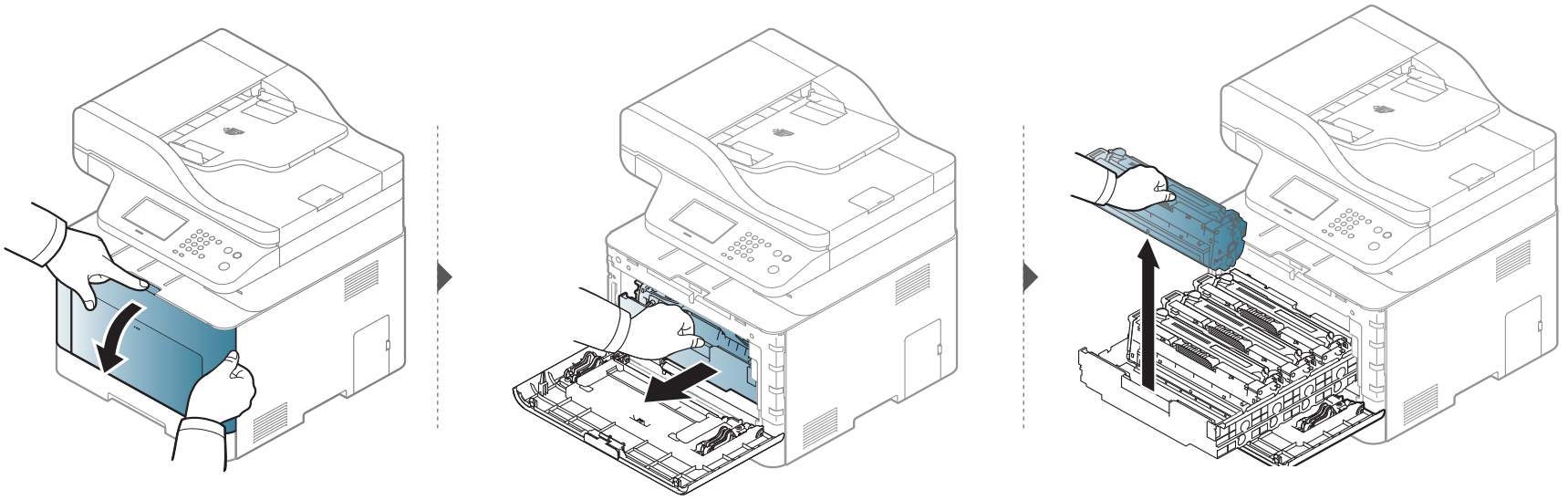

CLX-419x series/C186x series

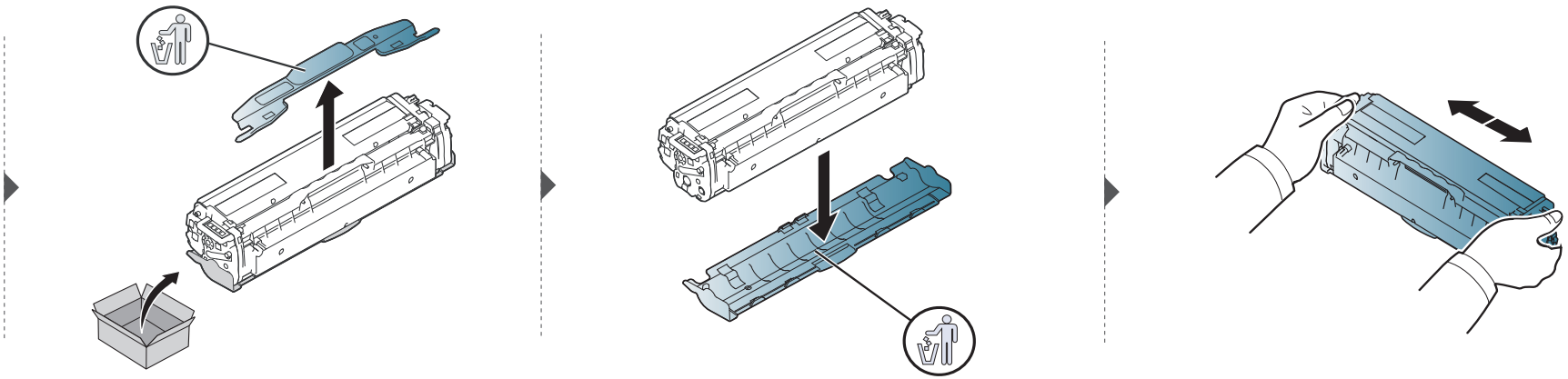

Zamena toner kasete

CLX-626x series

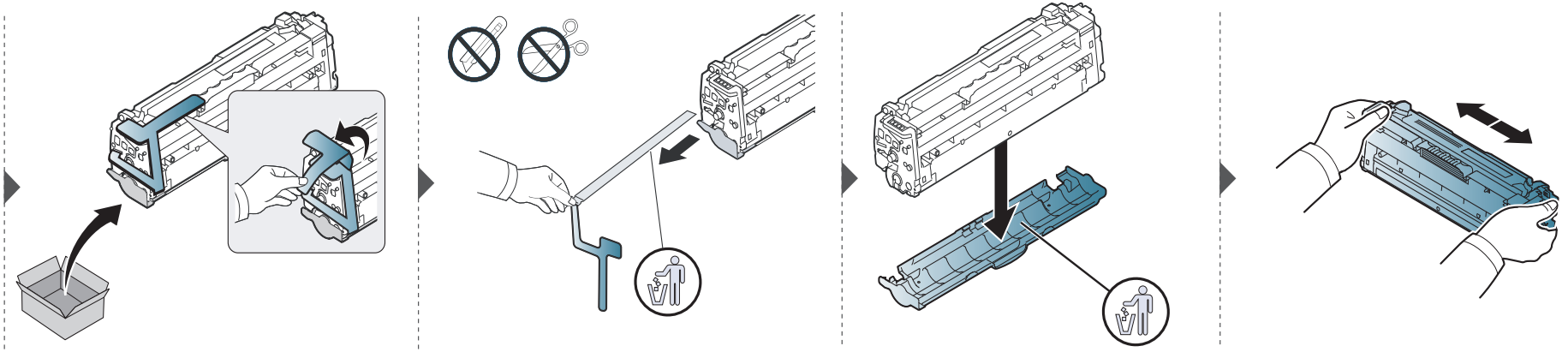

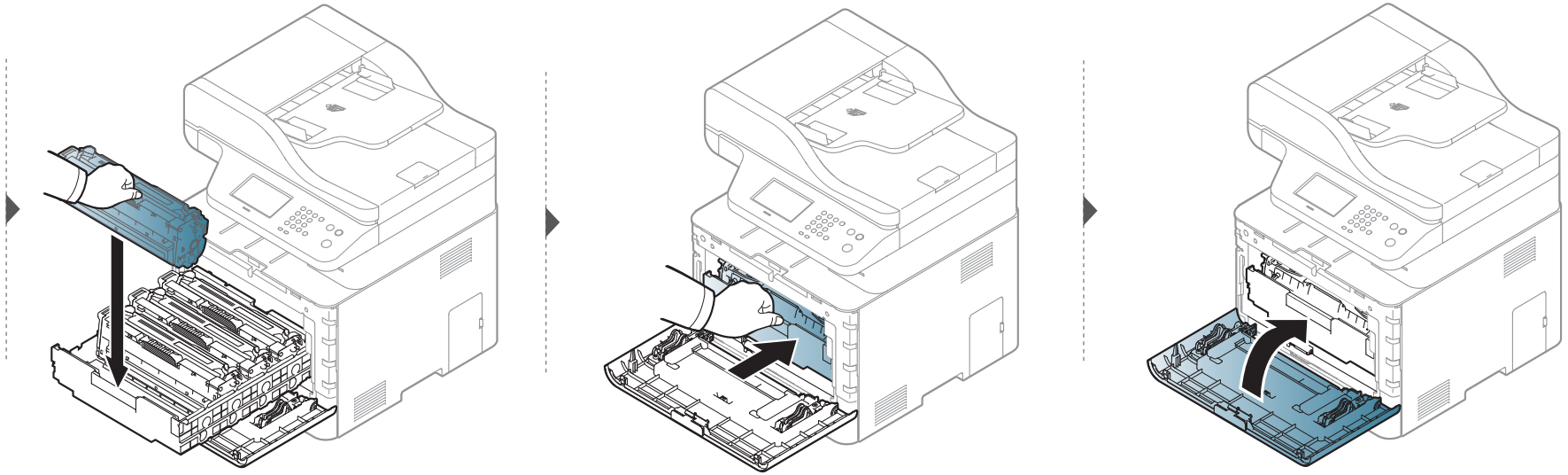

Zamena kontejnera za rasipanje tonera

Kada istekne rok trajanja kontejnera za rasipanje tonera, poruka u vezi sa tim će se prikazati na ekranu kontrolnog panela, prikazujući vam da on treba da bude zamenjen. Proverite koji tip kontejnera koristi vaš uređaj (pogledajte "Dostupni potrošni materijali" na strani 98).

- Čestice tonera mogu da budu puštene unutar mašine, ali to ne znači odmah da je mašina oštećena. Zovite servisera kada se pojave prvi problemi sa kvalitetom štampanja.
- Kada kontejner povučete iz mašine, uradite to lagano i pažljivo kako vam ne bi ispao iz ruku.
- Budite sigurni da ste ga spustili na ravnu površinu kako se toner ne bi prosuo.

Nemojte da ga naginjete ili okrenete.

Zamena kontejnera za rasipanje tonera

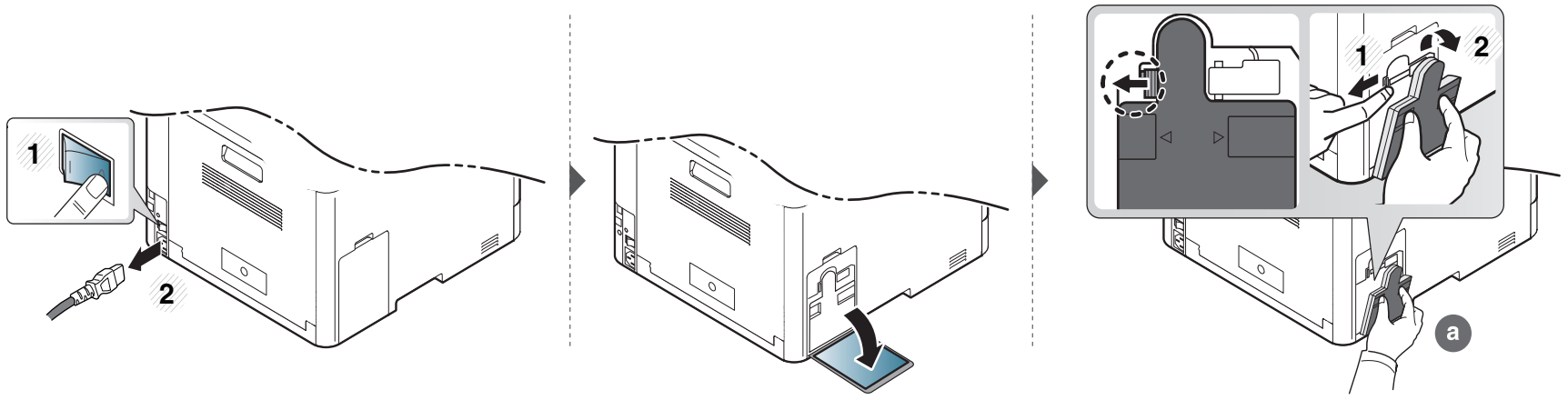

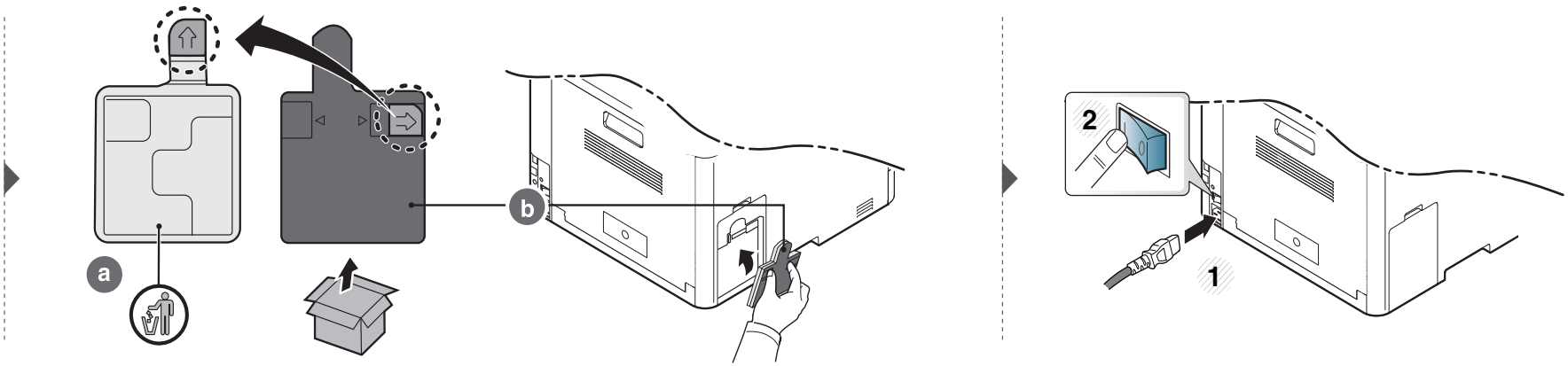

Insuvećavanje dodatnog pribora

Oprez

- Izvadite kabl za napajanje

  Nikada ne pomerajte poklopac sa glavne table dok je uređaj još uvek uključen.

  Da biste sprečili mogućnost za izbijanje kratkog spoja, uvek, kada instalirate ili otklanjate BILO KOJI unutrašnji ili spoljašnji deo, izvucite kabl za napajanje iz struje.

- Izprazniti statički elektricitet

  Kontrolna tabla i unutrašnji dodatni delovi (mrežna kartica ili memorijski modul) su veoma osetljivi na statički elektricitet. Pre instaliranja ili otklanjanja bilo kog unutrašnjeg dodatnog dela, ispraznite statički elektricitet iz vašeg tela pipajući neki metal, kao što je metalna ploča na bilo kom uređaju koji je prizemljen u struju. Ako se krećete okolo pre završetka instaliranja, ponovite ovaj postupak kako biste ponovo ispraznili statički elektricitet.

Kada instalirate dodatne delove, baterija u mašini je uslužna komponenta. Nemojte je sami menjati. Postoji potencijalni rizik od eksplozije, ako je baterija zamenjena ne odgovarajućom. Otklonite korišćene baterije u skladu sa instrukcijama.

Podesiti Device Options

Kada instalirate opcione uređaje, kao što su opciona kaseta, memorija, itd., ova mašina će automatski detektovati i postaviti opcione uređaje. Ako ne možete da koristite opcione uređaje koji su instalirani na ovom drajveru, treba da ih postavite u **Device Options**.

1. Kliknite na meni **Početak**.
   - Za „Windows 8“, iz **Charms(Dugmad)**, odaberite **Pretraži** > **Postavke**.
2. Za Windows XP/2003 izaberite **Štampači i faks uređaji**.
   - Za sistem Windows 2008/Vista, izaberite **Kontrolna tabla** > **Hardver i zvuk** > **Štampači**.
   - Za sistem Windows 7, izaberite **Kontrolna tabla** > **Hardver i zvuk** > **Uređaji i štampači**.
   - Za „Windows 8“ tražite **Uređaji i štampači**.
   - Za sistem Windows Server 2008 R2, izaberite **Kontrolna tabla** > **Hardver**> **Uređaji i štampači**.
3. Kliknite desnim tasterom na uređaj.
4. Za sistem Windows XP/2003/2008/Vista, pritisnite **Svojstva**.

   Za „Windows 7“, „Windows 8“ ili „Windows Server 2008 R2“, izaberite iz kontekstualnog menija **Svojstva štampača**.

Insuvećavanje dodatnog pribora

Ako stavka **Svojstva štampača** ima simbol ► , možete da odaberete drajvere drugog štampača koji je povezan za odabrani štampač.

5 Odabrati **Device Options**.

Prozor sa obeležjima **Svojstva** se može razlikovati u zavisnosti od drajvera ili operativnog sistema koje koristite.

6 Odaberite odgovarajuću opciju.

Neki meniji se možda neće pojaviti na ekranu u zavisnosti od opcija ili modela. Ako do toga dođe, to znači da se oni ne mogu primeniti na vašoj mašini.

- **Tray Options:** Odaberite opcionu kasetu koju ste instalirali. Možete da postavite kasetu.
- **Storage Options:** Odaberite opcionu memoriju koju ste instalirali. Ako je funkcija čekirana, možete da odaberete režim za štampanje **Print Mode**.
- **Printer Configuration:** Za ovaj posao štampanja odaberite jezik štampača.
- **Administrator Settings:** Možete da odaberete opcije **Printer Status** i **EMF Spooling**.
- **Admin Job Accounting:** Dozvoljava vam da povežete identifikacione informacije naloga i korisnika sa svakim dokumentom koji štampate.
  - **User permission:** Ako čekirate ovu opciju, samo korisnici sa korisničkom dozvolom mogu da štampaju.
  - **Group permission:** Ako čekirate ovu opciju, samo grupe sa grupnom dozvolom mogu da štampaju.

Ako želite da šifrujete šifru računovodstvenog posla, proverite i čekirajte opciju **Job Accounting Password Encryption**.

- **Podešavanja veličine poručenog papira:** Možete da posebno navedete veličinu poručenog papira.

7 Kliknite na **OK** pre nego što ugasite prozor **Svojstva** ili **Svojstva štampača** .

Insuvećavanje dodatnog pribora

Nadograđivanje modula memorije

Vaš uređaj ima dualni linijski modul memorije (DIMM). Ako želite da instalirate dodatnu memoriju, koristite ovaj modul memorije. Preporučujemo Vam da koristite samo genuine Samsung DIMM. Ako se ispostavi da je problem na vašem uređaju prouzrokovao neki treći deo, možete da izgubite vašu garanciju koju ste dobili uz uređaj.

Naručena informacija je omogućena za opcione dodatne elemente (pogledajte "Dostupni dodatni pribor" na strani 100).

Nakon instaliranja opcione memorije, možete koristiti napredne funkcije kao što je provera posla i preciziranje sigurnog posla za štampu u prozoru za obeležja štampača. Red aktivnog posla i politiku datoteke, možete da nadgledate u **Job Manage.** meniju (pogledajte "Koristeći opcione funkcije uređaja" na strani 356).

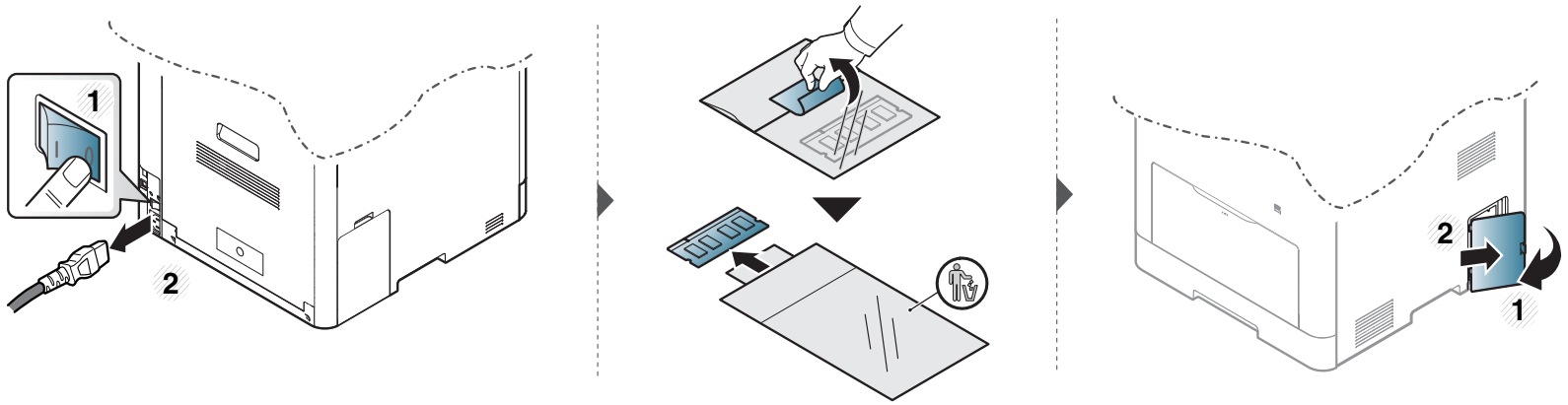

Insuvećavanje dodatnog pribora

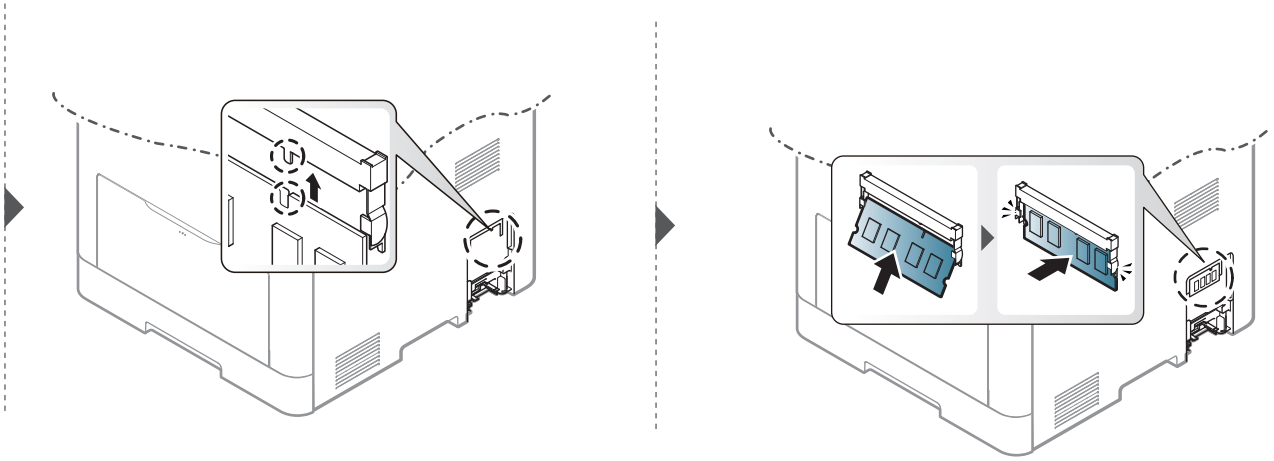

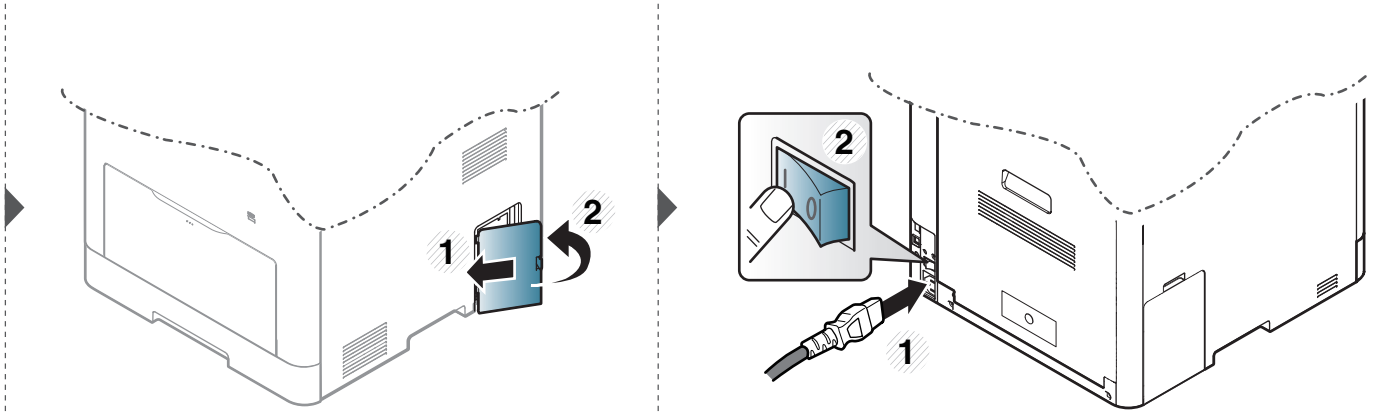

Nadgledanje roka trajanja opreme

Ako vam se dogode zastoj papira ili problemi sa štampanjem, proverite broj papira koji je uređaj odštampao ili skenirao. Ako je potrebno, promenite te delove.

- Pristupanje menijima se može razlikovati od modela do modela (pogledajte "Pristupanje meniju" na strani 40).
- Neki meniju se možda neće pojaviti na ekranu zbog opcija ili modela. U tom slučaju se to ne primenjuje na vaš uređaj.
- Možda će biti neophodno da pritisnete **OK** kako biste upravljali nižim nivoima menija za neke modele.

1 Označite (**Menu**) > **System Setup** > **Maintenance** > **Supplies Life** u kontrolnom panelu.

Ili selektujte **Setup** > **Machine Setup** > **Next** > **Report** > **Supplies Information** na ekranu.

2 Selektujte opciju koju želite i pritisnite **OK**.

3 Pritisnite dugme (**Stop/Clear**) ili početnu( ) ikonu, kako biste se vratili u spreman režim rada.

Upozorenje da je toner skoro prazan

Ako je nivo tonera u ketridžu nizak, pojaviće se poruka ili LAD informišući korisnika da promeni ketridž tonera. Možete da postavite opciju da li želite ili ne da vam se pojavljuje ova poruka.

- Pristupanje menijima se može razlikovati od modela do modela (pogledajte "Pristupanje meniju" na strani 40).
- Možda će biti potrebno da pritisnete **OK** kako biste mogli da prođete kroz niže nivoe menija za neke modele.
- Možete da postavite podešavanja za uređaj preko **Device Settings** u programu Samsung Easy Printer Manager .
  - Za korisnike Windows-a i Mac-a, postavite iz **Samsung Easy Printer Manager** > **(pređete u napredni režim)** > **Device Settings**, pogledajte "Device Settings" na strani 371.

1 Selektujte (**menu**) > **System Setup** > **Maintenance** > **TonerLow Alert** u kontrolnom panelu.

Ili selektujte**Setup** > **Machine Setup** > **Next** > **Initial Setup** > **Toner Status Alert** na ekranu.

Na modelu sa ekranom na dodir, za toner možete da postavite Poruku sa upozorenjem **Warning Level** ako je toner pri kraju u opcijama za stanje tonera **Toner Status Alert** . **Warning Level** predstavlja iznos tonera (%) koji je preostao u ketridžu.

2 Selektujte opciju koju želite.

3 Pritisnite **OK** kako biste sačuvali izbor.

Čišćenje uređaja

Ako dođe do problema sa kvalitetom štampe ili ako uređaj koristite u prašnjavom području, morate redovno da čistite uređaj da biste održali njegove najbolje radne karakteristike i mogli duže da ga koristite.

- Čišćenje kućišta uređaja sredstvima za čišćenje koja sadrže visok procenat alkohola, rastvarača ili drugih agresivnih supstanci može da dovede do njegovog obezbojavanja ili oštećivanja.
- Ako uređaj ili okolno područje budu zagađeni tonerom, preporučujemo čišćenje krpom ili tkaninom koja je pokvašena vodom. Ako budete koristili usisivač, toner će se raspršiti u vazduh i može biti štetan po vaše zdravlje.

Čišćenje spoljašnjosti

Prebrišite kućište uređaja mekom krpom koja nema dlačice. Malo pokvasite krpu vodom, ali pazite da voda ne kapne na ili u uređaj.

Čišćenje uređaja

Čišćenje unutrašnjosti

Tokom procesa štampanja papir, toner i čestice prašine mogu da se nakupe unutar uređaja. Ovo može da prouzrokuje probleme sa kvalitetom štampanja, kao što su tragovi tonera ili zamrljanost. Čišćenjem unutrašnjosti uređaja otklanjaju se ili smanjuju ovi problemi.

- Da biste sprečili oštećivanje toner kasete, nemojte da je izlažete svetlosti više od nekoliko minuta. Po potrebi je pokrijte parčetom papira.
- Ne dodirujte zelenu oblast toner kasete. Koristite ručicu na toner kaseti da biste izbegli dodirivanje ove oblasti.
- Koristite suvi deo odeće kada čistite unutrašnji deo uređaja, budite pažljivi da ne oštetite valjkove za prenos ili neki drugi unutrašnji deo. Za čišćenje ne koristite rastvarače, kao što su benzen ili razređivač. Može doći do problema sa kvalitetom štampe koji mogu oštetiti uređaj.

- Da biste očistili uređaj, koristite suvi deo odeće.
- Isključite uređaj i otkačite kabl za napajanje. Sačekajte da se uređaj ohladi. Ako vaš uređaj ima dugme za uključivanje uređaja, obavezno isključite uređaj, pre nego što počnete sa čišćenjem.
- Ilustracije u ovom korisničkom vodiču mogu da se razlikuju od vašeg uređaja u zavisnosti od njegovih opcija ili modela. Proverite vrstu vašeg uređaja (pogledajte "Pogled spreda" na strani 25).

Čišćenje uređaja

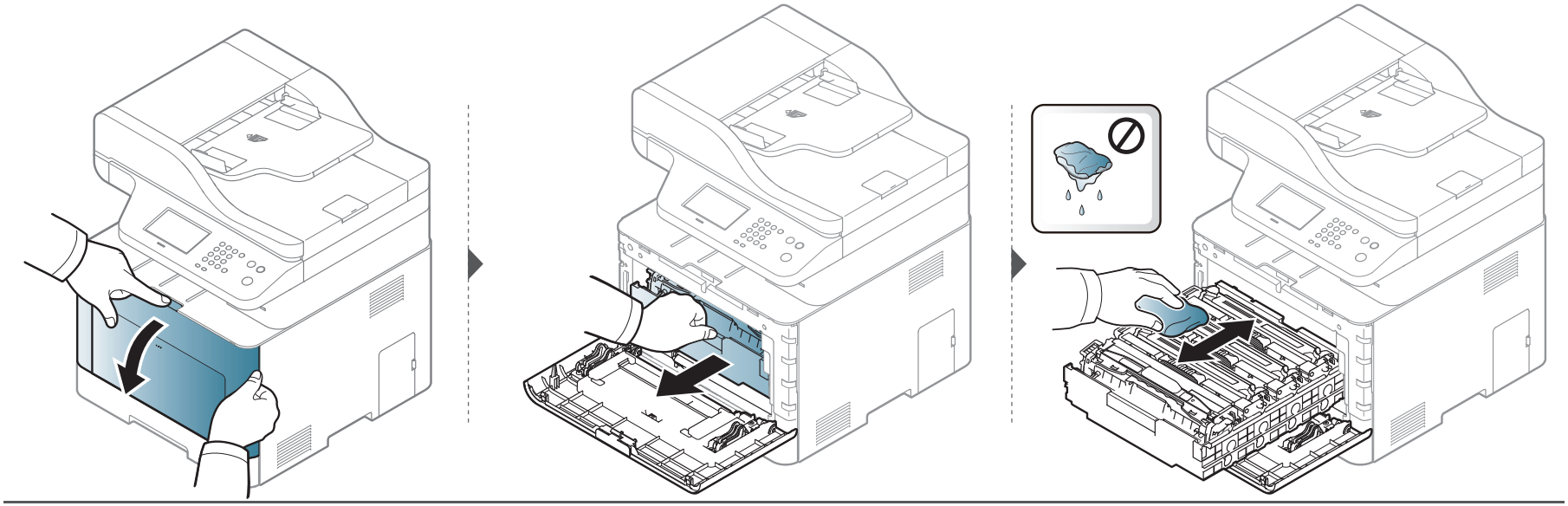

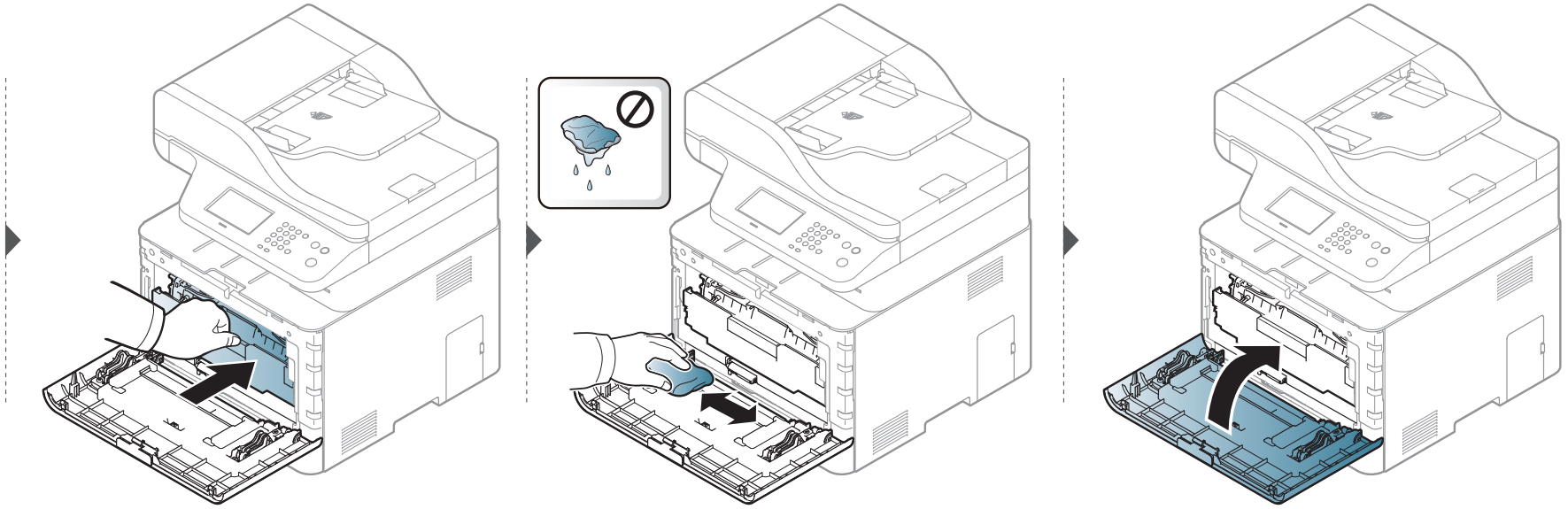

Čišćenje uređaja

Čišćenje prihvatnog valjka

- Isključite uređaj i otkačite kabl za napajanje. Sačekajte da se uređaj ohladi. Ako vaš uređaj ima dugme za uključivanje uređaja, obavezno isključite uređaj, pre nego što počnete sa čišćenjem.
- Ilustracije u ovom korisničkom vodiču mogu da se razlikuju od vašeg uređaja u zavisnosti od njegovih opcija ili modela. Proverite vrstu vašeg uređaja (pogledajte "Pogled spreda" na strani 25).

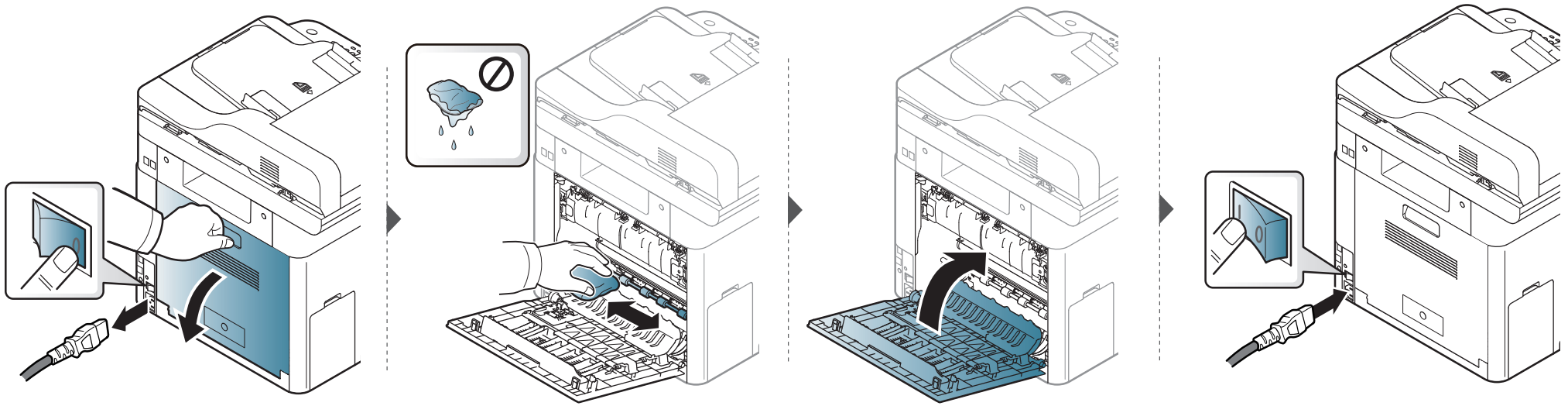

Čišćenje uređaja

Čišćenje jedinice skenera

Čuvanje jedinice skenera čistom vam pomaže da imate što bolje kopije. Predlažemo vam da ih čistite na početku svakog dana i tokom dana, ako je potrebno.

- Isključite uređaj i otkačite kabl za napajanje. Sačekajte da se uređaj ohladi. Ako vaš uređaj ima dugme za uključivanje uređaja, obavezno isključite uređaj, pre nego što počnete sa čišćenjem.
- Ilustracije u ovom korisničkom vodiču mogu da se razlikuju od vašeg uređaja u zavisnosti od njegovih opcija ili modela. Proverite vrstu vašeg uređaja (pogledajte "Pogled spreda" na strani 25).

1 Polako pređite preko njega sa nežnom krpom ili papirnom maramicom nakvašenom vodom.

2 Podignite i otvorite poklopac skenera.

3 Brišite površinu stakla skenera, dok ne bude čisto i suvo.

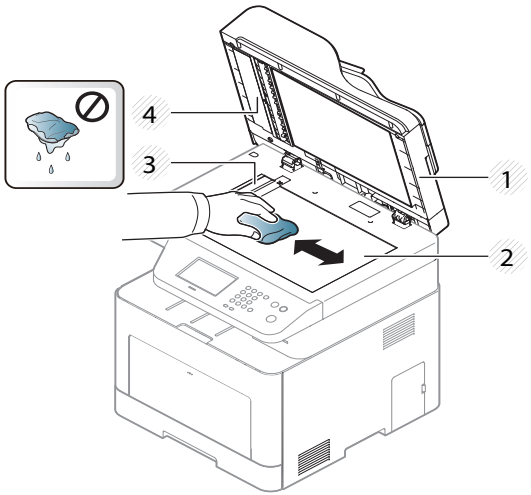

1 Poklopac skenera
2 Staklo skenera
3 Staklo kasete za dokumenta
4 Belo dugme

4 Zatvorite poklopac skenera.

Saveti za premeštanje i čuvanje uređaja

- Pri premeštanju uređaja nemojte ga naginjati niti prevrtati. U suprotnom, unutrašnjost uređaja može biti zagađena tonerom koji može dovesti do oštećivanja uređaja ili smanjenje kvaliteta štampe.
- Pobrinite se da uređaj premeštaju bar dve osobe koje dobro drže uređaj.

4. Rešavanje problema

Ovo poglavlje vam daje korisne informacije o tome šta treba da uradite ukoliko naiđete na grešku.

- **Saveti za sprečavanje zaglavljivanja papira** **125**
- **Čišćenje originalnog dokumenta** **126**
- **Odglavljivanje papira** **131**
- **Razumevanje statusa LED lampica** **143**
- **Razumevanje poruka koje se prikažu na ekranu** **146**

Ovo poglavlje vam daje korisne informacije o tome šta treba da uradite ukoliko naiđete na grešku. Ako vaš uređaj ima ekran, proverite prvo poruku na ekranu kako biste mogli da rešite problem. Ako ne možete da pronađete rešenje za vaš problem u ovom poglavlju, pogledajte poglavlje **Rešavanje problema** u naprednom vodiču (pogledajte "Rešavanje problema" na strani 381). Ako ne možete da pronađete rešenje u Korisnički vodič ili se problem nastavi, potražite pomoć.

Saveti za sprečavanje zaglavljivanja papira

Odabiranjem odgovarajuće medie, može se sprečiti najveći broj zaglavljivanja papira. Da biste izbegli zaglavljivanje papira, pridržavajte se sledećih smernica:

- Proverite da li su podesive vođice ispravno postavljene (pogledajte "Pregled ležišta" na strani 56).
- Nemojte da uklanjate papir iz ležišta dok uređaj štampa.
- Savijte, prelistajte i ispravite svežanj papira pre nego što ga ubacite.
- Ne koristite izgužvani, vlažni ili izrazito uvijeni papir.
- Ne mešajte različite vrste i veličine papira u ladici za papir.
- Koristite samo preporučene medije za štampanje (pogledajte "Specifikacije medija za štampanje" na strani 157).

Čišćenje originalnog dokumenta

Kada se originalan dokument zgužva u kutiji dokumenta, na ekranu će vam se pojaviti poruka sa upozorenjem.

Da biste sprečili habanje dokumenta, polako i pažljivo izvadite zgužvan dokument iz kasete.

Kako biste sprečili da se dokument zgužva, staklo skenera koristite samo za tanke ili miksovane papire originala.

Čišćenje originalnog dokumenta

Originalan papir se zgužva u prednjem delu skenera

- Ilustracije u ovom korisničkom vodiču mogu da se razlikuju od vašeg uređaja u zavisnosti od njegovih opcija ili modela. Proverite vrstu vašeg uređaja (pogledajte "Pogled spreda" na strani 25).
- Funkcija rešavanje problema možda neće biti dostupna, u zavisnosti od modela ili opcionih servisa (pogledajte "Razne funkcije" na strani 11).

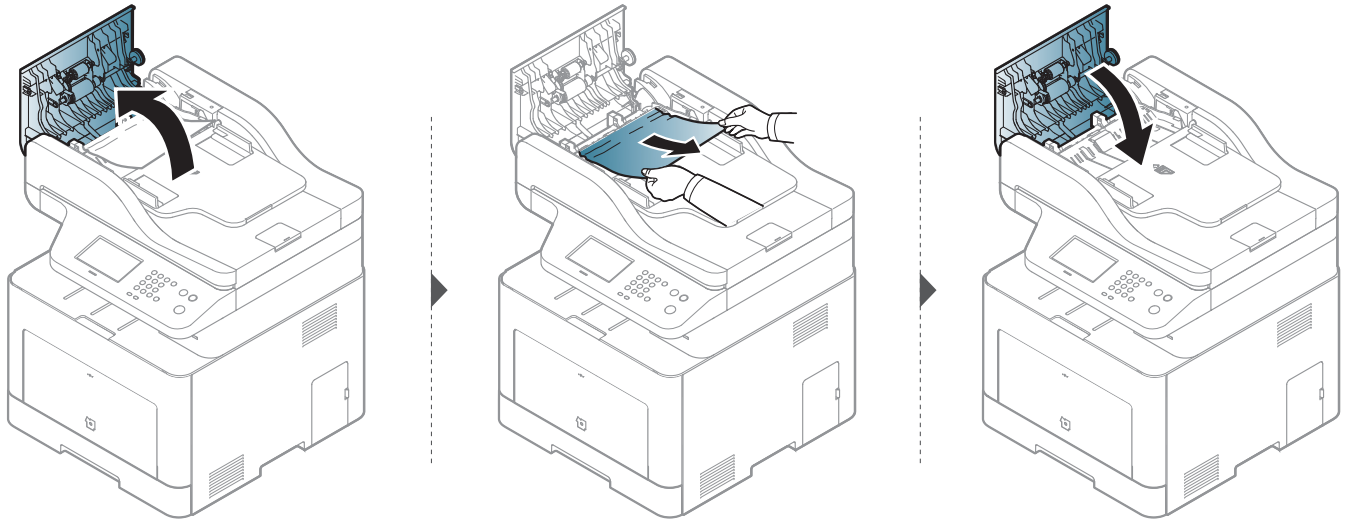

Čišćenje originalnog dokumenta

Originalan papir se zgužva unutar skenera

- Ilustracije u ovom korisničkom vodiču mogu da se razlikuju od vašeg uređaja u zavisnosti od njegovih opcija ili modela. Proverite vrstu vašeg uređaja (pogledajte "Pogled spreda" na strani 25).
- Funkcija rešavanje problema možda neće biti dostupna, u zavisnosti od modela ili opcionih servisa (pogledajte "Razne funkcije" na strani 11).

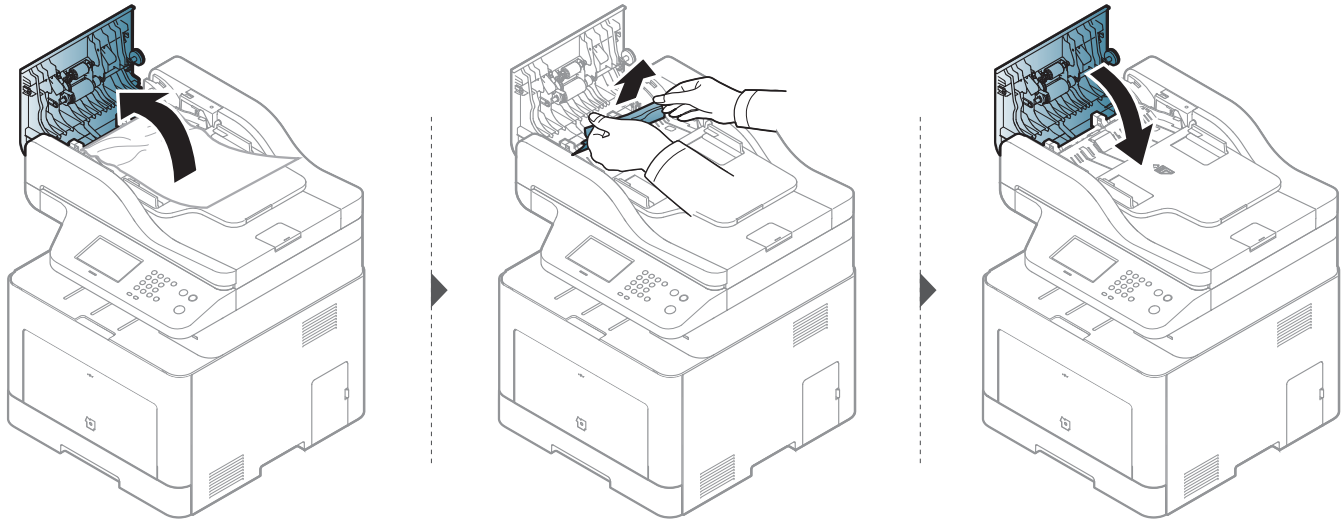

Čišćenje originalnog dokumenta

Originalan papir se zgužva u zadnjem delu skenera

- Ilustracije u ovom korisničkom vodiču mogu da se razlikuju od vašeg uređaja u zavisnosti od njegovih opcija ili modela. Proverite vrstu vašeg uređaja (pogledajte "Pogled spreda" na strani 25).
- Funkcija rešavanje problema možda neće biti dostupna, u zavisnosti od modela ili opcionih servisa (pogledajte "Pogled spreda" na strani 25).

1 Izvadite sve preostale stranice iz kutije dokumenta.

2 Pažljivo izvadite zgužvan papir iz kutije dokumenta.

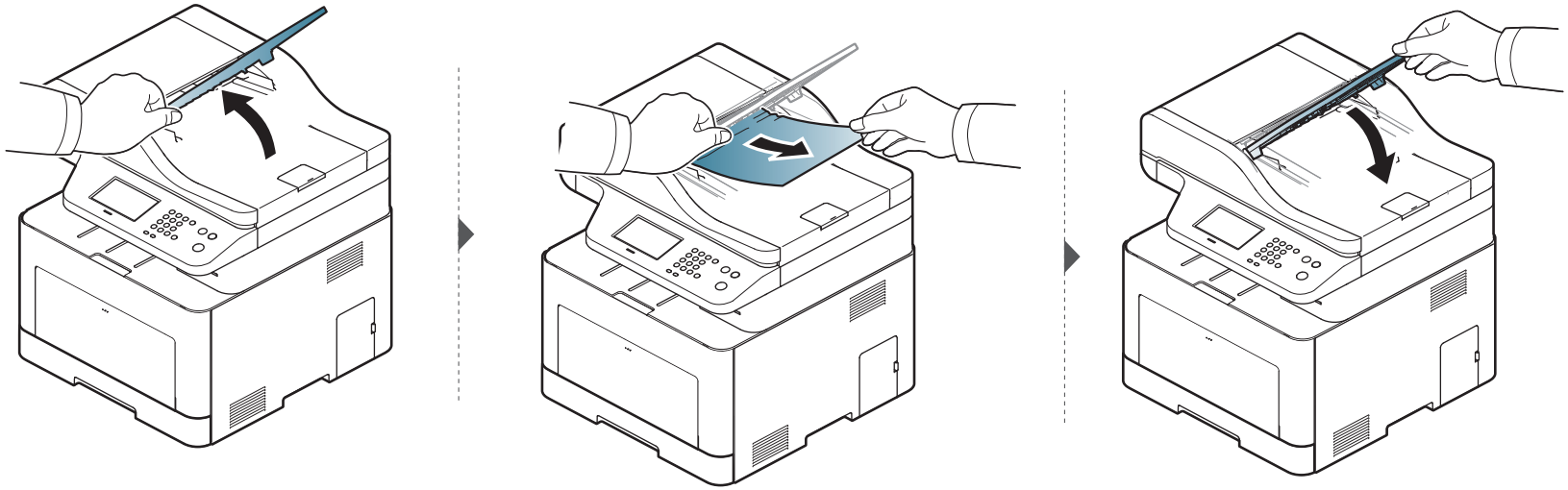

Čišćenje originalnog dokumenta

Originalan papir se zgužva u duplom delu skenera

- CLX-626xFR/CLX-626xFW samo.
- Ilustracije u ovom korisničkom vodiču mogu da se razlikuju od vašeg uređaja u zavisnosti od njegovih opcija ili modela. Proverite vrstu vašeg uređaja (pogledajte "Pogled spreda" na strani 25).
- Funkcija rešavanje problema možda neće biti dostupna, u zavisnosti od modela ili opcionih servisa (pogledajte "Pogled spreda" na strani 25).

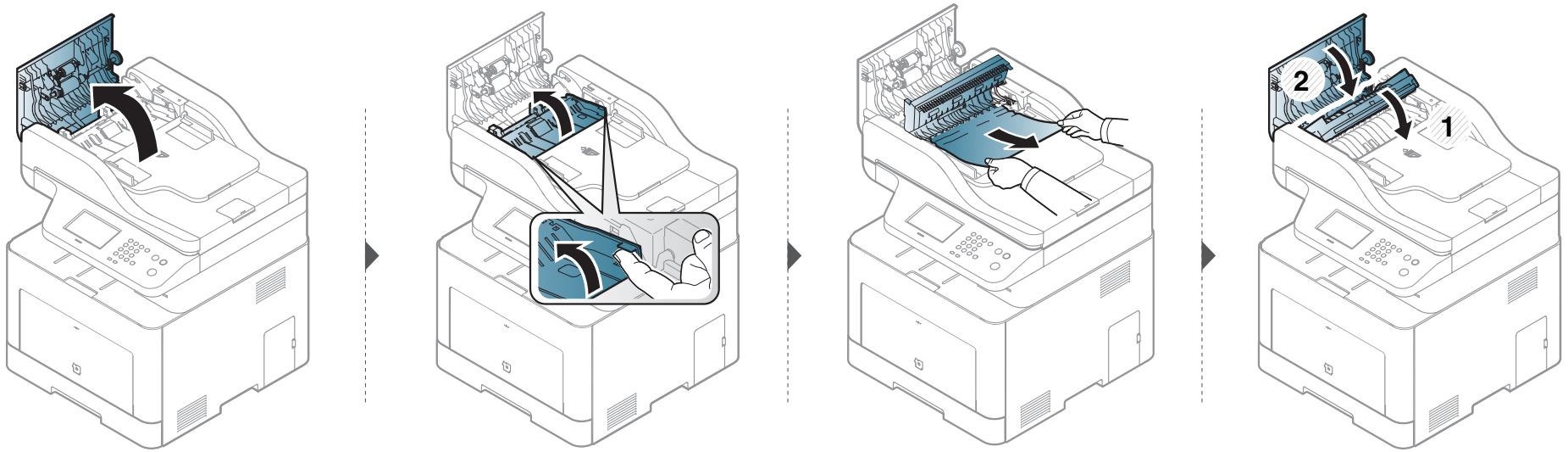

Odglavljivanje papira

Da biste izbegli cepanje papira, polako i pažljivo izvucite zaglavljeni papir.

in kaseta1

Ilustracije u ovom korisničkom vodiču mogu da se razlikuju od vašeg uređaja u zavisnosti od njegovih opcija ili modela. Proverite vrstu vašeg uređaja (pogledajte "Pogled spreda" na strani 25).

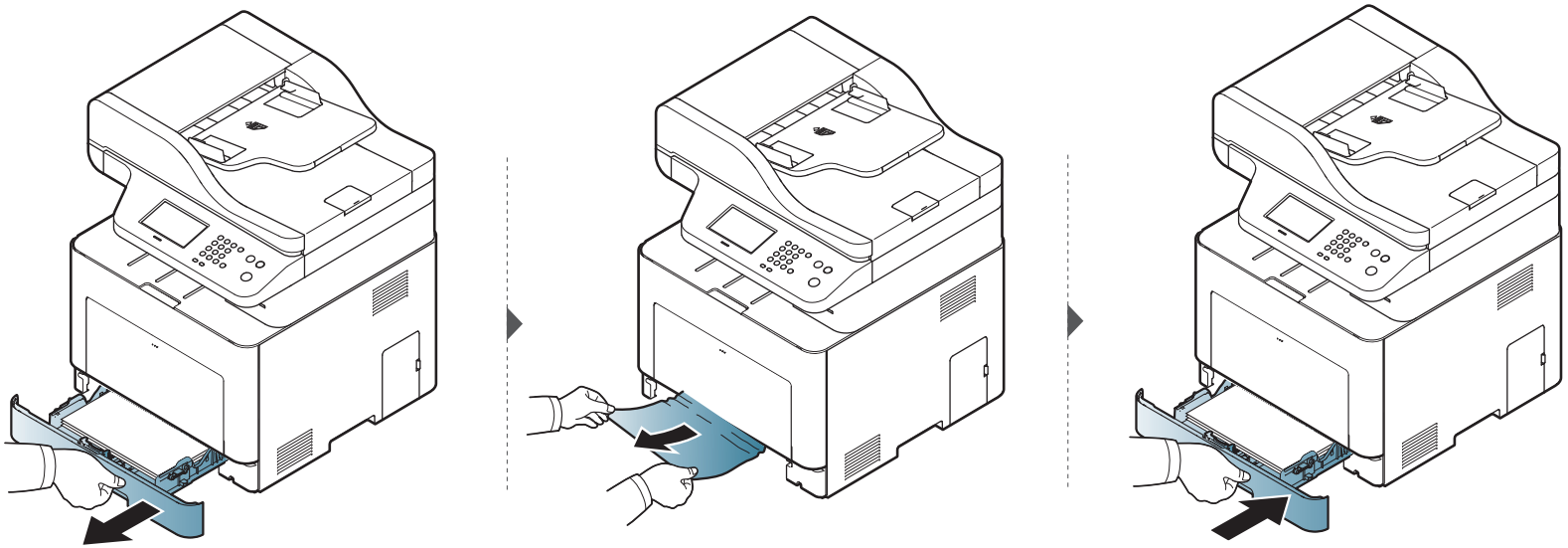

Odglavljivanje papira

U opcionoj kaseti

CLX-626x series samo.

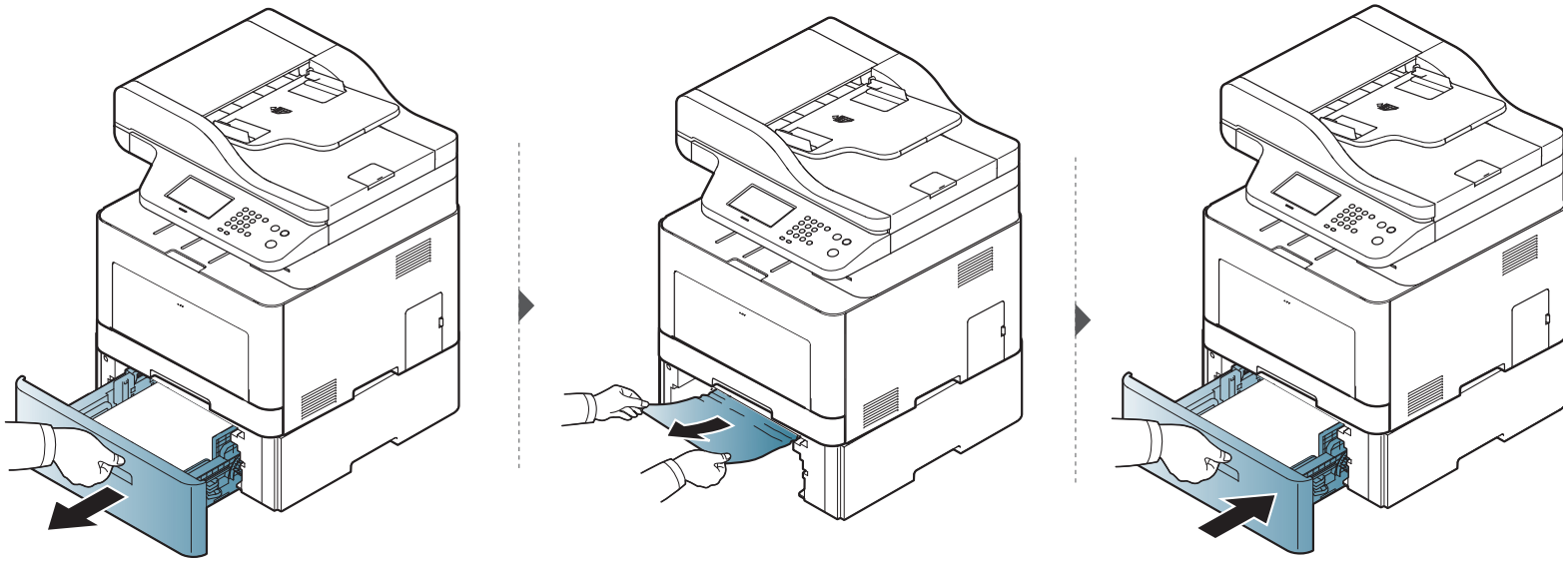

Odglavljivanje papira

Ako ne vidite papir u ovom delu, zaustavite i pređite na sledeći korak.

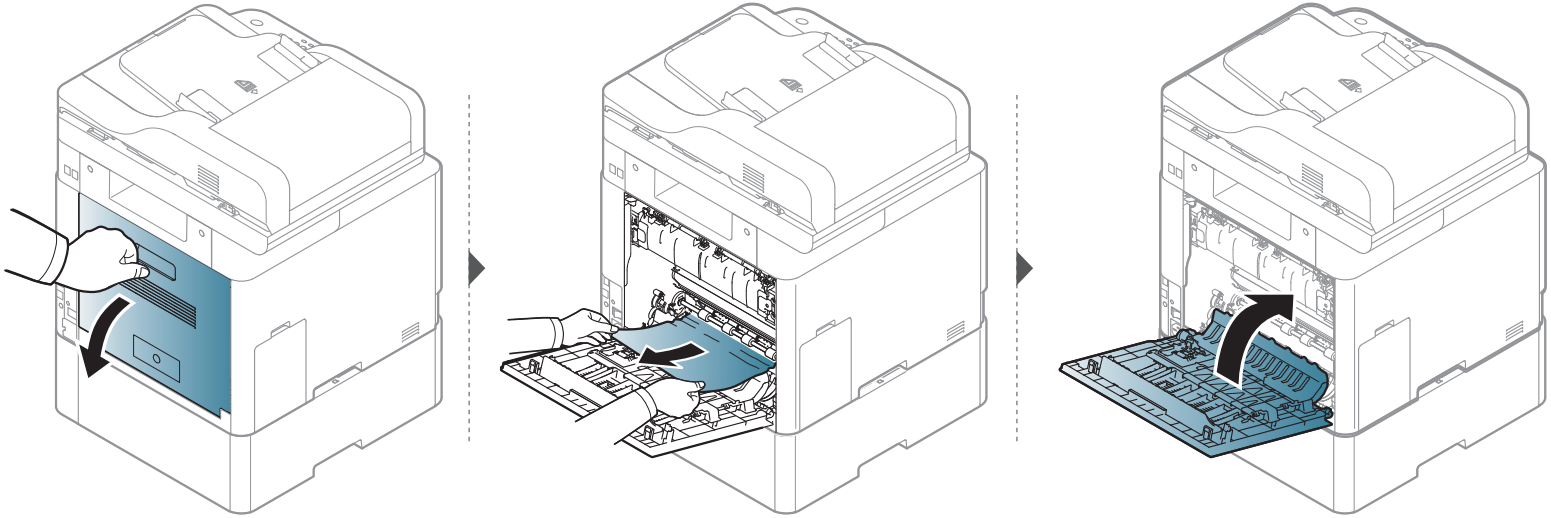

Odglavljivanje papira

U mehanizmu za ručno ubacivanje papira/višefunkcionalnoj kaseti

CLX-419x series//C186x series

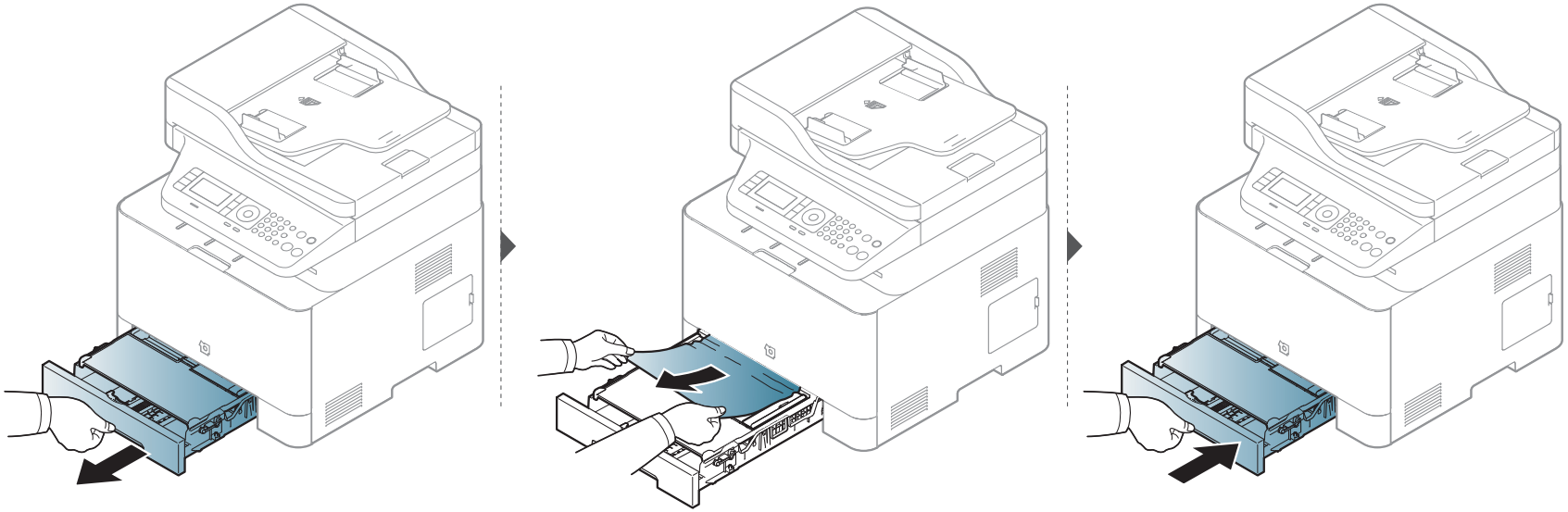

Odglavljivanje papira

CLX-626x series

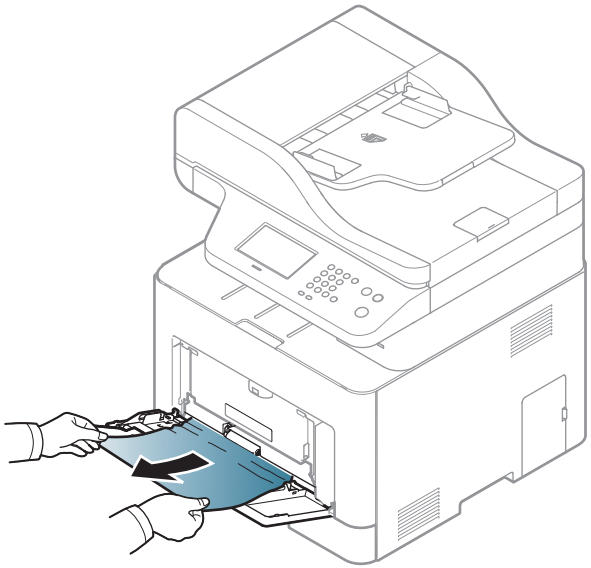

Odglavljivanje papira

Ako ne vidite papir u ovom delu, zaustavite i pređite na sledeći korak.

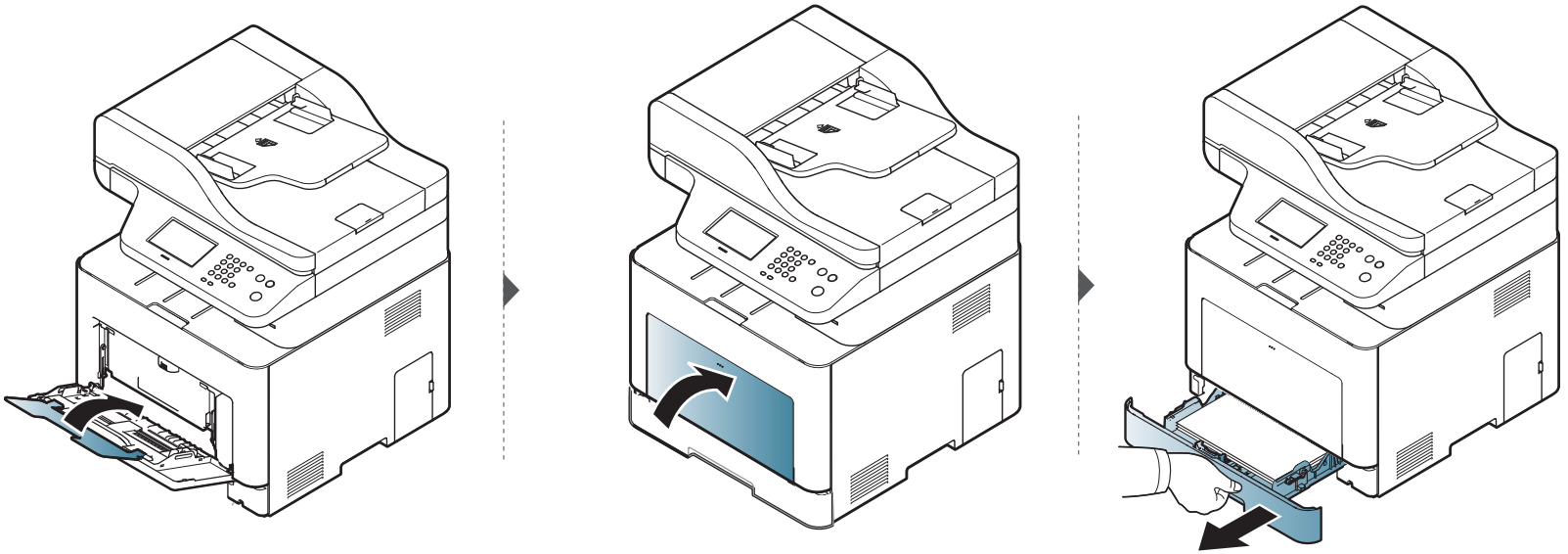

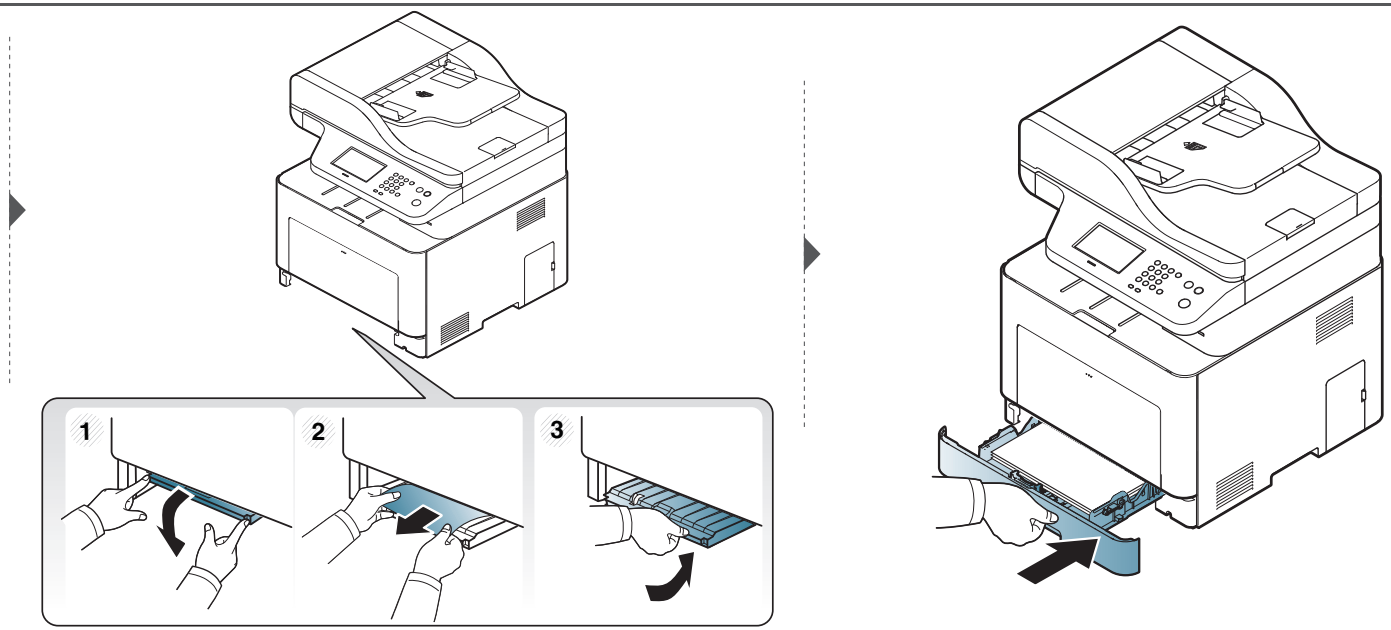

Odglavljivanje papira

Unutrašnjost uređaja

Prostor oko fjuzera je vreo. Budite pažljivi prilikom izvlačenja papira iz uređaja.

Ilustracije u ovom korisničkom vodiču mogu da se razlikuju od vašeg uređaja u zavisnosti od njegovih opcija ili modela. Proverite vrstu vašeg uređaja (pogledajte "Pogled spreda" na strani 25).

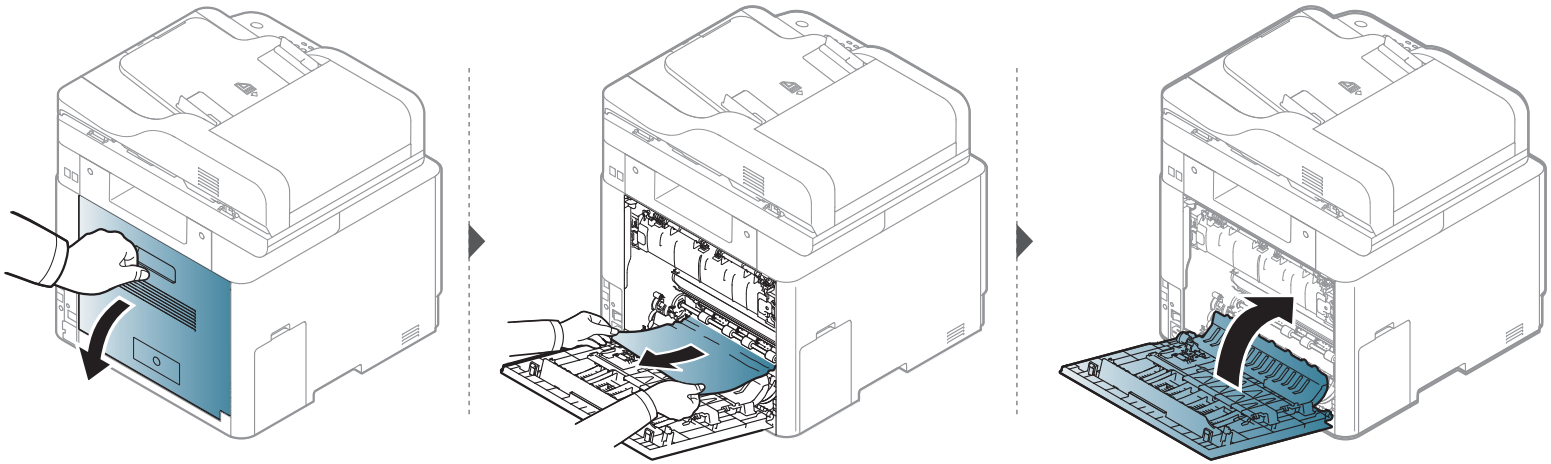

Odglavljivanje papira

U izlaznom prostoru

CLX-419x series/C186x series

Prostor oko fjuzera je vreo. Budite pažljivi prilikom izvlačenja papira iz uređaja.

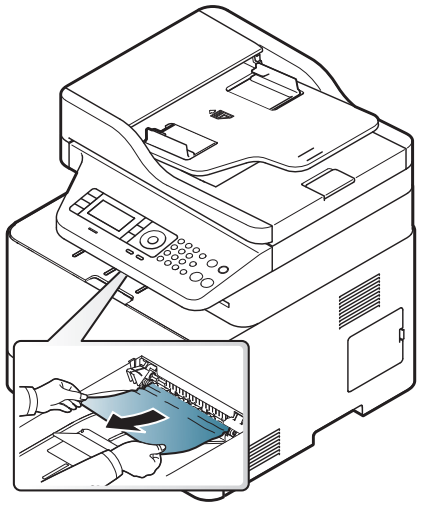

Odglavljivanje papira

Ako ne vidite papir u ovom delu, zaustavite i pređite na sledeći korak.

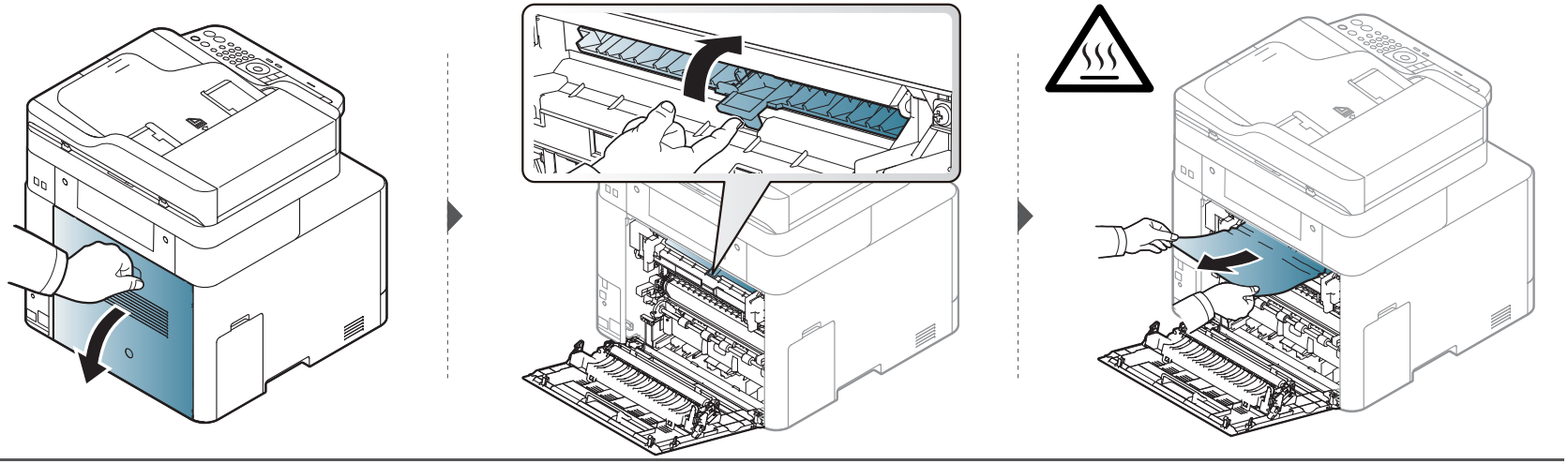

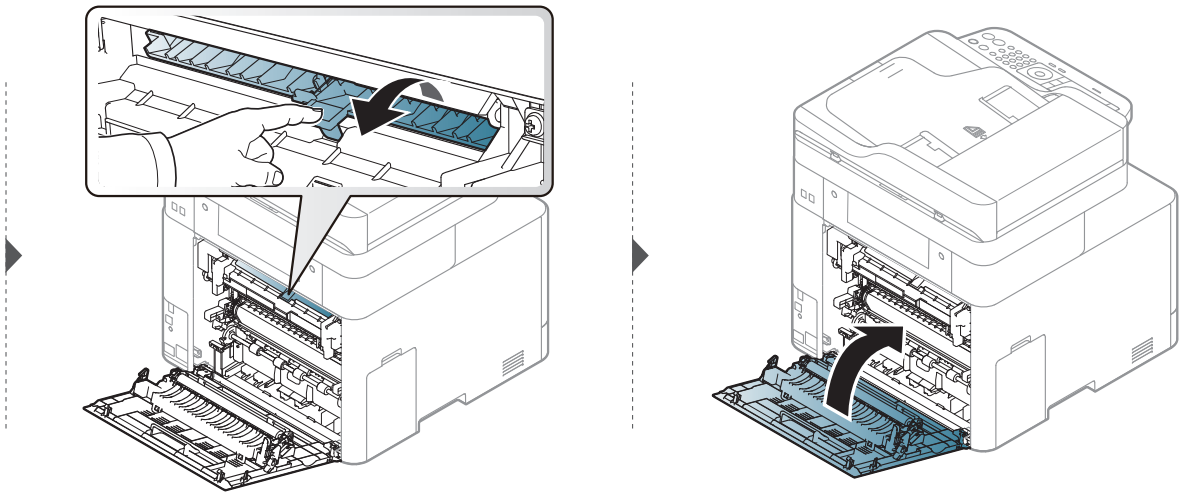

Odglavljivanje papira

CLX-626x series

Prostor oko fjuzera je vreo. Budite pažljivi prilikom izvlačenja papira iz uređaja.

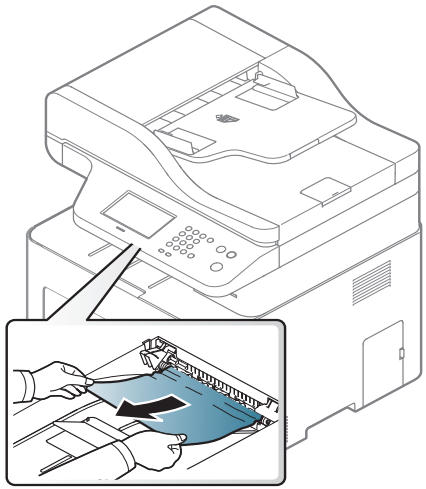

Odglavljivanje papira

Ako ne vidite papir u ovom delu, zaustavite i pređite na sledeći korak.

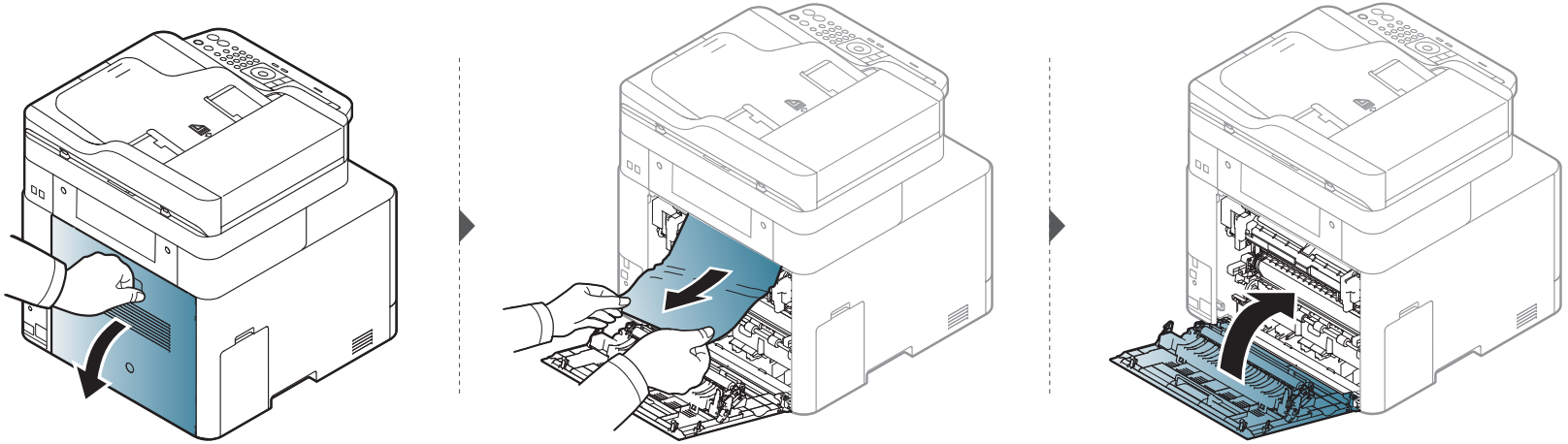

Odglavljivanje papira

U dvostranoj oblasti jedinice

CLX-626x series samo.

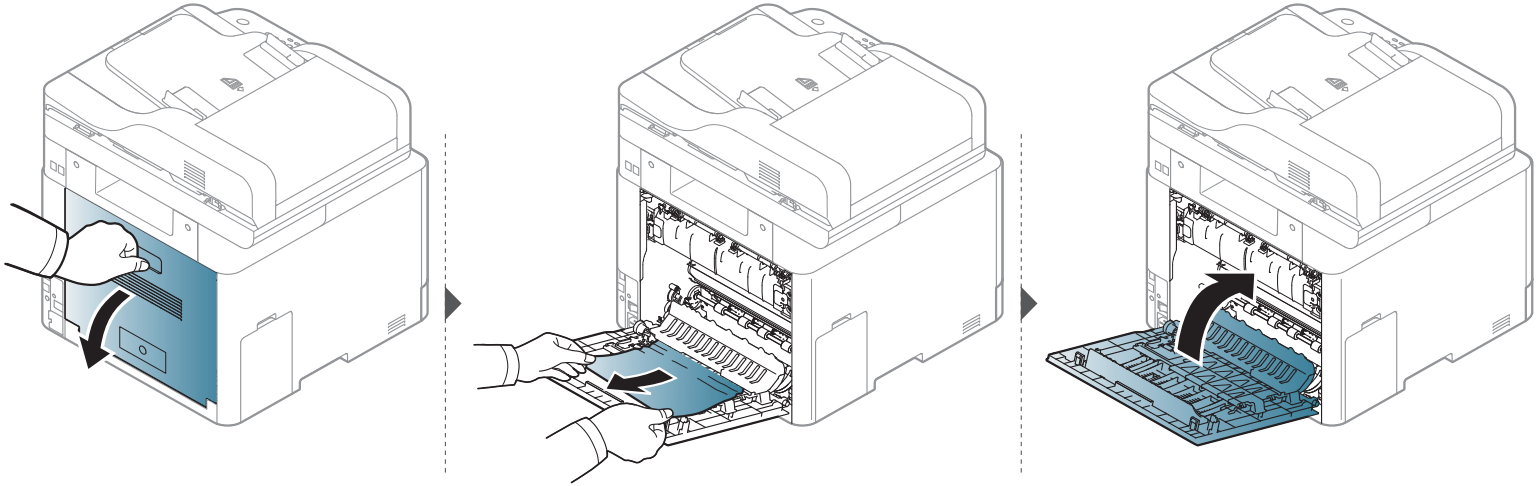

Razumevanje statusa LED lampica

Boja LED lampica označava trenutni status uređaja.

- Neke LED lampice možda neće biti dostupne, u zavisnosti od modela ili zemlje (pogledajte "Prikaz kontrolne table" na strani 30).
- Da biste rešili problem, pogledajte na poruku o grešci i uputstva iz dela rešavanje problema (pogledajte "Razumevanje poruka koje se prikažu na ekranu" na strani 146).
- Takodje grešku možete da rešite i pomoću smernice iz prozora programa Samsung Printing Status (pogledajte "Korišćenje programa Samsung Printer Status" na strani 372).
- Ako se problem bude i dalje javljao, pozovite servisera.

Razumevanje statusa LED lampica

Lampica	Statusa		Opis
Status	Isključen		Uređaj je van mreže.
	Zelena	Treptanje	Kada zadnje svetlo treperi, uređaj prima ili štampa podatak.
		Uključeno	• Uređaj je povezan i može da se koristi.
	Crvena	Treptanje	• Došlo je do manje greške i uređaj čeka da se ona otkloni. Proverite poruku na ekranu. Kad se problem otkloni, uređaj nastavlja sa radom. • U kaseti je ostala mala količina tonera. Procenjeni vek kasete[a] tonera je blizu. Pripremite novu kasetu radi zamene. Možete privremeno poboljšati kvalitet štampanja tako što ćete ponovo rasporediti toner (pogledajte "Preraspodela tonera" na strani 104).[b]
		Uključeno	• Kaseta tonera je skoro dosegnula svoj procenjeni vek trajanja[a]. Preporučuje se zamena ketridža tonera (pogledajte "Zamena toner kasete" na strani 106). • Poklopac je otvoren. Zatvorite poklopac. • Nema papira u ležištu. Stavite papir u ležište. • Uređaj se zaustavio usled ozbiljne greške. Proverite poruku na ekranu (pogledajte "Razumevanje poruka koje se prikažu na ekranu" na strani 146). • Došlo je do zaglavljivanja papira (pogledajte "Odglavljivanje papira" na strani 131).
Wireless[b]	Plava	Treptanje	Uređaj se povezuje na bežičnu mrežu.
		Uključeno	Uređaj je povezan na bežičnu mrežu (pogledajte "Podešavanje bežične mreže" na strani 210).
		Isključen	Uređaj više nije povezan na bežičnu mrežu.
( )Power /Wakeup	Plava	Uključeno	Uređaj je u režimu za uštedu energije.
		Isključen	Uređaj je spremnom režimu rada ili je uređaj isključen.

Razumevanje statusa LED lampica

Lampica	Statusa		Opis
Eco	**Zelena**	**Uključeno**	Eco režim je uključen (see "Eco štampanje" na strani 75).
		Isključen	Eco režim je isključen.

a. Procenjeni rok trajanja ketridža znači očekivani ili procenjeni rok trajanja tonera, koji pokazuje prosečan kapacitet odštampanih stranica i dizajniran je u skladu sa ISO/IEC 19798. Broj stranica može da negativno utiče na operativno okruženje, procenat dela slike, vremenske intervale štampanja, grafike, medie i veličine medie. Neka količina tonera može da ostane u kaseti čak i kada crveni LED svetli i štampač zaustavi štampanje.

b. Neke LED lampice možda neće biti dostupne, u zavisnosti od modela ili zemlje (pogledajte "Prikaz kontrolne table" na strani 30).

Razumevanje poruka koje se prikažu na ekranu

Poruka se pojavi u kontrolnom panelu ekrana da pokaže trenutni status uređaja ili greške. Pogledajte tabelu dole kako biste razumeli poruke i njihova značenja i, ako je potrebno, rešite problem.

- Grešku možete da rešite i pomoću smernice iz prozora programa „Printing Status“ (pogledajte "Korišćenje programa Samsung Printer Status" na strani 372).
- Ako poruka nije u tabeli, resetujte uređaj i ponovo pokušajte da štampate. Ako se problem bude i dalje javljao, pozovite servisera.
- Kada zovete servisne usluge, obavezno serviseru kažite sadržaj poruke koja vam se pokazala na ekranu.
- Neke se poruke neće pojaviti na ekranu, u zavisnosti od opcija ili modela.
- [error number] pokazuje da je greška u broju.
- [vrsta kasete] pokazuje broj kasete.
- [vrsta medie] pokazuje vrstu medie.
- [veličina medie] pokazuje veličinu medie.
- [boja] pokazuje boju tonera.
- [vrsta jedinice] pokazuje vrstu jedinice.

Poruke u vezi sa zaglavljivanjem papira

Poruka	Značenje	Predložena rešenja
• **Original paper jam inside of scanner. Remove jam** • **Original paper jam in front of scanner. Remove jam**	Ubačen originalan dokument se zgužvao u kutiji za dokumenta.	Očistite zgužvan dokument (pogledajte "Čišćenje originalnog dokumenta" na strani 126).
• **Paper Jam in Tray1**	Papir se zaglavio u kaseti.	Očistite zgužvan dokument (pogledajte "in kaseta1" na strani 131).
• **Paper Jam in Tray2**	Papir se zaglavio u opcionoj kaseti.	Očistite zgužvan dokument (pogledajte "U opcionoj kaseti" na strani 132).
• **Paper Jam in MP Tray**	Papir se zaglavio u višefunkcionalnoj kaseti.	Očistite zgužvan dokument (pogledajte "U mehanizmu za ručno ubacivanje papira/ višefunkcionalnoj kaseti" na strani 134).
• **Jam inside machine**	Papir se zaglavio unutar uređaja.	Očistite zgužvan dokument (pogledajte "Unutrašnjost uređaja" na strani 137).

Razumevanje poruka koje se prikažu na ekranu

Poruka	Značenje	Predložena rešenja
• **Jam inside of duplex**	Papir se zaglavio u dvostrukoj zoni.	Očistite zgužvan dokument (pogledajte "U dvostranoj oblasti jedinice" na strani 142).
• **Jam in exit area**	Papir se zaglavio u izlaznom delu.	Očistite zgužvan dokument (pogledajte "U izlaznom prostoru" na strani 138).

Poruke koje se odnose na toner

Poruka	Značenje	Predložena rešenja
• **Error** [broj greške] **Toner Failure:** [broj greške] [boja] **Install**[boja] **toner again**	Ketridž tonera nije instaliran.	Ponovo postavite toner kasetu.
	Ketridž tonera nije pronađen.	Ugradite ponovo toner 2 ili 3 puta da budete sigurni da je dobro postavljen. Ako se problem bude i dalje javljao, pozovite servisera.
• [boja] **toner not installed** **Install** [boja] **toner cartridge**	Nije uklonjena zaštitna traka sa tonera.	Uklonite zaštitnu traku sa ketridža tonera. Pogledajte vodič za brzu instalaciju Vodiča za brzo instaliranje (Quick Installation Guide) koji ste dobili sa uređajem.

Poruka	Značenje	Predložena rešenja
• [boja]**toner Not compatible** [boja]**toner cartridge is not compatible. Check guide**	Prikazani ketridž tonera ne odgovara vašem uređaju.	Ugradite ispravan odgovarajući ketridž tonera sa Samsung-genuine ketridžom (pogledajte "Zamena toner kasete" na strani 106).
• **Prepare new** [boja] **toner** **Prepare new** [boja] **toner cartridge**	Još malo je ostalo tonera u odabranom ketridžu. Procenjeni životni vek tonera se bliži kraju.	Pripremite novi ketridž kao zamenu. Možete privremeno poboljšati kvalitet štampanja tako što ćete ponovo rasporediti toner (pogledajte "Preraspodela tonera" na strani 104).

Razumevanje poruka koje se prikažu na ekranu

Poruka	Značenje	Predložena rešenja
• **Replace new** [boja] **toner** **Replace with new** [boja] **toner cartridge**	Prikazani ketridž tonera je skoro dostigao njegov rok trajanja[a].	• Možete da izaberete **Stop** ili **Continue** kao što se pojavilo u kontrolnom panelu. Ako odaberete opciju **Stop**, štampač će prekinuti sa štampanjem. Ako selektujete **Continue**, štampač nastavlja sa štampanjem, ali kvalitet štampanja nije zagarantovan. • Kada se pojavi ova poruka, promenite vaš ketridž radi boljeg kvaliteta štampanja. Korišćenje ketridža sada se može negativno odraziti na kvalitet štampanja (pogledajte "Zamena toner kasete" na strani 106).
	Prikazani ketridž tonera je dostigao njegov rok trajanja[a].	Zamenite ketridž tonera (pogledajte "Zamena toner kasete" na strani 106).

a. Prosečno trajanje ketridža se odnosi na trajanje ketridža tonera, koji pokazuje prosečni kapacitet, tj. koliko se stranica može odštampati, i dizajniran je saglasno sa ISO/IEC 19798 (pogledajte "Dostupni potrošni materijali" na strani 98). Broj stranica može da zavisi od okruženja za rad, procenta dela slike, vremenskog roka štampanja, medie, procenta dela slike i veličine medie. Jedan deo tonera je možda ostao u ketridžu, čak i kad se pojavi da treba da promenite ketridž i uređaj stane sa štampanjem.

Samsung ne preporučuje korišćenje bilo kog drugog ketridža tonera koji nije genuine Samsung , kao na primer dopunjavanje ili popravka. Samsung ne može da garantuje kvalitet ketridža tonera koji nije genuine Samsung. Servisiranje ili opravka nastali usled korišćenja toner kaseta koje nisu originalni Samsung proizvodi nisu pokriveni garancijom uređaja.

Razumevanje poruka koje se prikažu na ekranu

Poruke koje su u vezi sa kasetom

Poruka	Značenje	Predložena rešenja
• **Output bin full** **Output bin full. Remove printed paper**	Izlazno ležište je puno.	Izvadite papir iz izlaznog ležišta, i štampač će nastaviti sa štampanjem.
• **Paper jam or empty in tray**	• Papir se zgužvao u delu gde se ubacuje papir. • Nema papira u kaseti.	• Očistite zgužvan dokument (pogledajte "CLX-419x series// C186x series" na strani 134). • Ubacite papir u kasetu (pogledajte "višefunkcionalna kaseta (ili mehanizam za ručno ubacivanje papira)" na strani 60).
• **Paper Empty in tray 1** **Paper is empty in tray 1.** **Load paper**	Nema papira u kaseti 1.	Ubacite papir u kasetu 1 (pogledajte "Kaseta 1 / opciona kaseta" na strani 57).
• **Paper Empty in tray 2** **Paper is empty in tray 2.** **Load paper**	Nema papira u kaseti 2.	Ubacite papir u kasetu 2 (pogledajte "Kaseta 1 / opciona kaseta" na strani 57).
• **Paper Empty in MP** **Paper is empty in MP tray.** **Load paper**	Nema papira u višefunkcionalnoj kaseti.	Ubacite papir u višefunkcionalnu kasetu (pogledajte "višefunkcionalna kaseta (ili mehanizam za ručno ubacivanje papira)" na strani 60).

Razumevanje poruka koje se prikažu na ekranu

Poruke koje su u vezi sa mrežom

Poruka	Značenje	Predložena rešenja
• **IP Conflict** **This IP address conflicts with that of other system**	Mrežna IP adresa, koju ste postavili, je neko već koristio.	Proverite IP adresu i, ako je potrebno, resetujte je (pogledajte napredni vodič).
• **802.1x Network Error** **802.1x Network Error** **Contact the Admin.**	Greška pri proveri autentičnosti.	Proverite mrežni protokol. Ako se problem bude i dalje javljao, pozovite mrežnog administratora.

Poruke koje se odnose na probleme sa vezom

Poruka	Značenje	Predložena rešenja
• **Adjusting Color Registration**	Mašina podešava registraciju boje.	Sačekajte nekoliko minuta.
• **Calibrating image density…**	Mašina kalibriše gustinu slike.	Sačekajte nekoliko minuta.
• **Door is open.** **Close it**	Prednji ili zadnji poklopac nisu dobro zaključani.	Zatvorite poklopac dok se ne zaključa u mestu.
• **Scanner door open** **Door of scanner is open.** **Close the door**	Poklopac na kutiji dokumenta nije sigurnosno zaključan.	Zatvorite poklopac dok se ne zaključa u mestu.
• **Error:** [broj greške] **Actuator** [vrsta jedinice] **Failure:** [broj greške] **Call for service** • **Error:** [broj greške] [vrsta jedinice] **Failure:** [broj greške] **Turn off then on** • **Error:** [broj greške] [vrsta jedinice] **Unit Failure:** [broj greške] **Turn off then on** • [vrsta jedinice] **Unit Failure:** [broj greške] **Please turn off then on**	Uređaj ne može da bude kontrolisan.	Resetujte ga i onda ponovo pokušajte sa štampanjem. Ako se problem nastavi, zovite servisera.

Razumevanje poruka koje se prikažu na ekranu

Poruka	Značenje	Predložena rešenja
• **Not Proper room temp** **Not Proper room temperature.** **Change room temperature**	Mašina je u prostoriji gde nije podešena odgovarajuća temperatura.	Prebacite je u prostoriju sa odgovarajućom temperaturom (pogledajte "Specifikacije" na strani 154).
• **Prepare TR. belt** **Prepare new image transfer belt unit**	Rok trajanja pojasa za prenošenje će uskoro da istekne.	Zamenite pojas za prenošenje novim.
• **Replace TR. belt** **Replace with new image transfer belt uint**	Rok trajanja pojasa za prenošenje je istekao.	Zamenite ga novim. Obratite se serviseru.
• **Replace Fuser uint** **Replace with new fuser uint**	Rok trajanja fjuzera je istekao.	Zamenite ga novim. Obratite se serviseru.
• **Install TR. belt unit** **Install image transfer belt unit**	Pojas za prenošenje nije instaliran.	Instalirajte Samsung-genuine pojas za prenošenje. Obratite se serviseru.
• **TR Not compatible** **Image transfer belt unit is not compatible.** **Check guide**	Pojas za prenošenje ne odgovara vašoj mašini.	Instalirajte Samsung-genuine deo koji je napravljen za vašu mašinu. Obratite se serviseru.

Poruka	Značenje	Predložena rešenja
• **Waste toner Full** **Waste toner container is almost full.** **Replace with new one**	Rok trajanja kontejnera za rasipanje tonera je istekao i štampač neće štampati dok ga ne zamenite novim.	Zamenite ga sa kontejnerom marke Samsung-genuine.
• **Waste Not Installed** **Waste toner tank is not installed. install it**	Kontejner za rasipanje tonera nije instaliran.	Instalirajte kontejner za rasipanje tonera. Ako je već instaliran, pokušajte da ga reinstalirate. Ako se problem bude i dalje javljao, pozovite servis.
• **Replace pickup roller** **Replace with new** [vrsta kasete] **pickup roller**	Rok trajanja prihvatnog valjka u kaseti1, kaseti2 ili MP kaseti će uskoro da istekne.	Zamenite ga novim. Obratite se serviseru.
• **Replace retard roller** **End of life, Replace with new** [vrsta kasete] **retard roller**	Rok trajanja usporenog valjka u kaseti1 ili kaseti2 je istekao.	Zamenite ga novim. Obratite se serviseru.

Razumevanje poruka koje se prikažu na ekranu

Poruka	Značenje	Predložena rešenja
• **Memory Full** **Fax memory is almost full.** **Print or remove received fax job** • **Memory Full** **Fax memory is full.** **Print or remove received fax job**	Memorija je puna. Ne može da primi viši podataka za faks.	Odštampajte ili sklonite primljen faks u memoriju.
• **Scanner Locked** **Scanner locking switch is locked.** **Release it**	Skener je zaključan.	Restartujte ga. Ako se problem nastavi, zovite servisera.
• **Error:** [broj greške] **Fax System Failure:** [broj greške] **Install fax modem card again**	Postoji problem u faks sistemu.	Instalirajte karticu faksa. Ako je već instalirana, pokušajte da je reinstalirate. Ako se problem bude i dalje javljao, pozovite servis.
• **Error:** [broj greške] **UI System Failure:** [broj greške] **Call for service**	Postoji problem u UI sistemu.	Izvadite kabl iz utičnice za struju pa ga ponovo ubacite. Ako se problem nastavi, zovite servisera.
• **Error:** [broj greške] **EngineSystem Failure:** [broj greške] **Call for service**	Postoji problem u sistemu motora.	Izvadite kabl iz utičnice za struju pa ga ponovo ubacite. Ako se problem nastavi, zovite servisera.

5. Dodatak

Ovo poglavlje pruža specifikacije proizvoda i informacije o važećoj zakonskoj regulativi.

- **Specifikacije** **154**
- **Sigurnosna uputstva** **168**
- **Autorska prava** **182**

Specifikacije

Opšte specifikacije

Vrednosti specifikacije navedene ispod su podložne promeni bez obavesti. Pogledajte internet stranicu **www.samsung.com** radi mogućih promena informacija.

Stavke		Opis
Dimenzija[a]	**Širina x dužina x visina**	• **CLX-419x series/C186x series:** 448 x 417 x 423 mm (17,64 x 16,42 x 16,65 inča) • **CLX-626xND/CLX-626xFD:** 420 x 452,5 x 476,8 mm (16,54 x 17,81 x 18,77 inča) • **CLX-626xFR/CLX-626xFW:** 469 x 452,5 x 504,3 mm (18,46 x 17,81 x 19,85 inča)
Težina[a]	**Uređaj sa potrošnim materijalom**	• **CLX-419x series/C186x series:** 21,44 Kg (47,27 liba) • **CLX-626xND/CLX-626xFD:** 24,8 Kg (54,68 liba) • **CLX-626xFR/CLX-626xFW:** 26,7 Kg (58,86 liba)

Specifikacije

Stavke			Opis
Nivo buke[bc]	**Režim pripravnosti**		manje od 32 dB (A)
	Režim štampanja		• **CLX-419x series/C186x series:** manje od 50 dB (A) • **CLX-626x series:** manje od 52 dB (A)
	Režim za kopiranje	Staklo skenera	• **CLX-419x series/C186x series:** manje od 52 dB (A) • **CLX-626x series:** manje od 54 dB (A)
		Kaseta za dokumente	• **CLX-419x series/C186x series:** manje od 52 dB (A) • **CLX-626xND/CLX-626xFD:** manje od 54 dB (A) • **CLX-626xFR/CLX-626xFW:** manje od 54 dB (A)
	Režim skeniranja	Staklo skenera	• **CLX-419x series/C186x series:** manje od 52 dB (A) • **CLX-626x series:** manje od 54 dB (A)
		Kaseta za dokumente	• **CLX-419x series/C186x series:** manje od 52 dB (A) • **CLX-626xND/CLX-626xFD:** manje od 54 dB (A) • **CLX-626xFR/CLX-626xFW:** manje od 54 dB (A)
Temperatura	**Radna**		10 do 30 °C
	Skladišna (zapakovano)		-20 do 40 °C
Vlažnost	**Radna**		20 do 80% RH
	Skladišna (zapakovano)		10 do 90% RH
Napajanje[d]	**Modeli od 110 V**		AC 110-127 V
	Modeli od 110 V		AC 220-240 V

Specifikacije

Stavke		Opis
Potrošnja energije	**Prosečan režim rada**	• **CLX-419x series/C186x series:** Manje od 380 W • **CLX-626x series:** Manje od 450 W
	Režim pripravnosti	• **CLX-419x series/C186x series:** Manje od 50 W • **CLX-626xND/CLX-626xFD/CLX-626xFR:** Manje od 16 W • **CLX-626xFW:** Manje od 18 W
	Režim štednje energije[e]	• **CLX-419xN/CLX-419xFN :** Manje od 1.0 W • **CLX-419xFW/C186xFW:** Manje od 3,6 W („Wi-Fi Direct“ isključen: manje od 2,4W) • **CLX-626xND/CLX-626xFD/CLX-626xFR:** Manje od 1.0 W • **CLX-626xFW:** Manje od 2,4 W
	Režim isključenosti[f]	Manje od 0,1 W
Bežično[g]	**Modul**	SPW-B4319U

a. Dimenzije i težina su mereni bez slušalica.
b. Nivo zvučnog pritiska, ISO 7779. Testirana konfiguracija: osnovna instalacija uređaja, papir formata A4, jednostrano štampanje.
c. Samo za Kinu Ako je nivo buke opreme viši od 63 db (A), oprema bi trebalo da bude postavljena u prostoru relativno nezavisnog saveta.
d. Pogledajte ocenu oznake na uređaju za pravu snagu (V), frekvencu (herc) i trenutno (A) za vaš uređaj.
e. Potrošnja el. energije u režimu štednje energije može da zavisi od statusa uređaja, uslova u kojima se nalazi i radnog okruženja.
f. Potrošnja el. energije se može u potpunosti izbeći kada kabl za napajanje nije uključen.
g. Samo bežični modeli (pogledajte "Osobine po modelu" na strani 8).

Specifikacije medija za štampanje

Tip	Veličina	Dimenzije	Težina/kapacitet[a]			
			CLX-419x series/C186x series		CLX-626x series	
			Ležište br. 1	Mehanizam za ručno ubacivanje papira	Kaseta1/opciono ležište	Višefunkcionalna kaseta
Običan papir [bc]	**Pismo**	216 x 279 mm (8,5 x 11 inča)	70 do 89 g/m^2 (19 do 24 lbs bond) • 250 listova od 80 g/m^2 (21 lbs bond)	70 do 89 g/m^2 (19 do 24 lbs bond) • 1 list papira	70 do 90 g/m^2 (19 do 24 lbs bond) • Kaseta1: 250 listova od 80 g/m^2 (21 lbs bond) • Opciona kutija: 520 listova od 80 g/m^2 (20 lbs bond)	70 do 90 g/m^2 (19 do 24 lbs bond) • 50 lista papira
	Legalan	216 x 356 mm (8,5 x 14 inča)				
	US presavijen list papira	216 x 330 mm (8,5 x 13 inča)				
	A4	210 x 297 mm (8,27 x 11,69 inča)				
	Oficio	216 x 343 mm (8,5 x 13,5 inča)				
	JIS B5	182 x 257 mm (7,17 x 10,12 inča)				
	ISO B5	176 x 250 mm (6,93 x 9,84 inča)				
	Izvršan	184 x 267 mm (7,25 x 10,5 inča)				
	Izveštaj	140 x 216 mm (5,5 x 8,5 inča)				
	A5	148 x 210 mm (5,83 x 8,27 inča)				
	A6	105 x 148 mm (4,13 x 5,83 inča)	70 do 89 g/m^2 (19 do 24 lbs bond) • 150 listova od 80 g/m^2 (21 lbs bond)		70 do 90 g/m^2 (19 do 24 lbs bond) • 150 listova od 80 g/m^2 (21 lbs bond) Nije dostupno u opcionoj kaseti.	

Tip	Veličina	Dimenzije	Težina/kapacitet[a]			
			CLX-419x series/C186x series		CLX-626x series	
			Ležište br. 1	Mehanizam za ručno ubacivanje papira	Kaseta1/opciono ležište	Višefunkcionalna kaseta
Koverta	**Koverta Monarch**	98 x 191 mm (3,87 x 7,5 inča)	75 do 90 g/m^2 (20 do 24 lbs bond) • 20 lista papira	75 do 90 g/m^2 (20 do 24 lbs bond) • 1 list papira	75 do 90 g/m^2 (20 do 24 lbs bond) • 20 lista papira Nije dostupno u opcionoj kaseti.	75 do 90 g/m^2 (20 do 24 lbs bond) • 5 lista papira
	Koverta No. 10	105 x 241 mm (4,12 x 9,5 inča)				
	Koverta No. 9	98 x 225 mm (3,87 x 8,87 inča)				
	Koverta DL	110 x 220 mm (4,33 x 8,66 inča)				
	Koverta C5	162 x 229 mm (6,38 x 9,02 inča)				
	Koverta C6	114 x 162 mm (4,49 x 6,38 inča)				
Debeo papir [bc]	**Pogledajte odeljak „Običan papir“**	Pogledajte odeljak „Običan papir“	90 do 104 g/m^2 (24 do 28 lbs bond) • 50 listova od 105 g/m^2 (28 lbs bond)	90 do 104 g/m^2 (24 do 28 lbs bond) • 1 list papira	91 do 105 g/m^2 (24 do 28 lbs bond) • 50 listova od 105 g/m^2 (28 lbs bond)	91 do 105 g/m^2 (24 do 28 lbs bond) • 10 lista papira
Deblji papir [bc]	**Pogledajte odeljak „Običan papir“**	Pogledajte odeljak „Običan papir“	164 do 220 g/m^2 (43 do 59 lbs bond) • 50 listova od 220 g/m^2 (59 lbs bond)	164 do 220 g/m^2 (43 do 59 lbs bond) • 1 list papira	164 do 220 g/m^2 (43 do 59 lbs bond) • 50 listova od 220 g/m^2 (59 lbs bond) Nije dostupno u opcionoj kaseti.	164 do 220 g/m^2 (43 do 59 lbs bond) • 10 lista papira

Tip	Veličina	Dimenzije	Težina/kapacitet[a]			
			CLX-419x series/C186x series		CLX-626x series	
			Ležište br. 1	Mehanizam za ručno ubacivanje papira	Kaseta1/opciono ležište	Višefunkcionalna kaseta
Tanak papir	**Pogledajte odeljak „Običan papir“**	Pogledajte odeljak „Običan papir“	60 do 69 g/m^2 (16 do 19 lbs bond) • 250 listova od 70 g/m^2 (19 lbs bond)	60 do 69 g/m^2 (16 do 19 lbs bond) • 1 list papira	60 do 70 g/m^2 (16 do 19 lbs bond) • 250 listova od 70 g/m^2 (19 lbs bond)	60 do 70 g/m^2 (16 do 19 lbs bond) • 50 lista papira
Pamuk, boja, pre-odštampano	**Pogledajte odeljak „Običan papir“**	Pogledajte odeljak „Običan papir“	75 do 90 g/m^2 (20 do 24 lbs bond) • 250 listova od 80 g/m^2 (21 lbs bond)	75 do 90 g/m^2 (20 do 24 lbs bond) • 1 list papira	75 do 90 g/m^2 (20 do 24 lbs bond) • 250 listova od 80 g/m^2 (21 lbs bond) Nije dostupno u opcionoj kaseti.	75 do 90 g/m^2 (20 do 24 lbs bond) • 50 lista papira
Recikliranje	**Pogledajte odeljak „Običan papir“**	Pogledajte odeljak „Običan papir“	70 do 90 g/m^2 (19 do 24 lbs bond) • 250 listova od 80 g/m^2 (21 lbs bond)	70 do 90 g/m^2 (19 do 24 lbs bond) • 1 list papira	70 do 90 g/m^2 (19 do 24 lbs bond) • 250 listova od 80 g/m^2 (21 lbs bond)	70 do 90 g/m^2 (19 do 24 lbs bond) • 50 lista papira
Folije	**Pismo, pravni, A4**	Pogledajte odeljak „Običan papir“	138 do 146 g/m^2 (35 do 39 lbs bond) • 50 lista papira	138 do 146 g/m^2 (35 do 39 lbs bond) • 1 list papira	138 do 146 g/m^2 (35 do 39 lbs bond) • 50 lista papira Nije dostupno u opcionoj kaseti.	138 do 146 g/m^2 (35 do 39 lbs bond) • 10 lista papira

Specifikacije

Tip	Veličina	Dimenzije	Težina/kapacitet[a]			
			CLX-419x series/C186x series		CLX-626x series	
			Ležište br. 1	Mehanizam za ručno ubacivanje papira	Kaseta1/opciono ležište	Višefunkcionalna kaseta
Oznake[d]	**Pismo, legalan, US presavijen papir, A4, JIS B5, ISO B5, izvršan, A5**	Pogledajte odeljak „Običan papir“	120 do 150 g/m^2 (32 do 40 lbs bond) • 50 lista papira	120 do 150 g/m^2 (32 do 40 lbs bond) • 1 list papira	120 do 150 g/m^2 (32 do 40 lbs bond) • 50 lista papira Nije dostupno u opcionoj kaseti.	120 do 150 g/m^2 (32 do 40 lbs bond) • 10 lista papira
Blok papira [bc]	**Pismo, legalan, US presavijen papir, A4, JIS B5, ISO B5, izvršan, A5**	Pogledajte odeljak „Običan papir“	121 do 163 g/m^2 (32 do 43 lbs bond) • 50 lista papira	121 do 163 g/m^2 (32 do 43 lbs bond) • 1 list papira	121 do 163 g/m^2 (32 do 43 lbs bond) • 50 lista papira	121 do 163 g/m^2 (32 do 43 lbs bond) • 10 lista papira
Bond papir	**Pogledajte odeljak „Običan papir“**	Pogledajte odeljak „Običan papir“	105 do 120 g/m^2 (28 do 32 lbs bond) • 50 lista papira	105 do 120 g/m^2 (28 do 32 lbs bond) • 1 list papira	105 do 120 g/m^2 (28 do 32 lbs bond) • 50 lista papira	105 do 120 g/m^2 (28 do 32 lbs bond) • 10 lista papira
Arhiva, udareni papir, zaglavlje	**Pogledajte odeljak „Običan papir“**	Pogledajte odeljak „Običan papir“	• 250 lista papira	• 1 list papira	• 250 lista papira	• 50 lista papira

Specifikacije

Tip	Veličina	Dimenzije	Težina/kapacitet[a]			
			CLX-419x series/C186x series		CLX-626x series	
			Ležište br. 1	Mehanizam za ručno ubacivanje papira	Kaseta1/opciono ležište	Višefunkcionalna kaseta
Sjajna slika [b]	Pismo, A4, razglednica 4x6	Pogledajte odeljak „Običan papir“	111 do 130 g/m^2 (30 do 35 lbs bond) • 30 lista papira	111 do 130 g/m^2 (30 do 35 lbs bond) • 1 list papira	111 do 130 g/m^2 (30 do 35 lbs bond) za kasetu1 • Kaseta1: 30 lista papira • Opciona kutija: 50 lista papira	111 do 130 g/m^2 (30 do 35 lbs bond) • 5 lista papira
		Pogledajte odeljak „Običan papir“	131 do 175 g/m^2 (35 do 47 lbs bond) • 30 lista papira	131 do 175 g/m^2 (35 do 47 lbs bond) • 1 list papira	131 do 175 g/m^2 (35 do 47 lbs bond) • Kaseta1: 30 lista papira • Opciona kutija: 50 lista papira	131 do 175 g/m^2 (35 do 47 lbs bond) • 5 lista papira
		Pogledajte odeljak „Običan papir“	176 do 220 g/m^2 (47 do 59 lbs bond) • 30 lista papira	176 do 220 g/m^2 (47 do 59 lbs bond) • 1 list papira	176 do 220 g/m^2 (47 do 59 lbs bond) • Kaseta1: 30 lista papira • Opciona kutija: 50 lista papira	176 do 220 g/m^2 (47 do 59 lbs bond) • 5 lista papira

Specifikacije

Tip	Veličina	Dimenzije	Težina/kapacitet[a]			
			CLX-419x series/C186x series		CLX-626x series	
			Ležište br. 1	Mehanizam za ručno ubacivanje papira	Kaseta1/opciono ležište	Višefunkcionalna kaseta
Minimalna veličina (korisnička)		• **Ležište br. 1:** 98 x 127 mm (3,86 x 5 inča) • **Opciona kaseta:** 148,5 x 210 mm (5,85 x 8,27 inča) • **Višefunkcionalna kaseta/ mehanizam za ručno ubacivanje papira:** 76 x 127 mm (3 x 5 inča)	60 do 220 g/m^2 (16 do 59 lbs bond)	60 do 220 g/m^2 (16 do 59 lbs bond)	• 60 do 220 g/m^2 (16 do 59 lbs bond) za kasetu1 • 60 do 163 g/m^2 (16 do 43 lbs bond) za opcionu kasetu	60 do 220 g/m^2 (16 do 59 lbs bond)
Maksimalna veličina (korisnička)		216 x 356 mm (8,5 x 14 inča)				

a. Maksimalni kapacitet može da se razlikuje u zavisnosti od mase i debljine medija i uslova radne sredine.
b. Razglednica dimenzije 4x6 se može uneti u kasetu1, mehanizam za ručno ubacivanje papira ili višefunkcionalnu kasetu.
c. Indeks kartica dimenzije 3x5 se može uneti u mehanizam za ručno ubacivanje papira i višefunkcionalnu kasetu.
d. Glatkoća nalepnica koje se koriste u uređaju je 100 do 250 (sheffield). To označava brojnu vrednost glatkoće.

Specifikacije

Sistemski zahtevi

Microsoft® Windows®

Operativni sistem	Zahtevano (preporučeno)		
	Procesor	Memorija	slobodan HDD prostor
Windows® XP	Intel® Pentium® III 933 MHz (Pentium IV 1 GHz)	128 MB (256 MB)	1,5 GB
Windows Server® 2003	Intel® Pentium® III 933 MHz (Pentium IV 1 GHz)	128 MB (512 MB)	1,25 GB do 2 GB
Windows Server® 2008	Intel® Pentium® IV 1 GHz (Pentium IV 2 GHz)	512 MB (2 GB)	10 GB
Windows Vista®	Intel® Pentium® IV 3 GHz	512 MB (1 GB)	15 GB
Windows® 7	Intel® Pentium® IV 1 GHz 32-bitni ili 64-bitni procesor ili jači	1 GB (2 GB)	16 GB
	• Podrška za DirectX® 9 grafiku sa memorijom od 128 MB (kako bi se omogućila aerotema). • DVD-R/W disk		
Windows Server® 2008 R2	Intel® Pentium® IV 1,4 GHz (x64) procesori (2 GHz ili brži)	512 MB (2 GB)	10 GB
Windows® 8 **Windows® 8.1**	Intel® Pentium® IV 1 GHz 32-bitni ili 64-bitni procesor ili jači	2 GB (2 GB)	20 GB
	• Podrška za DirectX® 9 grafiku sa memorijom od 128 MB (kako bi se omogućila aerotema). • DVD-R/W disk		

Specifikacije

Operativni sistem	Zahtevano (preporučeno)		
	Procesor	Memorija	slobodan HDD prostor
Windows Server® 2012 **Windows Server® 2012 R2**	Intel® Pentium® IV 1,4 GHz (x64) procesori (2 GHz ili brži)	512 MB (2 GB)	32GB

- Internet Explorer 6.0 ili noviji je minimalni zahtev za sve operativne sisteme Windows.
- Softver mogu da instaliraju korisnici koji imaju administratorsko pravo.
- Program **Windows Terminal Services** je kompatibilan sa vašim uređajem.

Specifikacije

Mac

Operativni sistem	Zahtevi (preporučeni)		
	Procesor	**Memorija**	**Prostor na disku**
Mac OS X 10.4	• Intel® procesori • PowerPC G4/G5	• 128 MB za računalni Mac (512 MB) • 512 MB for za Intel Mac (1 GB)	1 GB
Mac OS X 10.5	• Intel® procesori • 867 MHz ili brži Power PC G4/G5	512 MB (1 GB)	1 GB
Mac OS X 10.6	• Intel® procesori	1 GB (2 GB)	1 GB
Mac os x 10.7-10.9	• Intel® procesori	2 GB	4 GB

Specifikacije

Linux

Stavke	Zahtevi
Operativni sistem	Red Hat Enterprise Linux 5, 6 Fedora 11, 12, 13, 14, 15, 16, 17, 18, 19 OpenSUSE 11.0, 11.1, 11.2, 11.3, 11.4, 12.1, 12.2, 12.3 Ubuntu 10.04, 10.10, 11.04, 11.10, 12.04, 12.10, 13.04 SUSE Linux Enterprise Desktop 10, 11 Debian 5.0, 6.0, 7.0, 7.1 Mint 13, 14 , 15
Procesor	Pentium IV 2,4GHz (Intel Core™2)
Memorija	512 MB (1 GB)
Prostor na disku	1 GB (2 GB)

Unix

Stavke	Zahtevi
Operativni sistem	Sun Solaris 9, 10, 11 (x86, SPARC) HP-UX 11.0, 11i v1, 11i v2, 11i v3 (PA-RISC, Itanium) IBM AIX 5.1, 5.2, 5.3, 5.4, 6.1, 7.1 (PowerPC)
Prostor na disku	Do 100 MB

Specifikacije

mrežno okruženje

Samo mrežni i bežični modeli (vidi "Osobine po modelu" na strani 8).

Morate da podesite mrežne protokole na vašem uređaju da biste da koristili kao mrežnu mašinu. Sledeća tabela pokazuje mrežna okruženja koja podržava vaš uređaj.

Stavke	Specifikacije
Mrežni interfejs	• Ethernet 10/100/1000 Base-TX Wired Lan • 802.11b/g/n Wireless LAN
Mrežni operativni sistem	• Windows® XP, Windows Server® 2003, Windows Vista®, Windows® 7, Windows Server® 2008 R2 • Razni Linux OS • Mac OS X 10.4 -10.9 (Mac OS X 10.4:samo CLX-419x series/CLX-626x series) • UNIX OPERATIVNI SISTEM
Mrežni protokoli	• TCP/IPv4 • DHCP, BOOTP • DNS, WINS, Bonjour, SLP, UPnP • Standard TCP/IP Printing (RAW), LPR, IPP, WSD • SNMPv 1/2/3, HTTP, IPSec • TCP/IPv6 (DHCP, DNS, RAW, LPR, SNMPv 1/2/3, HTTP, IPSec)
Bežična sigurnost	• Autentifikacija: Otvoren sistem, zajednički ključ, WPA osoblje, WPA2 osoblje (PSK) • Enkripcija: WEP64, WEP128, TKIP, AES

Sigurnosna uputstva

Ovaj uređaj je namenjen za uobičajeno radno okruženje i certifikovan je sa nekoliko odobrenja.

Izjava o bezbednosti lasera

Štampač je certifikovan u SAD-u i ispunjava zahteve DHHS 21 CFR, poglavlje 1, potpoglavlje J za laserske proizvode klase I (1), a u drugim zemljama je certifikovan kao laserski proizvod klase I koji ispunjava zahteve standarda IEC 60825-1 : 2007.

Laserski proizvodi klase I se ne smatraju opasnim. Laserski sistem i štampač su projektovani tako da ne postoji nikakav pristup čoveka radijaciji lasera iznad klase I tokom normalnog rada, održavanja ili određenih uslova rada.

Upozorenje

Nikada nemojte koristiti ili popravljati štampač ako je skinut zaštitni poklopac sa sklopa laser-skener. Odbijeni zrak, iako nevidljiv, može da ošteti vaše oči.

Kada koristite ovaj proizvod, ova osnovna bezbednosna uputstva bi uvek trebalo slediti da bi se smanjio rizik od požara, električnog udara i povreda:

Sigurnosna uputstva

Zaštita od ozona

Ozonska emisija ovog proizvoda je ispod 0.1 ppm. Čuvajte proizvod na mestu sa dobrom ventilacijom jer je ozon teži od vazduha.

Bezbednost od žive

Sadrži živu, uređuje u skladu sa lokalnim ili državnim zakonima. (jedino za SAD)

Štednja električne energije

Štampač je opremljen naprednom tehnologijom uštede energije koja smanjuje potrošnju električne energije kada se štampač ne koristi aktivno.

Ako štampač ne prima podatke tokom dužeg vremenskog perioda, potrošnja energije se automatski smanjuje.

ENERGY STAR i oznaka ENERGY STAR su zaštićeni žigovi u SAD.

Više informacija o programu ENERGY STAR potražite na http://www.energystar.gov

Za ENERGY STAR sertifikovane modele, ENERGY STAR etiketa će biti na vašem uređaju. Proverite da li vaš uređaj ima certifikat ENERGY STAR.

Recikliranje

Recikliranje ili odlaganje materijala za pakovanje ovog proizvoda predstavlja odgovorno ponašanje u odnosu na životnu sredinu.

Sigurnosna uputstva

Samo za Kinu

回收和再循环

为了保护环境，我公司已经为废弃的产品建立了回收和再循环系统。
我们会为您无偿提供回收同类废旧产品的服务。
当您要废弃您正在使用的产品时，请您及时与授权耗材更换中心取得联系，
我们会及时为您提供服务。

Veb lokacija: http://www.samsung.com/cn/support/location/supportServiceLocation.do?page=SERVICE.LOCATION

中国能效标识

型号	能效等级	典型能耗 (kW·h)
CLX-4195FW	1	1.84
CLX-4195FN	1	1.62
CLX-4195N/C1860FW	1	1.59
CLX-6260ND	1	1.60
CLX-6260FW/CLX-6260FD/CLX-6260FR	1	1.78

依据国家标准 GB 25956-2010

仅适用于海拔2000m以下地区安全使用。

《2000m [illegible]》

“རྒྱ་མཚོའི་ངོས་ལས་མཐོ་ཚད་སྨི2000མན་གྱི་ས་ཁུལ་ཁོ་ན་ར་ཉེན་མེད་བེད་སྤྱོད་བྱས་འཐུས།

دېڭىز يۈزىدىن 2000 مېتر تۆۋەن رايونلاردىلا بىخەتەر ئىشلەتكىلى بولىدۇ

Dan hab yungh youq gij digih haijbaz 2000 m doxroengz haenx ancienz sawjyungh.

Pravilno odlaganje ovog proizvoda (otpadna električna i elektronska oprema)

(Primenjivo u zemljama sa odvojenim sistemima sakupljanja otpada)

Ova oznaka na proizvodu, priboru ili literaturi označava da proizvod i njegov elektronski pribor (npr. punjač, slušalice i USB kabl) ne bi trebalo odlagati sa drugim kućnim otpadom na kraju njegovog radnog veka. Da biste sprečili mogući negativni uticaj na okruženje ili zdravlje ljudi od nekontrolisanog teškog otpada, molimo vas da odvojite ove komponente od drugog otpada i reciklirajte ga sa ciljem da promovišete ponovno korišćenje izvornih materijala.

Kućni korisnici bi trebalo da se obrate ili prodavcu kod koga su kupili ovaj proizvod ili lokalnoj vladinoj kancelariji za detaljne informacije o tome kako i gde mogu da odnesu ovaj uređaj da bi se on reciklirao bezbedno po životnu sredinu.

Poslovni korisnici bi trebalo se obrate svom dobavljaču i provere odredbe i uslove u ugovoru o kupovini. Ovaj proizvod i njegov elektronski dodatni pribor ne bi prilikom odlaganja trebalo mešati sa drugim komercijalnim otpadom.

(Jedino u SAD)

Neželjene elektroničke uređaje bacite u kontejner za reciklažu. Kako biste pronašli najbližu lokaciju za reciklažu, idite na našu internet stranicu: www.samsung.com/recyclingdirect ili nas pozovite na (877) 278 - 0799

Država Kalifornija, Predlog 65, Upozorenje (samo u SAD)

The California Safe Drinking Water and Toxic Enforcement Act requires the Governor of California to publish a list of chemicals known to the State of California to cause cancer or reproductive toxicity and requires businesses to warn of potential exposure to such chemicals.

WARNING: This product contains chemicals known to the State of California to cause cancer, birth defects or other reproductive harm.
This appliance can cause low-level exposure to the chemicals, which can be minimized by operating the appliance in a well ventilated area.

Jedino Tajvan

警告

本電池如果更換不正確會有爆炸的危險
請依製造商說明書處理用過之電池

Emitovanje radio-frekventne energije

FCC informacije za korisnika

Ovaj uređaj je usklađen sa 15 delom Pravilnika FCC. Pri radu se moraju poštovati sledeća dva uslova:

- Ovaj uređaj ne sme da izaziva štetne smetnje.
- Ovaj uređaj mora da prihvati sve smetnje, uključujući i smetnje koje mogu da izazovu neželjeni rad.

Ova oprema je testirana i za nju je utvrđeno da je usklađena sa ograničenjima za klasu B digitalnih uređaja saglasno 15. delu Pravilnika FCC. Ova ograničenja su namenjena obezbeđivanju razumne zaštite od štetnih smetnji u domaćinstvu. Ova oprema generiše, koristi i može da emituje radio-frekventnu energiju, a ako nije instalirana i ne koristi se u skladu sa uputstvima može da izazove štetne smetnje u radio-komunikaciji. Međutim, nema garancija da neće biti smetnji u određenim okruženjima. Ako ova oprema ipak izazove štetne smetnje kod TV i radio prijemnika, što može da se utvrdi uključivanjem i isključivanjem opreme, korisniku se preporučuje da pokuša da otkloni smetnje preduzimanjem neke od sledećih mera:

- Preusmerite ili premestite prijemnu antenu.
- Povećajte razdaljinu između uređaja i prijemnika.
- Uključite uređaj u različitu utičnicu od one na koju je priključen prijemnik.

- Za pomoć se obratite prodavcu ili iskusnom TV serviseru.

Promene ili prilagođavanja koja nisu izričito odobrena od strane proizvođača odgovornog za usklađenost mogu poništiti pravo korisnika da koristi uređaj.

Kanadski propisi o radio smetnjama

Ovaj digitalni uređaj ne premašuje ograničenja za klasu B za emisiju radio-frekventnog šuma digitalnih uređaja kao što je određeno standardom kanadskog Ministarstva za industriju i nauku „Digitalni aparati“ ICES-003 za uređaje koji izazivaju smetnje.

Cet appareil numérique respecte les limites de bruits radioélectriques applicables aux appareils numériques de Classe B prescrites dans la norme sur le matériel brouilleur: « Appareils Numériques », ICES-003 édictée par l’Industrie et Sciences Canada.

Sjedinjene američke države

Federalna komisija za komunikaciju (Federal Communications Commission-FCC)

Međunarodni emiter u skladu sa FCC deo 15

Niska struja, LAN radio uređaji (radio frekvenca-RF uređaja sa bežičnom komunikacijom), funkcionisajući u 2.4 GHz/5 GHz Band, možda budu prezentovani u vašem sistemu štampača. Ovaj odeljak važi samo ukoliko su ovi uređaji prisutni. Pogledajte nalepnice na uređaju da biste utvrdili prisustvo bežičnih uređaja.

Bežični uređaji koji se mogu naći u vašem uređaju su odobreni samo za upotrebu u SAD ako je FCC ID broj prikazan na nalepnici.

Opšte smernica FCC-a za razdvajanje uređaja i tela u iznosu od 20 cm (8 inča) , u slučaju korišćenja uređaja blizu tela (ovo ne obuhvata ekstremitete). Ovaj uređaj mora da se nalazi na dalje od 20 cm (8 inča) od tela kada su bežični uređaji uključeni. Izlazna snaga bežičnog uređaja (bežičnih uređaja) koji je postavljen u vaš uređaj je manja od RF ograničenja koje propisuje FCC.

Ovaj transmiter ne sme da bude pored neke druge antene ili transmitera, niti da im se poklapa polje emitovanja.

Sigurnosna uputstva

Pri radu ovog uređaja se moraju poštovati sledeća dva uslova: (1) Ovaj ne može da izazove štetne smetnje, (2) ovaj uređaj mora da prihvati sve smetnje, uključujući i smetnje koje mogu da izazovu neželjeni rad.

Bežične uređaje ne može da popravlja korisnik. Nemojte ih modifikovati ni na koji način. Modifikacije bežičnog uređaja će poništiti pravo njegovog korišćenja. Obratite se proizvođaču radi servisiranja.

FCC izveštaj za korišćenje bežičnog LAN-a:

Tokom instalacije i korišćenja ovog sklopa transmitera i antene ograničenje izlaganju radio zračenje od 1m W/cm2 može da bude prekoračeno u neposrednoj blizini mesta gde je instalirana antena. Stoga korisnik uvek mora da održava minimalnu udaljenost od 20cm od uređaja. Ovaj uređaj ne može da radi u sprezi sa drugim transmiterom ili antenom transmitera.

Samo za Rusiju

AB57

Samo za Nemačku

Das Gerät ist nicht für die Benutzung am Bildschirmarbeitsplatz gemäß BildscharbV vorgesehen.

Samo za Tursku

- RoHS
  EEE Yönetmeliğine Uygundur.
  This EEE is compliant with RoHS.
- Bu ürünün ortalama yaşam süresi 7 yıl, garanti suresi 2 yildir.

Isključivo u Tajlandu

Ova telekomunikacijska oprema ispunjava NTC tehničke uslove.

Samo za Kanadu

Ovaj proizvod ispunjava primenljive tehničke specifikacije koje propisuje kanadska industrija. Na francuskom: / Le present materiel est conforme aux specifications techniques applicables d'Industrie Canada.

Ringer Equivalence Number (REN) pokazuje koji je maksimalan dozvoljen broj uređaja koji se mogu povazati na telefonski interfejs. Završetak interfejsa može da sadrži bilo koje kombinacije uređaja, koje se zahtevaju, ako zbur svih REN-a uređaja ne prelazi pet. Na francuskom: / L'indice d'equivalence de la sonnerie (IES) sert a indiquer le nombre maximal de terminaux qui peuvent etre raccordes a une interface telephonique. Na francuskom: La terminaison d'une interface peut consister en une combinaison quelconque de dispositifs, a la seule condition que la somme d'indices d'equivalence de la sonnerie de tous les dispositifs n'excede pas cinq.

Brendiranje faksa

Propis o zaštiti telefonskih korisnika iz 1991. godine, čini ga nezakonitim za bilo koju osobu da može da koristi kompjuter ili neki drugi elektronski uređaj kako bi poslao poruku preko telefona, osim poruke koje jsano sadrže, u margini na vrhu ili dnu svake poslane stranice ili na prvoj poslanoj stranici, sledeću informaciju:

1. datum i vreme slanja
2. identifikaciju o poslovanju, poslovnoj jedinici ili pojedincu koji šalje poruku i
3. telefonski broj uređaja, poslovne jedinice ili pojedinca koji šalje poruku.

Telefonska kompanija može da napravi izmene na svojim komunikacijskim postrojenjima, funkcionisanju opreme ili procedura gde je ovakva akcija zahtevana u njihovom poslovanju i ne krši pravila i propise FCC dela 68. Ako ovakve promene mogu rezonski biti očekivane da izraze bilo koju terminalnu opremu korisnika nekompatibilnom sa komunikacijskim postrojenjima telefonske kompanije ili zahtevaju modifikovanje ili izmene te terminalne opreme ili mogu da oštete njihovo korišćenje ili svojstva, korisniku bi trebalo biti dato adekvatno obaveštenje u pisanoj formi, kako bi omogućili korisniku da održi neprekidan servis.

Ringer Equivalence Number - REN

REN i FCC registracioni broj za ovaj uređaj mogu da budu pronađeni na etiketi na dnu ili zadnjoj strani uređaja. U nekim slučajevima ćete morati da date ove brojeve telefonskoj kompaniji.

REN je veličina električnog opterećenja u telefonskoj liniji i korisno je da vam odredi da li ste „preopteretili" liniju. Instalirajući nekoliko stvari na istoj telefonskoj liniji može da prouzrokuje probleme u primanju i pravljenju poziva, posebno zvonjenje dok pričate na telefonu. Suma svih REN-a pribora na vašoj telefonskoj liniji treba da bude manja od pet, kako bi vam bila omogućenja što bolja usluga od strane telefonske kompanije. U nekim slučajevima, suma od pet neće biti korisna na vašoj liniji. Ako bilo koji od vaših telefonskih pribora ne radi kako treba, treba odmah da ga izvadite iz telefonske linije, zato što to može da prouzrokuje oštećenje na telefonskoj mreži.

Pribor je u skladu sa pravilima i propisima dela 68 FCC-a i usvojenim zahtevima ACTA-e. Na zadnjoj strani ovog pribora je etiketa koja sadrži, zajedno sa drugim informacijama, identifikacioni kod proizvoda u formatu US:AAAEQ##TXXXX. Ovaj kod morate da date telefonskoj kompaniji, ako ona to zahteva od vas.

FCC propisi, koji menjaju ili modifikuju ovaj uređaj, nisu uvek odobreni od strane proizvođača, i mogu takođe da umanje vlast korisnika u upravljanju ovim priborom. U slučaju kada pribor ošteti telefonsku mrežu, telefonska kompanija treba da obavesti korisnika da će servis biti možda zaustavljen. Kako god, tamo gde je prvo obaveštenje nepraktično, kompanija može privremeno prestati sa radom dozvoljavajući da oni:

a odmah obaveste korisnika.

b daju korisniku mogućnost da otkloni problem na opremi.

c obaveste korisnika o pravu da može da pozove FCC, ako ima neke primedbe, u skladu sa procedurama u FCC propisima i pravilima iz dela 68.

Takođe treba da znate:

- Vaš uređaj nije napravljen da može da bude povezan za digitalni PBX sistem.
- Ako pokušate da koristite modem kompjutera ili faksa u istoj telefonskoj liniji kao vaš uređaj, možda će vam se dogoditi problemi u primanju i slanju podataka na svoj opremi. Preporučuje se da liniju sa vašim uređaj deli samo regularni telefon, a ne i druga oprema.
- Ako se u vašem okruženju dogodi veliko varničenje struje, preporučujemo vam da instalirate zaštitnike i za struju i za telefonsku liniju. Ovi zaštitnici se mogu kupiti od vašeg proizvođača ili u posebnim prodavnicama sa telefonskom i elektronskom opremom.

- Kada programirate brojeve za slučaj opasnosti i/ili okrećete te brojeve, koristite dugme za ne opasnost kako biste upozorili, dispečare u institucijama koje zovete, o vašim namerama. Dispečar će vam u stvari dati pune instrukcije kako da testiirate brojeve za slučaj opasnosti.
- Ovaj uređaj možda neće moći da se koristi preko novčića ili dvojnog priključka.
- Ovaj uređaj obezbeđuje magnetne sprege sa slušnim aparatima.

Možda budete mogli da sigurno povežete ovu opremu na telefonsku mrežu pomoću standardne modularne utičnice USOC RJ-11C.

Zamena prilagođenog utikača (samo za Veliku Britaniju)

Važno

Električni kabl ovog uređaja ima standardni utikač od 13 A (BS 1363) i ima osigurač od 13 A. Kada menjate ili pregledate osigurač, morate da ga zamenite odgovarajućim osiguračem od 13 A. Zatim morate da vratite poklopac osigurača. Ako ste izgubili poklopac osigurača, nemojte koristiti utikač dok ne nabavite drugi poklopac.

Obratite se osobama od kojih ste kupili uređaj.

13 amp utikač se najviše koristi u Velikoj Britaniji i treba da bude prikladan. Međutim, neke zgrade (uglavnom one stare) nemaju normalne utičnice sa osiguračem od 13 A. Morate da kupite odgovarajući adapter. Nemojte uklanjati stopljeni utikač.

Ako odsečete stopljeni utikač, odmah ga bacite. Ne možete ponovo da povežete utikač i možete da doživite električni udar ako ga uključite u utičnicu.

Sigurnosna uputstva

Važno upozorenje:

Morate da uzemljite uređaj.

Boje žica u električnom kablu označavaju sledeće:

- **Zelena i žuta:** uzemljenje
- **Plava:** nula
- **Smeđa:** faza

Ako žice u električnom kablu ne odgovaraju bojama označenim na utikaču, uradite sledeće:

Morate da povežete zelenu i žutu žicu na klin koji je obeležen slovom „E“ ili simbolom uzemljenja ili je obojen zeleno-žuto ili zeleno.

Morate da spojite plavu žicu sa klinom koji je obeležen slovom „N“ ili je obojen crno.

Morate da spojite smeđu žicu sa klinom koji je obeležen slovom „L“ ili je obojen crveno.

Morate da imate osigurač od 13 A u utikaču, adapteru ili razvodnoj tabli.

Izjava o usklađenosti (zemlje EU)

Odobrenja i sertifikati

Samsung Electronics izjavljuje da je ova [CLX-419xN/CLX-626xND] u skladu sa osnovnim zahtevima i drugim relevantnim odredbama direktive o niskom naponu (2006/95/EC), EMC direktiva (2004/108/EC).

CE

Ovim, Samsung Electronics, objavljuje da su ove serije [CLX-419xFN/CLX-419xFW/C186xFW/CLX-626xFD/CLX-626xFR/CLX-626xFW] u saglasnosti sa najvažnijim zahtevima i drugim relevantnim odredbama Direktive Evropske komisije: R&TTE Directive 1999/5/EC.

Ova Izjava o usklađenosti se može pogledati na internet stranici **www.samsung.com**, idite na Support > Download center i unesite naziv svog štampača (MFP) da biste mogli da pregledate doktrine EU.

01.0195: Direktiva Saveta Evrope 2006/95/EC, usklađivanje zakona država članica koji se odnose na niskonaponske uređaje.

01.01.96: Direktiva Saveta Evrope 2004/108/EC, usklađivanje zakona država članica koji se odnose na elektromagnetnu kompatibilnost.

09.03.99: Direktiva Saveta Evrope 1999/5/EC o radio-uređajima i telekomunikacionim terminalnim uređajima i uzajamnom prepoznavanju njihovih usklađivanja. Izjavu u celosti, koja definiše relevantne direktive i odnosne standarde možete da preuzmete kod zastupnika kompanije Samsung Electronics Co., Ltd.

EC sertifikat

Sertifikovanje prema direktivi 1999/5/EC o radio-uređajima i telekomunikacionim terminalnim uređajima (FAX)

Ovaj proizvod kompanije Samsung je samostalno sertifikovan od strane kompanije Samsung za panevropsku komutiranu telefonsku mrežu za analognu javnu komutiranu telefonsku mrežu (PSTN) u skladu sa direktivom 1999/5/EC. Ovaj proizvod je dizajniran za rad sa nacionalnim PSTN mrežama i kompatibilnim PBX mrežama u evropskim državama:

U slučaju problema odmah se obratite telu Euro QA Lab kompanije Samsung Electronics Co., Ltd.

Ovaj proizvod je testiran u skladu sa standardom TBR21. Da bi pomogao u korišćenju i primeni terminalnih uređaja koji su u skladu sa ovim standardom, Evropski institut za telekomunikacione standarde (ETSI) je objavio savetodavni dokument (EG 201 121) koji sadrži napomene i dodatne zahteve kako bi se obezbedila kompatibilnost TBR21 terminala. Ovaj proizvod je projektovan i u potpunosti usklađen sa svim relevantnim savetodavnim napomenama koje se nalaze u tom dokumentu.

Informacije o radiofrekvencijskom odobrenju za Evropu (za proizvode koji su opremljeni radio uređajima odobrenim za EU)

Radio uređaji tipa LAN niske potrošnje struje (bežični komunikacioni uređaji sa radio frekvencijom (RF)), koji rade na frekvencijskom pojasu 2,4 GHz/5 GHz su možda prisutni (ugrađeni) u vaš uređaj za štampanje koji je namenjen za kućnu ili kancelarijsku upotrebu. Ovaj odeljak važi samo ukoliko su ovi uređaji prisutni. Pogledajte nalepnice na uređaju da biste utvrdili prisustvo bežičnih uređaja.

CE

Bežični uređaji koji se mogu naći u vašem uređaju su odobreni samo za upotrebu u Evropskoj Uniji ili povezanim područjima ako se na nalepnici nalazi oznaka CE sa registarskim brojem nadležnog tela i simbolom upozorenja.

Izlazna snaga bežičnog uređaja (ili bežičnih uređaja) koji je možda postavljen u vaš uređaj je manja od RF ograničenja koje propisuje Evropska komisija kroz R&TTE direktivu.

Evropske države koje sprovode bežično odobravanje:

EU zemlje

Evropske zemlje sa ograničenjem korišćenja:

EU

U Francuskoj se ova oprema može koristiti isključivo u zatvorenom prostoru.

EEA/EFTA zemlje

Nema ograničenja u ovom trenutku

Samo za Izrael

מס׳ אישור אלחוטי של משרד התקשורת הוא 51-30319
אסור להחליף את האנטנה המקורית של המכשיר,
ולא לעשות בו כל שינוי טכני אחר.

Izjave usklađenosti sa regulativom

Bežične smernice

Niska struja, LAN radio uređaji (radio frekvenca-RF uređaja sa bežičnom komunikacijom), funkcionisajući u 2.4 GHz/5 GHz Band, možda budu prezentovani u vašem sistemu štampača. Sledeći odeljak daje opšti pregled stvari na koje treba obratiti pažnju tokom korišćenja bežičnog uređaja.

Dodatna ograničenja, upozorenja i predostrožnosti za datu zemlju su navedena u odeljku za konkretnu zemlju (ili grupu zemalja). Ovaj bežični uređaj je odobren za korišćenje samo u onim zemljama koje su navedene na sistemoj nalepnici koja sadrži oznaku radiofrekvencijom odobrenja. Ako zemlja u kojoj koristite uređaj nije naledena na spisku, obratite se lokalnoj agenciji za odobravanje frekvencija. Bežični uređaji su strogo regulisani i upotreba možda neće biti odobrena.

Izlazna snaga bežičnog uređaja (bežičnih uređaja) koji je postavljen u vaš uređaj je manja od RF ograničenja poznatih u ovom trenutku. Budući da bežični uređaji (ugrađeni u vaš štampač) emituju manje energije nego što je dozvoljeno u sigurnosnim standardima i preporukama za radio frekvencije, proizvođač smatra da su ovi uređaji bezbedni za upotrebu. Bez obzira na nivo snage, treba preduzeti sve da se ograniči kontakt sa ljudima tokom svakodnevne upotrebe.

Opšte smernica za razdvajanje uređaja i tela u iznosu od 20 cm (8 inča) , u slučaju korišćenja uređaja blizu tela (ovo ne obuhvata ekstremitete). Ovaj uređaj mora da se nalazi na dalje od 20 cm (8 inča) od tela kada su bežični uređaji uključeni i emituju.

Ovaj transmiter ne sme da bude pored neke druge antene ili transmitera, niti da im se poklapa polje emitovanja.

Neke okolnosti zahtevaju ograničenje u korišćenju bežičnih uređaja. Primeri uobičajenih ograničenja su navedeni ispod:

Uređaji za bežičnu radio komunikaciju mogu da ometaju opremu na komercijalnim avionima. Trenutni avio propisi zahtevaju da bežični uređaju budu isključeni tokom putovanja avionom. IEEE 802.11 (poznat i kao bežični eternet) i Bluetooth komunikacijsku uređaji su primeri uređaja koji obezbeđuju bežičnu komunikaciju.

U okruženjima gde je rizik od smetnji sa drugih uređaja ili servisa štetan ili se čini štetan, opcija korišćenja bežičnog uređaja može biti ograničena ili zabranjena. Aerodromi, bolnice, atmosfera sa kiseonikom ili zapaljivim gasom su ograničeni primeri gde je upotreba bežičnih uređaja ograničena ili zabranjena. Kada se nalazite u okruženju gde nije sigurno kakva su ograničenja vezana za bežične uređaje, raspitajte se kod odgovornih vlasti pre uključivanja bežičnih uređaja.

Svaka zemlja ima drugačija ograničenja korišćenja bežičnih uređaja. Budući da je vaš sistem opremljen bežičnim uređajem, tokom putovanja kroz različite zemlje potrebno je da proverite sa vlastima za odobravanje radio emitovanja pre počinjanja putovanja da li postoji ograničenje upotrebe bežičnog uređaja za datu zemlju.

Ako je vaš sistem opremljen ugrađenim bežičnim uređajem, nemojte koristiti bežični uređaj ako svi poklopci i štitovi nisu postavljeni na mesto i ako sistem nije u potpunosti sastavljen.

Bežične uređaje ne može da popravlja korisnik. Nemojte ih modifikovati ni na koji način. Modifikacije bežičnog uređaja će poništiti pravo njegovog korišćenja. Obratite se proizvođaču radi servisiranja.

Koristite samo one drajvere koji su odobreni za zemlju u kojoj ćete uređaj koristiti. Pogledajte proizvođačev set za popravljanje sistema, ili se obratite tehničkoj podršci za dodatne informacije.

Samo za Kinu

产品中有毒有害物质或元素的名称及含量

部件名称	有毒有害物质或元素					
	铅 (Pb)	汞 (Hg)	镉 (Cd)	六价铬 (Cr^{6+})	多溴联苯 (PBB)	多溴联苯醚 (PBDE)
塑料	O	O	O	O	O	O
金属 (机箱)	X	O	O	O	O	O
印刷电路部件 (PCA)	X	O	O	O	O	O
电缆 / 连接器	X	O	O	O	O	O
电源设备	X	O	O	O	O	O
电源线	X	O	O	O	O	O
机械部件	X	O	O	O	O	O
卡盒部件	X	O	O	O	O	O
定影部件	X	O	O	O	O	O
扫描仪部件 - CCD (如果有)	X	X	O	O	O	O
扫描仪部件 - 其它 (如果有)	X	O	O	O	O	O
印刷电路板部件 (PBA)	X	O	O	O	O	O
墨粉	O	O	O	O	O	O
滚筒	O	O	O	O	O	O

○：表示该有毒有害物质在该部件所有均质材料中的含量均在 SJ/T 11363-2006 标准规定的限量要求以下。

×：表示该有毒有害物质至少在该部件的某一均质材料中的含量超出 SJ/T 11363-2006 标准规定的限量要求。

以上表为目前本产品含有有毒有害物质的信息。本信息由本公司的配套厂家提供，经本公司审核后而做成，本产品的部分部件含有有毒有害物质，这些部件是在现有科学技术水平下暂时无可替代物质，但三星电子将会一直为满足 SJ/T 11363-2006 标准而做不懈的努力。

Autorska prava

© 2012 Samsung Electronics Co., Ltd. Sva prava zadržana.

Isključiva svrha ovog korisničkog uputstva je obezbeđivanje informacija. Sve ovde uključene informacije mogu da se menjaju bez prethodne najave.

Kompanija Samsung Electronics nije odgovorna za bilo kakve direktne ili indirektne štete nastale usled upotrebe ovog korisničkog uputstva ili povezane s njim.

- Samsung i logotip Samsung predstavljaju žigove kompanije Samsung Electronics Co., Ltd.
- Microsoft, Windows, Windows Vista, Windows 7, Windows 8 i Windows Server 2008 R2 su registrovani zaštitni znaci ili zaštitni znaci kompanije Microsoft Corporation.
- Microsoft, Internet Explorer, Excel, Word, PowerPoint, i Outlook su ili registrovani zaštitni znaci ili zaštitni znaci Microsoft Korporacije i SAD i drugim zemljama.
- Google, Picasa, Google Cloud Print, Google Docs, Android i Gmail su ili registrovani zaštitni znaci ili zaštitni znaci Google Inc.-a.
- iPad, iPhone, iPod touch, Mac i Mac operativni sistem su zaštitni znaci kompanije Apple Inc., registrovanom u SAD i drugim zemljama.
- AirPrint i AirPrint logo su zaštitni znaci Apple Inc.-a.
- Svi ostali brendovi i imena proizvoda predstavljaju žigove odgovarajućih kompanija i organizacija.

Za informacije o licenciranju otvorenog koda pogledajte datoteku **LICENSE.txt** na priloženom CD-u.

REV. 3.00

Korisnički vodič

Samsung Printer *Xpress*

CLX-419x series
CLX-626x series
C186x series

NAPREDNI

Ovaj korisnički vodič pruža informacije o instalaciji, naprednom konfigurisanju, korišćenju i rešavanju problema u okruženjima raznih operativnih sistema.

Neke funkcije možda neće biti dostupne u zavisnosti od modela ili zemlje.

OSNOVNI

Ovaj vodič pruža informacije vezane za instalaciju, osnovne operacije i rešavanje problema u prozorima.

NAPREDNI

1. Instalacija softvera

Instalacija za Mac 187
Reinstalacija za Mac 188
Instalacija za Linux 189
Reinstalacija za Linux 190

2. Korišćenje uređaja povezanog na mrežu

Korisni mrežni programi 192
Podešavanje žičane mreže 193
Instaliranje drajver mreko mreže 197
IPv6 konfiguracija 207
Podešavanje bežične mreže 210
Samsung Mobile Print 257
Using the NFC funkcija 258
AirPrint 264
Google Cloud Print™ 266

3. Korisni meniji za podešavanje

Pre čitanja poglavlja 270
štampanje 271
Kopiranje 273
Faks 279
Skener 285
Podešavanje sistema 289
Podešavanje administratora 304
Eco 305
директна УСБ 306

4. Specijalne funkcije

Podešavanje nadmorske visine 308
Skladištenje e-mail adresa 309
Unošenje nekoliko karaktera 311
Sređivanje imenika faksova 312
Registrovanje autorizovanih korisnika 316
Funkcije štampanja 317
Funkcije skenera 335

Funkcije faksa 344
Korišćenje funkcija zajedničkog foldera 355
Koristeći opcione funkcije uređaja 356

5. Korisne alatke za upravljanje

Pristupanje alatkama za upravljanje. 359
Easy Capture Manager 360
Samsung Easy Color Manager 361
Samsung AnyWeb Print 362
Easy Eco Driver 363
Korišćenje SyncThru™ Web Service 364
Koristeći Samsung Easy Document Creator 368
Korišćenje programa Samsung Easy Printer Manager 369
Korišćenje programa Samsung Printe r Status 372
Korišćenje Samsung Printer Experience 374

6. Rešavanje problema

Problemi sa uvlačenjem papira 382
Problemi sa napajanjem i povezivanjem preko kabla 383
Problemi sa štampanjem 384
Problemi sa kvalitetom štampanja 388
Problemi pri kopiranju 396
Problemi pri skeniranju 397
Problemi sa faksiranjem 399
Problem sa operativnim sistemom 401

1. Instalacija softvera

Ovo poglavlje pruža informacije o instalaciji osnovnog i korisnog softvera za korišćenje u okruženju gde je uređaj povezan preko kabla. Lokalno priključen uređaj je uređaj koji je direktno priključen na računar putem kabla. Ako je uređaj priključen na mrežu, preskočite sledeće korake navedene ispod i idete na instalaciju drajvera uređaja priključenog na mrežu (pogledajte "Instaliranje drajver mreko mreže" na strani 197).

- **Instalacija za Mac** **187**
- **Reinstalacija za Mac** **188**
- **Instalacija za Linux** **189**
- **Reinstalacija za Linux** **190**

- Ako koristite Windows operativni sistem, pogledajte osnovni korisnički vodič za instalaciju drajvera mašine (pogledajte "Instaliranje drajvera lokalno" na strani 36).
- Koristite samo USB kabl koji nije duži od 3 metra (118 inča).

Instalacija za Mac

Za Mac OS x 10.4, treba da preuzmete sa Samsung internet stranice, kako biste instalirali softver štampača (http://www.samsung.com > pronađite vaš proizvod > pomoć ili преузимања).

1 Pazite da je uređaj povezan sa računarom i uključen.

2 U CD-ROM uređaj ubacite CD sa softverom priložen uz štampač.

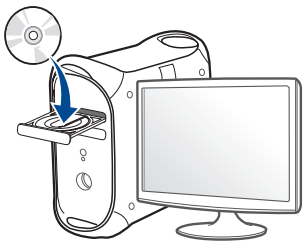

3 Dvaput kliknite ikonu CD-ROM koja će se pojaviti na radnoj površini sistema Mac.

- Za operativni sistem Mac X 10.8, kliknite dva puta na CD-ROM koji se pojavi u **Finder**.

4 Dvaput kliknite fasciklu **MAC_Installer** > ikonu **Installer OS X**.

5 Kliknite **Continue**.

6 Pročitajte ugovor o licenci i kliknite **Continue**.

7 Kliknite **Agree** za saglasnost sa ugovorom o licenci.

8 Kliknite **Install**. Biće instalirane sve komponente potrebne za rad uređaja.

Ako kliknete **Customize**, možete da izaberete pojedinačne komponente koje ćete instalirati.

9 Unesite lozinku i kliknite na **OK**.

10 Odaberite **USB Connected Printer** na ekranu **Printer Connection Type** a zatim kliknite **Continue**.

11 Kliknite dugme **Add Printer** da biste odabrali vaš štampač i dodali ga na listu štampača.

Ako vaš uređaj podržava faks, kliknite **Add Fax**, odaberite vaš faks i dodajte ga na listu faksova

12 Kada se instaliranje završi, kliknite na **Close**.

Reinstalacija za Mac

Ako upravljački program štampača ne radi ispravno, deinstalirajte i ponovo instalirajte upravljački program.

1. Otvorite fasciklu **Applications** > **Samsung** > **Printer Software Uninstaller**.
2. Da biste deinstalirali softver štampača, kliknite **Continue**.
3. Selektujte program koji želite da obrišete i pritisnite **Uninstall**.
4. Unesite lozinku i kliknite na **OK**.
5. Kada se deinstaliranje završi, kliknite na **Close**.

Ako je uređaj već dodat, izbrišite ga iz **Print Setup Utility** ili **Print & Fax**.

Instalacija za Linux

Trebate da preuzmete Linux softverske pakete sa Samsung internet stranice, kako biste instalirali softver štampača (http://www.samsung.com > pronađite vaš proizvod > pomoć ili preuzimanja).

Instaliranje paketa Unified Linux Driver

Da biste instalirali softver uređaja, morate da se prijavite kao korenski korisnik. Ako niste privilegovani korisnik, obratite se administratoru sistema.

1. Pazite da je uređaj povezan sa računarom i uključen.
2. Kopirajte paket **Unified Linux Driver** na vaš sistem.
3. Otvorite Terminalni program i idite u fasciklu u koju ste kopirali paket.
4. Raspakujte paket.
5. Prebaci u **uld** fasciklu.
6. Izvrši komandu „./**install.sh**“ (ako niste prijavljeni kao osnovni, izvršite komandu „**sudo**“ kao „**sudo ./install.sh**“)
7. Nastavite sa instalacijom.
8. Kada je instalacija završena, pokrenite program za štampanje (Idite na **System** > **Administration** > **Printing** ili izvršite komandu „**system-config-printer**“ u Terminalnom programu).
9. Kliknite na dugme **Add**.
10. Izaberite svoj štampač.
11. Kliknite na dugme **Forward** i dodajte svom sistemu.

Reinstalacija za Linux

Ako upravljački program štampača ne radi ispravno, deinstalirajte i ponovo instalirajte upravljački program.

1. Otvorite **Terminal** program.
2. Premestite u fasciklu **uld** raspakovanu iz paketa **Unified Linux Driver**.
3. Izvrši komandu „./**uninstall.sh**“ (ako niste prijavljeni kao osnovni, izvršite komandu „**sudo**“ kao „**sudo ./uninstall.sh**“)
4. Nastavite sa deinstalacijom.

2. Korišćenje uređaja povezanog na mrežu

U ovom poglavlju su data uputstva „korak po korak“ za konfigurisanje uređaja priključenog na mrežu i njegovog softvera.

- **Korisni mrežni programi** 192
- **Podešavanje žičane mreže** 193
- **Instaliranje drajver mreko mreže** 197
- **IPv6 konfiguracija** 207
- **Podešavanje bežične mreže** 210
- **Samsung Mobile Print** 257
- **Using the NFC funkcija** 258
- **AirPrint** 264
- **Google Cloud Print™** 266

Podržani opcioni uređaji i funkcije se mogu razlikovati u zavisnosti od vašeg modela (pogledajte "Osobine po modelu" na strani 8)..

Korisni mrežni programi

Postoji nekoliko programa koji su dostupni za lako podešavanje mreže u mrežnom okruženju. Naročito važno za mrežnog administratora, moguće je podešavanje nekoliko mrežnih uređaja.

- Pre korišćenja donjih programa, prvo podesite IP adresu.
- Neke funkcije i opcione stavke možda neće biti dostupne u zavisnosti od modela ili zemlje (pogledajte "Osobine po modelu" na strani 8).

SyncThru™ Web Service

Veb server, postavljen na vašem uređaju, omogućava da izvršite sledeće zadatke (pogledajte "Korišćenje SyncThru™ Web Service" na strani 364):

- Proverite informacije o količini zaliha i statusu.
- Promenite podešavanja uređaja.
- Postavite opciju email notifikacije. Kada podesite ovu opciju, status uređaja (prazna toner kaseta ili greška na uređaju) će automatski biti poslati osobi koja je određena da ih prima preko emaila.
- Podesite mrežne parametre neophodne za povezivanje uređaja na razna mrežna okruženja.

SyncThru™ Web Admin Service

Rešenje za upravljanje uređajem zasnovano na vebu za mrežne administratore. SyncThru™ Web Admin Service pruža efikasan način upravljanja mrežnim uređajima i omogućava da iz daljine nadgledati i rešavate probleme mrežnog uređaja sa bilo kog sajta sa kompanijskim pristupom internetu.

- Preuzmite program sa http://solution.samsungprinter.com.

SetIP podešavanje žičane mreže

Ova funkcija omogućava da odaberete mrežni interfejs i ručno podesite IP adresu za korišćenje TCP/IP protokola.

- Pogledajte "IPv4 konfiguracija preko SetIP (Windows)" na strani 193.
- Pogledajte "IPv4 konfiguracija preko SetIP (Mac)" na strani 194.
- Pogledajte "IPv4 konfiguracija koristeći opciju SetIP (Linux)" na strani 196.

- Uređaj koji ne podržava interfejs mreže, neće moći da koristi ovu funkciju (pogledajte "Pogled otpozadi" na strani 28).
- TCP/IPv6 nije podržan u ovom programu.

Podešavanje žičane mreže

Štampanje izveštaja o konfiguraciji mreže

Možete da odštampate **izveštaj o konfiguraciji mreže** sa kontrolne table uređaja koja pokazuje trenutna podešavanja. Ovo će olakšati podešavanje mreže.

- Pristupanje menijima se može razlikovati od modela do modela (pogledajte "Pristupanje meniju" na strani 40).
- Možda će biti potrebno da pritisnete **OK** kako biste mogli da prođete kroz niže nivoe menija za neke modele.

- **Uređaj ima ekran:** Pritisnite dugme (**Menu**) na kontrolnoj tabli i obeležite **Network** >**Network Configuration**.
- **Uređaj ima ekran:** Pritisnite opciju **Setup** iz **Main** screen > **Machine Setup** > **Next** > **Reports** > **Network Configuration**.

Pomožu **izveštaja mrežne konfiguracije**, možete da nađete MAC i IP adresu ovog uređaja.

Na primer:

- MAC adresa: 00:15:99:41:A2:78
- IP adresa: 169.254.192.192

Podešavanje IP adrese

- Uređaj koji ne podržava interfejs mreže, neće moći da koristi ovu funkciju (pogledajte "Pogled otpozadi" na strani 28).
- TCP/IPv6 nije podržan u ovom programu.

Prvo morate da postavite IP adresu za mrežno štampanje i upravljanje. U većini slučajeva nova IP adresa se automatski dodeljuje preko DHCP (Dynamic Host Configuration Protocol) servera koji se nalazi na mreži.

IPv4 konfiguracija preko SetIP (Windows)

Pre korišćenja programa SetIP, onemogućite zaštitni zid iz menija **Kontrolna tabla** > **Sigurnosni centar** > **Windows zaštitni zid**.

Sledeća uputstva će se možda razlikovati kod vašeg modela uređaja.

1. Preuzmite softver sa Samsung internet stranice, a zatim ga otpakujte i instalirajte: (http://www.samsung.com > pronađite vaš proizvod > pomoć ili преузимања).
2. Sledite uputstva u prozoru instalacije.
3. Povežite uređaj na mrežu preko mrežnog kabla.

Podešavanje žičane mreže

4 Uključite uređaj.

5 Iz Windows menija **Početak** izaberite **Svi programi** > **Samsung Printers** > **SetIP** > **SetIP**.

6 Kliknite na ikonicu (treća sa leva) u prozoru SetIP da biste otvorili TCP/IP prozor konfigurisanja.

7 Unesite novu informaciju uređaja u prozor konfigurisanja. Na korporacijskom intranetu će možda biti potrebno da dobijete ovu informaciju od administratora mreže pre samog početka.

Nađite MAC adresu uređaja iz **izveštaja o konfiguraciji mrežet** (pogledajte "Štampanje izveštaja o konfiguraciji mreže" na strani 193) i unesite je bez razmaka. Na primer, 00:15:99:29:51:A8 treba pisati kao 0015992951A8.

8 Kliknite na **Apply**, a zatim na **OK**. Uređaj će automatski odštampati **izveštaj o konfiguraciji mreže**. Potvrdite da su podešavanja ispravna.

IPv4 konfiguracija preko SetIP (Mac)

Pre korišćenja programa SetIP, onemogućite zaštitni zid iz menija **System Preferences** > **Security** > **Firewall**.

Sledeća uputstva se možda razlikuju kod vašeg modela.

1 Povežite uređaj na mrežu preko mrežnog kabla.

2 U CD-ROM uređaj ubacite CD sa softverom priložen uz štampač.

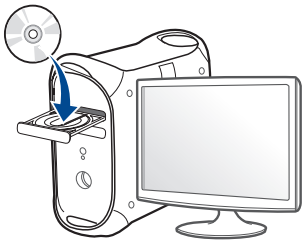

3 Dvaput kliknite ikonu CD-ROM koja će se pojaviti na radnoj površini sistema Mac.

- Za „Mac“ OS X 10.8, kliknite dva puta na CD-ROM koji se pojavi u pretraživaču.

4 Dvaput kliknite fasciklu **MAC_Installer** > ikonu **Installer OS X**.

5 Kliknite **Continue**.

6 Pročitajte ugovor o licenci i kliknite **Continue**.

Podešavanje žičane mreže

7 Kliknite **Agree** za saglasnost sa ugovorom o licenci.

8 Kliknite **Install**. Biće instalirane sve komponente potrebne za rad uređaja.

Ako kliknete **Customize**, možete da izaberete pojedinačne komponente koje ćete instalirati.

9 Unesite lozinku i kliknite na **OK**.

10 Kad se pojavi poruka koja upozorava da će se na računaru zatvoriti sve aplikacije, kliknite **Continue**.

11 Izaberite **Network Connected Printer(Wired or Wireless)** u **Printer Connection Type** i kliknite na dugme **Set IP Address**.

12 Kliknite na ikonicu (treća sa leva) u prozoru SetIP da biste otvorili TCP/IP prozor konfigurisanja.

13 Unesite novu informaciju uređaja u prozor konfigurisanja. Na korporacijskom intranetu će možda biti potrebno da dobijete ovu informaciju od administratora mreže pre samog početka.

Nađite MAC adresu uređaja iz **izveštaja o konfiguraciji mrežet** (pogledajte "Štampanje izveštaja o konfiguraciji mreže" na strani 193) i unesite je bez razmaka. Na primer, 00:15:99:29:51:A8 treba pisati kao 0015992951A8.

14 Kliknite na **Apply**, a zatim na **OK**. Uređaj će automatski odštampati **izveštaj o konfiguraciji mreže**. Potvrdite da su podešavanja ispravna.

Podešavanje žičane mreže

IPv4 konfiguracija koristeći opciju SetIP (Linux)

Pre korišćenja programa SetIP, onemogućite zaštitni zid iz menija **System Preferences** ili **Administrator**.

Sledeća uputstva se možda razlikuju kod vašeg modela ili operativnog sistema.

1. Preuzmite SetIP program sa Samsung veb lokacije i otpakujet ga.
2. Kliknite dva puta na **SetIPApplet.html** datoteku u **cdroot/Linux/noarch/at_opt/share/utils** fascikli.
3. Kliknite da biste otvorili TCP/IP prozor konfigurisanja.
4. Unesite novu informaciju uređaja u prozor konfigurisanja. Na korporacijskom intranetu će možda biti potrebno da dobijete ovu informaciju od administratora mreže pre samog početka.

Nađite MAC adresu uređaja iz **izveštaja o konfiguraciji mrežet** (pogledajte "Štampanje izveštaja o konfiguraciji mreže" na strani 193) i unesite je bez razmaka. Na primer, 00:15:99:29:51:A8 treba pisati kao 0015992951A8.

5. Uređaj će automatski odštampati **izveštaj o konfiguraciji mreže**.

Instaliranje drajver mreko mreže

- Neke funkcije i opcione stavke možda neće biti dostupne u zavisnosti od modela ili zemlje (pogledajte "Osobine po modelu" na strani 8).
- Uređaj koji ne podržava interfejs mreže, neće moći da koristi ovu funkciju (pogledajte "Pogled otpozadi" na strani 28).
- Možete da instalirate drajver za štampač i softver kada ubacite CD sa softverom u računar. Za Windows, odaberite drajver za štampač i siftver u prozoru **Select Software to Install** .

Windows

Softver fajervola možda blokira mrežnu komunikaciju. Isključite fajervol računara pre nego što spojite uređaj na mrežu.

1 Uverite se da je uređaj priključen na mrežu i uključen. Takođe, IP adresa treba da bude podešena (pogledajte "Podešavanje IP adrese" na strani 193).

2 U CD-ROM uređaj ubacite CD sa softverom priložen uz štampač.

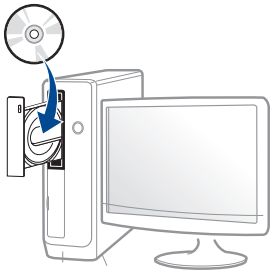

Ako se prozor sa instalacijom ne pojavi, kliknite na **Početak** > **Svi programi** > **Pribor** > **Pokreni**.

X:**Setup.exe** promenite “X” sa slovom, koje predstavlja vaš CD-ROM drajv, i kliknite na **OK**.

- Za „Windows 8“,

  Ako se prozor sa instalacijom ne pojavi, kliknite na **Charms(Dugmad)**, odaberite **Pretraži** > **Apps(Aplikacija)** i tražite **Pokreni**. Otkucajte X:\Setup.exe, s tim da slovo „X” zamenite slovom koje predstavlja CD-ROM jedinicu, pa kliknite na **U redu**.

  Ako se javi iskačući prozor „**Dodirnite da odaberete šta se dešava sa disk jedinicom**“, kliknite na prozor i odaberite **Run Setup.exe**.

3 Pregledajte i prihvatite sporazume o instalaciji u prozoru za instalaciju. Zatim kliknite na **Next**.

4 Odaberite **Network connection** na ekranu za vrstu povezivanja štampača **Printer Connection Type** .

5 Sledite uputstva u prozoru instalacije.

Instaliranje drajver mreko mreže

Sa Početak ekrana o.s. „Windows 8“

- Aplikacija **Samsung Printer Experience** može se koristiti isključivo u **Početak** ekranu kada je instaliran upravljački program V4. Upravljački program V4 se automatski preuzima sa „Windows“ ažuriranja ako je vaš računar spojen na Internet. Ako ne, možete ručno da preuzmete upravljački program V4 sa Samsung internet stranice, www.samsung.com > pronađite vaš proizvod > pomoć ili preuzimanja.
- Možete da preuzmete aplikaciju **Samsung Printer Experience** sa **„Windows“ prodavnica**. Morate da imate „Microsoft“ nalog kako biste koristili „Windows“ **Store(Prodavnica)**.
  a Iz **Charms(Dugmad)**, odaberite **Pretraži**.
  b Kliknite **Store(Prodavnica)**.
  c Potražite i kliknite na **Samsung Printer Experience**.
  d Kliknite **Install**.
- Ako instalirate upravljački program koristeći priloženi softver sa CD-a, upravljački program V4 neće biti instaliran. Ako želite da koristite upravljački program V4 na **Radna površina** ekranu, možete da ga preuzmete sa Samsung internet stranice, www.samsung.com >pronađite vaš proizvod > pomoć ili preuzimanja.
- Ako želite da instalirate alatke za upravljanje Samsung štampačem, morate da ih instalirate koristeći priloženi softer na CD-u.

1 Uverite se da je uređaj priključen na mrežu i uključen. Takođe, IP adresa treba da bude podešena (pogledajte "Podešavanje IP adrese" na strani 193).

2 Sa **Charms(Dugmad)**, odaberite **Postavke** > **Promena postavki računara** > **Uređaji**.

3 Kliknite na **Dodaj uređaj**.

Otkriveni uređaji biće prikazani na ekranu.

4 Kliknite na naziv modela ili ime domaćina koje želite da koristite.

Možete da odštampate izveštaj o konfiguraciji mreže sa kontrolne table uređaja koja pokazuje ime aktuelnog domaćina uređaja (videti "Štampanje izveštaja o konfiguraciji mreže" na strani 248).

5 Upravljački program se automatski instalira sa **„Windows“ ažuriranje**.

Instaliranje drajver mreko mreže

Režim tihe instalacije

Režim tihe instalacije je metod instaliranja koji ne zahteva da korisnik mora da učestvuje u procesu. Jednom kada instalacija krene, drajver uređaja i softver su automatski instalirani na računaru. Možete pokrenuti tihu instalaciju kucanjem **/s** or **/S** u komandni prozor.

Parametri komandne linije

Sledeća tabela prikazuje koje komande mogu da se koriste u komandnom prozoru.

Sledeće komandne linije su efektivne i izvršavaju se kada se zada komanda preko **/s** or **/S**. Međutim, **/h**, **/H** ili **/?** su isključive komande koje se ne mogu koristiti same.

Komandna linija	Definicija	Opis
/s ili /S	Pokreće tihu instalaciju.	Instalira drajver uređaja bez da korisnik mora da učestvuje u korisničkom sučelju ili da mora da se umeša u tok instalacije.
/p”<port name>” ili/ P”<port name>”	Precizira port štampača. Mrežni port će biti napravljen korišćenjem Standard TCP/IP monitora. Za lokalne portove, ovaj port mora da postoji na sistemu pre zadavanja konkretne komande.	Ime porta štampača može da se definiše kao IP adresa, ime hosta, ime lokalnog USB porta, IEEE1284 ime porta ili putanju mreže. Na primer: • /p”xxx.xxx.xxx.xxx” gde “xxx.xxx.xxx.xxx” označava IP adresu mrežnog štampača. / p”USB001”, /P”LPT1:”, /p”hostname” • /p"\\computer_name\shared_printer" ili "\\xxx.xxx.xxx.xxx\shared_printer" u gde, "\\computer_name\shared_printer" ili "\\xxx.xxx.xxx.xxx\shared_printer" znači putanju mreže do štampača unosom dve kose crte, imena računara ili lokalne IP adrese računara koji deli štampač, a zatim deljeno ime štampača.

Instaliranje drajver mreko mreže

Komandna linija	Definicija	Opis
/a”<dest_path>” ili/ A”<dest_path>”	Precizira odredišnu putanju za instalaciju. Odredišna putanja će biti punopravna putanja.	Pošto drajveri uređaja treba da budu instalirani na lokaciji koja je specifična za operativni sistem, ova komanda se odnosi smao na aplikativni softver.
/n”<Printer name>” ili/ N”<Printer name>”	Precizira ime štampača. Instanca štampača će biti napravljena kao specifično ime štampača.	Sa ovim parametrom je moguće dodavanje instanci šatmpača po vašoj želji.
/nd ili/ND	Daje naredbu da se instalirani drajver je postavi kao podrazumevani.	Ukazuje da instalirani drajver uređaja neće biti podrazumevani drajver na sistemu ako ima više od jednog drajvera instaliranog. Ako drajver nije instaliran, ova opcija neće biti primenjena jer će operativni sistem Windows postaviti instalirani drajver kao podrazumevani.
/x ili/X	Koristi postojeće fajlove drajvera da napravi instance štampača koji je već instaliran.	Ova komanda pruža način za instaliranje instance štampača koji koristi fajl instaliranog drajvera štampača bez instaliranja dodatnog drajvera.
/up”<printer name>” ili/ UP”<printer name>”	Uklanja samo instancu odabranog šatmpača a ne fajl drajvera.	Ova komanda pruža način da uklonite samo instancu odabranog štampača sa računara bez uticaja na druge drajvere štampača. Neće ukloniti fajlove drajvera štampača sa računara.
/d ili/D	Deinstalira drajvere svih uređaja i aplikacije sa računara.	Ova komanda uklanja sve drajvere uređaja i aplikativni softver sa računara.
/v”<share name>” ili/ V”<share name>”	Deli instalirani uređaj i dodaje druge dostupne drajvere platforme za Point & Print.	Instalira sve podržane drajvere uređaja za platformu Windows operativnog sistema i deliće ih sa preciziranim <share name> za tačku i štampanje.

Instaliranje drajver mreko mreže

Komandna linija	Definicija	Opis
/o ili /O	Otvara fasciklu **Štampači i faks uređaji** nakon instalacije.	Ova komanda otvara fasciklu **Štampači i faks uređaji** nakon instalacije.
/h, /H ili /?	Pokazuje korišćenje komandne linije.	

Instaliranje drajver mreko mreže

Mac

CLX-419x series/CLX-626x series: Za Mac OS x 10.4, treba da preuzmete sa Samsung internet stranice, kako biste instalirali softver štampača (http://www.samsung.com > pronađite vaš proizvod > pomoć ili преузимања).

1. Pazite da je uređaj povezan sa mrežom i uključen.
2. U CD-ROM uređaj ubacite CD sa softverom priložen uz štampač.

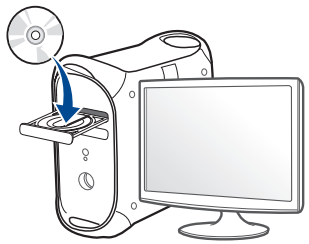

3. Dvaput kliknite ikonu CD-ROM koja će se pojaviti na radnoj površini sistema Mac.
   - Za operativni sistem Mac X 10.8, kliknite dva puta na CD-ROM koji se pojavi u **Finder**.
4. Dvaput kliknite fasciklu **MAC_Installer** > ikonu **Installer OS X**.
5. Kliknite **Continue**.
6. Pročitajte ugovor o licenci i kliknite **Continue**.
7. Kliknite **Agree** za saglasnost sa ugovorom o licenci.
8. Kliknite **Install**. Biće instalirane sve komponente potrebne za rad uređaja.

   Ako kliknete **Customize**, možete da izaberete pojedinačne komponente koje ćete instalirati.
9. Unesite lozinku i kliknite na **OK**.
10. Izaberite **Network Connected Printer(Wired or Wireless)** u **Printer Connection Type** i kliknite na dugme **Continue**.
11. Kliknite dugme **Add Printer** da biste odabrali vaš štampač i dodali ga na listu štampača.
12. Kliknite **IP** i odaberite **HP Jetdirect - Socket** u **Protocol**.
13. Unesite IP adresu uređaja u polje za unos **Address**.
14. Unesite ime za spisak čekanja u polje za unos **Queue**. Ako ne možete da odredite ime na spisku za čekanje za server uređaja, pokušajte da prvo koristite podrazumevani spisak čekanja.
15. Ako funkcija „Auto Select“ ne radi ispravno, izaberite **Select Printer Software** i naziv uređaja u **Print Using**.
16. Kliknite na **Add**.
17. Kada se instaliranje završi, kliknite na **Close**.

Instaliranje drajver mreko mreže

Linux

Trebate da preuzmete Linux softverske pakete sa Samsung internet stranice, kako biste instalirali softver štampača (http://www.samsung.com > pronađite vaš proizvod > pomoć ili преузимања).

1. Pazite da je uređaj povezan sa mrežom i uključen. Takođe, IP adresa treba da bude podešena.
2. Kopirajte paket **Unified Linux Driver** na vaš sistem.
3. Otvorite Terminalni program i idite u fasciklu u koju ste kopirali paket.
4. Raspakujte paket.
5. Prebaci u **uld** fasciklu.
6. Izvrši komandu „./**install.sh**“ (ako niste prijavljeni kao osnovni, izvršite komandu „**sudo**“ kao „**sudo ./install.sh**“)
7. Nastavite sa instalacijom.
8. Kada se instalacija završi, pokrenite **Printing** uslužni program (Idite na **System** > **Administration** > **Printing** meni ili izvrši "**system-config-printer**" komanda u programu terminala).
9. Kliknite na dugme **Add**.
10. Odaberite **AppSocket/HP JetDirect** i unesite IP adresu vašeg uređaja.
11. Kliknite na dugme **Forward** i dodajte svom sistemu.

Instaliranje drajver mreko mreže

UNIX

- Proverite da vaš uređaj podržava UNIX operativni sistem, pre instaliranja UNIX drajvera štampača (pogledajte "Operativni sistem" na strani 8)
- Komande su markirane sa “”, kada pritiskate komande, nemojte pritiskati “”.
- Neke funkcije i opcione stavke možda neće biti dostupne u zavisnosti od modela ili zemlje (pogledajte "Operativni sistem" na strani 8).

Da biste koristili UNIX drajver, prvo morate da instalirate UNIX paket drajvera, zatim da podesite štampač. Trebate da preuzmete Linux softverske pakete za štampač sa Samsung internet stranice, kako biste instalirali softver štampača (http://www.samsung.com > pronađite vaš proizvod > pomoć ili преузимања).

Instaliranje UNIX paketa drajvera

Procedura instalacije je ista za sve verzije operativnog sistema UNIX.

1. Sa Samsung stranice preuzmite i otpakujte UNIX paket drajvera štampača.
2. Obezbedite pristup korenu.

   “**su -**”
3. Iskopirajte odgovarajući drajver u odredišni UNIX računar.

Pogledajte vodič za administratore za UNIX OS.

4. Raspakujte UNIX paket drajvera.

   Na primer, u IBM AIX-u, koristite sledeće komande.

   “**gzip -d <** unesite naziv paketa **| tar xf -**”
5. Idite u nespreman direktorijum.
6. Pokrenite instalacioni skript.

   “**./install –i**”

   install je fajl instalacionog skripta koji se koristi za instalaciju ili deinstalaciju UNIX paketa drajvera.

   Koristite komandu “**chmod 755 install**” da biste dali dozvolu za instalacionu skriptu.

7 Pokrenite “**. /install –c**” komandu da biste potvrdili rezultate instalacije.

8 Pokrenite “**installprinter**” iz linije sa komandama. Ovo će pokrenuti prozor **Add Printer Wizard**. Postavite štampač u narednim prozorima po sledećem uputstvu.

Na nekim UNIX operativnim sistemima, npr na Solaris 10, upravo dodati štampači možda nisu dostupni odmah za štampanje i prihvatanje poslova. U tom slučaju pokrenite osnovni terminal:

“**accept <printer_name>**”

“**enable <printer_name>**”

Deinstaliranje UNIX paketa drajvera

Ova funkcija bi trebalo da se koristi za brisanje štampača instaliranih na računaru.

a Pokrenite komandu “**uninstallprinter**” iz terminala.
Otvoriće se **Uninstall Printer Wizard**.
Instalirani štampači će biti navedeni na padajućoj listi.
b Izaberite željeni štampač.
c Kliknite **Delete** da biste ga izbrisali sa računara.
d Pokrenite “**. /install –d**” komandu da biste deinstalirali ceo paket.
e Da biste proverili rezultate, pokrenite “**. /install –c**” komandu.

Da biste ponovo instalirali, upotrebite komandu “**. /install –i**” da biste reinstalirali fajlove.

Instaliranje drajver mreko mreže

Podešavanje štampača

Da biste dodali štampač u UNIX sistem, pokrenite ‘installprinter’ sa komandne linije. Ovo će pokrenuti prozor Add Printer Wizard. Postavite štampač u narednom prozoru po sledećem uputstvu:

1. Unesite ime štampača.
2. Unesite odgovarajući model štampača.
3. Unesite potreban opsi vrste štampača u polje **Type**. Ovo nije obazveno.
4. Unesite opis štampča u polje **Description**. Ovo nije obazveno.
5. Unesite lokaciju štampča u polje **Location**.
6. Unesite IP adresu ili DNS ime štampača u polje **Device** za mrežne štampače. Na IBM AIX sa **jetdirect Queue type**, moguće je samo DNS ime sa numeričkom IP adresom.
7. **Queue type** pokazuje vezu kao **lpd** ili **jetdirect** u odgovarajućoj listi. Pored toga, **usb** tip je dostupan za operativni sistem Sun Solaris.
8. Izaberite **Copies** da biste odredili broj kopija.
9. Izaberite opciju **Collate** da biste primili kopije koje su već sortirane.
10. Odaberite opciju **Reverse Order** da biste primili kopije u obrnutom redosledu.
11. Označite opciju **Make Default** da biste postavili štampač kao podrazumevani.
12. Kliknite na **OK** da biste dodali štampač.

IPv6 konfiguracija

IPv6 je u potpunosti podržan samo na Windows Vista ili novijem.

- Neke funkcije i opcione stavke možda neće biti dostupne, u zavisnosti od modela ili zemlje (pogledajte "Osobine po modelu" na strani 8 ili "Pregled menija" na strani 40).
- Ako IPv6 mreža ne radi, resetujte sva podešavanja na fabrička koristeći **Clear Setting**.

Uređaj podržava sledeće IPv6 adrese za mrežno štampanje i upravljanje.

- **Link-local Address**: Samokonfigurisana lokalna IPv6 adresa (adresa koja počinje sa FE80).
- **Stateless Address**: Automatski konfigurisana IPv6 adresa od strane mrežnog rutera.
- **Stateful Address**: IPv6 adresa koju konfiguriše DHCPv6 server.
- **Manual Address**: IPv6 adresa koju ručno kofiguriše korisnik.

U IPv6 mrežnom okruženju, pratite sledeću proceduru da biste koristili IPv6 adresu.

Sa kontrolne table

Aktiviranje IPv6

- Pristupanje menijima se može razlikovati od modela do modela (pogledajte "Pristupanje meniju" na strani 40).
- Možda će biti potrebno da pritisnete **OK** kako biste mogli da prođete kroz niže nivoe menija za neke modele.

1. Odaberite (**Menu**) > **Network** > **TCP/IP (IPv6)** > **IPv6 Activate** u kontrolnom panelu.

   Iliselektujte **Setup**> **Machine Setup** >**Next** > **Network Setup** > **TCP/IP (IPv6)** > **IPv6 Activate** na ekranu.
2. Odaberite **On** i pritisnite **OK**.
3. Isključite uređaj i ponovo ga uključite.

Kada instalirate drajvere za štampač, nemojte da podešavate i IPv4 i IPv6. Preporučujemo Vam da podesite ili IPv4 ili IPv6.

IPv6 konfiguracija

Podešavanje DHCPv6 adrese

Ako imate DHCPv6 server na mreži, možete da podesite jednu od sledećih opcija za dinamičko određivanje domaćina.

- Pristupanje menijima se može razlikovati od modela do modela (pogledajte "Pristupanje meniju" na strani 40).
- Možda će biti potrebno da pritisnete **OK** kako biste mogli da pređete kroz niže nivoe menija za neke modele.

1 Odaberite (**Menu**) > **Network** > **TCP/IP (IPv6)** > **DHCPv6 Config** u kontrolnom panelu.

Ili selektujte **Setup**> **Machine Setup** >**Next** > **Network Setup** > **TCP/IP (IPv6)** > **DHCPv6 Config** na ekranu.

2 Pritisnite **OK** da biste odabrali vrednost koju želite.

- **DHCPv6 address**: Uvek koristite DHCPv6 bez obzira na zahtev rutera.
- **DHCPv6 Off**: Nikad ne koristite DHCPv6 nezavisno od zateva rutera.
- **Router**: Koristite DHCPv6 samo kada to ruter traži.

Iz menija SyncThru™ Web Service

Aktiviranje IPv6

1 Otvorite internet pregledač, kao npr. Internet Explorer, iz Windows-a. Unesite IP adresu (http://xxx.xxx.xxx.xxx) u adresno polje i pritisnite Enter ili kliknite dugme **Ići**.

2 Ako se po prvi put prijavljujete u **SyncThru™ Web Service** morate da se prijavite kao administrator. Ukucajte korisničko ime i lozinku. Iz sigurnosnih razloga vam preporučujemo da promenite fabrički određenu šifru.

- **ID: admin**
- **Password: sec00000**

3 Kada se otvori prozor **SyncThru™ Web Service**, pomerite kursor na **Settings** na vrhu trake menija i kliknite **Network Settings**.

4 Kliknite **TCP/IPv6** na levom panelu na veb stranici.

5 Označite polje za označavanje **IPv6 Protocol** da biste aktivirali IPv6.

6 Kliknite na dugme **Apply**.

7 Isključite uređaj i ponovo ga uključite.

IPv6 konfiguracija

- Takođe možete da postavite DHCPv6.
- Da ručno postavite IPv6 adresu:
  Označite polje za označavanje **Manual Address**. Tada je tekstualno polje **Address/Prefix** aktivirano. Unesite ostatak adrese (npr. :3FFE:10:88:194::**AAAA**. “A” je heksadecimalno 0 do 9, A do F).

Adresa mora da bude u '[ ]' zagradama.

Podešavanje IPv6 adrese

1 Pokrenite pregledač, kao npr. Internet Explorer, koji podržava IPv6 adrese u URL.

2 Odaberite IPv6 adresu (**Link-local Address**, **Stateless Address**, **Stateful Address**, **Manual Address**) iz **izveštaja o konfiguraciji mrežet** (pogledajte "Štampanje izveštaja o konfiguraciji mreže" na strani 193).

- **Link-local Address**: Samokonfigurisana lokalna IPv6 adresa (adresa koja počinje sa FE80).
- **Stateless Address**: Automatski konfigurisana IPv6 adresa od strane mrežnog rutera.
- **Stateful Address**: IPv6 adresa koju konfiguriše DHCPv6 server.
- **Manual Address**: IPv6 adresa koju ručno kofiguriše korisnik.

3 Unesite IPv6 adresu (npr: http://[FE80::215:99FF:FE66:7701]).

Podešavanje bežične mreže

- Proverite da li uređaj podržava bežičnu mrežu. Bežične mreže možda nisu dostupne, u zavisnosti od modela (pogledajte "Osobine po modelu" na strani 8).
- Ako IPv6 mreža ne radi, resetujte sva podešavanja na fabrička i pokušajte ponovo koristeći opciju **Clear Setting**.

Prvi koraci

Objašnjenje tipa mreže

Obično možete imati samo jednu vezu između vašeg računara i uređaja u jednom trenutku.

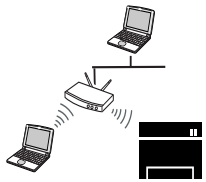	**Režim infrastrukture** To okruženje se uglavnom koristi za domove i SOHOs (Small Office/ Home Office). Ovaj režim koristi pristupnu tačku za komunikaciju sa bežičnim uređajem.
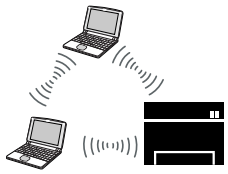	**Ad hoc režim** Ovaj režim ne koristi pristupnu tačku. Bežični računar i bežični uređaj komuniciraju direktno.

Naziv Wireless mreže i šifra za Mrežu

Bežične mreže zahtevaju veću sigurnost, tako da kada je neka pristupna tačka prvi put podešena, prave se ime mreže (SSID), vrsta bezbednosti koja se koristi i mrežu ključ. Pitajte vašeg mrežnog administratora pre nego što nastavite sa instalacijom urešaja.

Podešavanje bežične mreže

Upoznavajući se sa metodama za podešavanje bežične mreže

Bežična podešavanja možete postaviti, ili sa uređaja ili sa kompjutera. Odaberite metod za podešavanje koji želite iz tabele koja se nalazi dole.

- Neke vrste za instaliranje bežične mreže možda neće biti dostupni, u zavisnosti od modela ili zemlje.
- Ako se problemi jave tokom instalacije drajvera za bežičnu mrežu, pogledajte poglavlje za rešavanje problema (pogledajte "Rešavanje problema za bežičnu mrežu" na strani 253).
- Preporučuje se da podesite lozinku na pristupnim tačkama. Ako ne postavite lozinku na Pristupnim tačkama, one mogu biti izložene nedozvoljenom pristupu sa nepoznatog uređaja uključujući računare, pametne telefone i štampače. Videti korisničko uputstvo za Pristupne tačke ra postavke lozinke.

Podešavanje bežične mreže

CLX-419xFW/C186xFW

Metoda za postavljanje	Metod za povezivanje	Opis & preporuka
Sa pristupnom tačkom	**Sa računara**	Korisnik windows-a, pogledajte "Pristupna tačka preko USB kabla" na strani 219.
		Korisnik windows-a, pogledajte "Pristupna tačka bez USB kabla (preporučljivo)" na strani 222.
		• Korisnik Mac-a, pogledajte "Pristupna tačka preko USB kabla" na strani 233. • Korisnik Mac-a, pogledajte "Pristupna tačka bez USB kabla (preporučljivo)" na strani 236.
		Pogledajte "Korišćenje žičane mreže" na strani 248.
	Iz kontrolnog panela uređaja	• Pogledajte "Uređaji sa ekranom za prikazivanje (ili ekranom na dodir)" na strani 215. • Pogledajte "Uređaji bez ekrana za prikazivanje" na strani 216.
		Pogledajte "Koristeći dugme meni ili ekran na dodir" na strani 218.
Bez pristupne tačke	**Sa računara**	Korisnik windows-a, pogledajte "Ad hoc preko USB kabla" na strani 225.
		Korisnik Mac-a, pogledajte "Ad hoc preko USB kabla" na strani 239.
	Wi-Fi Direct podešavanje	Pogledajte "Podešavanje Wi-Fi mreže direktno za mobilno štampanje" na strani 251.

Podešavanje bežične mreže

CLX-626xFW

Metoda za postavljanje	Metod za povezivanje	Opis & preporuka
Sa pristupnom tačkom	**Sa računara**	Korisnik windows-a, pogledajte "Pristupna tačka preko USB kabla (preporučljivo)" na strani 227.
		Korisnik Mac-a, pogledajte "Pristupna tačka preko USB kabla (preporučljivo)" na strani 242.
		Pogledajte "Korišćenje žičane mreže" na strani 248.
	Iz kontrolnog panela uređaja	• Pogledajte "Uređaji sa ekranom za prikazivanje (ili ekranom na dodir)" na strani 215. • Pogledajte "Uređaji bez ekrana za prikazivanje" na strani 216.
		Pogledajte "Koristeći dugme meni ili ekran na dodir" na strani 218.
Bez pristupne tačke	**Sa računara**	Korisnik windows-a, pogledajte "Ad hoc preko USB kabla" na strani 225.
		Korisnik Mac-a, pogledajte "Ad hoc preko USB kabla" na strani 239.
	Wi-Fi Direct podešavanje	Pogledajte "Podešavanje Wi-Fi mreže direktno za mobilno štampanje" na strani 251.

Podešavanje bežične mreže

Korišćenje WPS dugmeta

Ako vaša mašina i pristupne tačke (ili bežični ruter) podržavaju Wi-Fi Protected Setup™ (WPS), možete lako da podesite mrežu na dugme the (WPS) na kontrolnoj tabli bez računara.

- Ukoliko želite da koristite bežičnu mrežu koristeći infrastrukturni režim, proverite da li je mrežni kabl isključen iz uređaja. Korišćenje dugmeta **WPS (PBC)** ili unos PIN iz računara za povezivanje na pristupnu tačku (ili bežični ruter) varira u zavisnosti od pristupne tačke (ili bežičnog rutera) koji koristite. Pogledajte korisničko upustvo za pristupnu tačku (ili bežičnu ruter) koji koristite.
- Kada koristite dugme WPS da postavite bežičnu mrežu, bezbednosni parametri se mogu promeniti. Da biste ovo sprečili, zaključajte WPS opciju za trenutne bezbednosne bežične parametre. Ime opcije se može razlikovati u zavisnosti od pristupne tačke (ili bežičnog rutera) koju koristite.

Potrebne stvari

- Proverite da li pristupna tačka (ili ruter) podržavaju Wi-Fi Protected Setup™ (WPS).
- Proverite da li uređaj podražava Wi-Fi Protected Setup™ (WPS).
- Mrežni računar (samo PIN režim)

Biranje tipa

Postoje dva načina za povezivanje uređaja na bežičnu mrežu preko dugmeta (WPS) na kontrolnoj tabli.

Način **Konfiguracija dugmeta za pritiskanje (PBC)** omogućava da povežete uređaj na bežičnu mrežu pristiskanjem kako dugmeta (WPS) na kontrolnoj tabli uređaja, kao i WPS (PBC) dugmeta na Wi-Fi Protected Setup™ (WPS)-omogućenoj pristupnoj tački (ili bežičnom ruteru).

Metod **Lični identifikacioni broj (PIN)** pomaže u povezivanju uređaja na bežičnu mrežu unošenjem PIN-a na Wi-Fi Protected Setup™ (WPS)-omogućenoj pristupnoj tački (ili bežičnom ruteru).

Podrazumevani režim je **PBC** , koji se preporučuje za tipično okruženje bežične mreže.

Za modele koji imaju ekran za dodir na kontrolnoj tabli, pratite sledeću proceduru:

a Kliknite **Setup** na **glavnom** ekranu.

b Kliknite **Machine Setup** > **Next** > **Network Setup** > **Wireless** > **WPS Settings**.

c Izaberite metod za instaliranje koji želite.

Podešavanje bežične mreže

Uređaji sa ekranom za prikazivanje (ili ekranom na dodir)

Povezivanje u PBC režimu

1. Za uređaje koji imaju ekran na dodir na kontrolnoj tabli, kliknite **Setup** > **Machine Setup** > **Next** > **Network Setup** > **Wireless** > **WPS Settings**.
2. Pritisnite **PBC** (ili da se povežete preko PBC **Connect via PBC**).
3. Kliknite na **OK** kada se pojavi prozor sa potvrdom o promeni.

   Prozor sa informacijom se pojavljuje pokazujući da je vreme povezivanja 2 minuta.
4. Pritisnite dugme **WPS (PBC)** na pristupno tački ili ruteru.

   Poruke se pojavljuju na ekranu u ovom redosledu:

   a **Connecting:** Uređaj se povezuje na pristupnu tačku ili ruter.

   b **Connected:** Uređaj je uspešno povezan na bežičnu mrežu, WPS LED svetli.

   c **AP SSID:** Nakon uspešnog povezivanja, AP SSID informacija se pojavljuje na ekranu.
5. Ubacite CD sa softverom, koji ste dobili, u računar i pratite uputstvo u prozoru kako biste postavili bežičnu mrežu.

Povezivanje u PIN režimu

1. Za uređaje koji imaju ekran na dodir na kontrolnoj tabli, kliknite **Setup** > **Machine Setup** > **Next** > **Network Setup** > **Wireless** > **WPS Settings**.
2. Pritisnite **PIN** (ili da se povežete preko PIN **Connect via PIN**).
3. Kliknite na **OK** kada se pojavi prozor sa potvrdom o promeni.
4. Pojavljuje se osmocifarni PIN na ekranu.

   Morate da uneste osmocifreni PIN u roku od dva minuta za računar koji je povezan na pristupnu tačku ili ruter.

   Poruke se pojavljuju na ekranu u ovom redosledu:

   a **Connecting:** Uređaj se povezuje na bežičnu mrežu.

   b **Connected:** Uređaj je uspešno povezan na bežičnu mrežu, WPS LED svetli.

   c **SSID Type:** Nakon uspešnog povezivanja bežične mreže, AP SSID informacija će se pojaviti na ekranu.
5. Ubacite CD sa softverom, koji ste dobili, u računar i pratite uputstvo u prozoru kako biste postavili bežičnu mrežu.

Podešavanje bežične mreže

Uređaji bez ekrana za prikazivanje

Povezivanje u PBC režimu

1 Pritisnite i zadržite dugme (WPS) u trajanju od 2 - 4 sek. dok LED brzo trepće.

Uređaj se povezuje na bežičnu mrežu. LED će treptati polako do dva minuta da pritisnete PBC dugme na pristupnoj tački (ili ruteru).

2 Pritisnite dugme **WPS (PBC)** na pristupno tački ili ruteru.

a Svetlo na WPS LED treperi brzo. Uređaj se povezuje na pristupnu tačku ili ruter.

b Uređaj je uspešno povezan na bežičnu mrežu, WPS LED svetli.

3 Ubacite CD sa softverom, koji ste dobili, u računar i pratite uputstvo u prozoru kako biste postavili bežičnu mrežu.

Povezivanje u PIN režimu

1 Izveštaj o mrežnim podešavanjima, uključujući PIN, mora da bude odštampan (pogledajte "Štampanje izveštaja o konfiguraciji mreže" na strani 193).

U radnom režimu, pritisnite i zadržite dugme (**Stop** ili **Stop/Clear**) na kontrolnoj tabli oko 5 sekundi. Možete da nađete PIN broj uređaja.

2 Pritisnite i zadržite dugme (WPS) duže od 4 sekunde sve dok LED ne ostane upaljen.

Uređaj se povezuje na pristupnu tačku ili ruter.

3 Morate da uneste osmocifreni PIN u roku od dva minuta za računar koji je povezan na pristupnu tačku ili ruter.

LED treperi polako do dva minuta sve dok ne unesete osmocifreni PIN.

WPS LED treperi u sledećem redosledu:

a Svetlo na WPS LED treperi brzo. Uređaj se povezuje na pristupnu tačku ili ruter.

b Uređaj je uspešno povezan na bežičnu mrežu, WPS LED svetli.

4 Ubacite CD sa softverom, koji ste dobili, u računar i pratite uputstvo u prozoru kako biste postavili bežičnu mrežu.

Podešavanje bežične mreže

Ponovno povezivanje na mrežu

Kada je bežična funckija isključena, uređaj autoamtski pokušava da se ponovo spoji na pristupnu tačku ili ruter sa kojima je prethodno bio povezan sa bežičnim podešavanjima i adresom.

U sledećim slučajevima će uređaj automatski pokušati da se ponovo spoji na bežičnu mrežu:

- Uređaj je isključen i ponovo uključen.
- Pristupna tačka ili ruter su isključeni i ponovo uključeni.

Poništavanje procesa povezivanja

Da biste poništili povezivanje na bežičnu mrežu kada se uređaj povezuje, kratko pritisnite dugme (**Stop** ili **Stop/Clear**) na kontrolnoj tabli. **Potrebno je da sačekate 2 minuta da se uređaj ponovo poveže na bežičnu mrežu.**

Isključivanje sa mreže

Da biste isključili uređaj sa mreže, pritisnite dugme (WPS) na kontrolnoj tabli duže od dve sekunde.

- **Kada je bežična mreža neaktivna:** Uređaj se odmah isključuje sa mreže, i WPS LED se isključuje.
- **Kada se koristi bežična mreža:** Uređaj će čekati da završite trenutni posao, WPS LED će brzo svetleti. Zatim, bežična mreža je automatski isključena i WPS LED se isključuje.

Podešavanje bežične mreže

Koristeći dugme meni ili ekran na dodir

Neki meniji se možda neće pojavljivati na svim modelima u zavisnosti od opcija. U tom slučaju se to ne primenjuje na vaš uređaj (pogledajte "CLX-419xFW/CLX-626xFW/C186xFW" na strani 47).

Pre početka treba da znati ime mreže (SSID) za bežičnu mrežu, kao i mrežni ključ ako je mreža kriptovana. Ova informacija je postavljena kada je pristupna tačka ili ruter instaliran. Ako ne znati to o svom mrežnom okruženju, potrebno je da pitate osobu zaduženu za mrežu.

Nakon uspostavljanja bežične veze, potreno je da instalirate drajver za štampanje (pogledajte "Instaliranje drajver mreko mreže" na strani 197).

1 Odaberite **Setup**> **Machine Setup** >**Next** > **Network Setup** > **Wireless** > **WLAN Settings** na ekranu.

2 Pritisnite **OK** da biste izabrali željeni način.

- **Search List** (preporučeno)**:** U ovom režimu, podešavanje je automatsko. Uređaj će da prikaže listu dostupnih mreža iz koje možete da izaberete. Nakon što je mreža izabrana, štampač će tražiti odgovarajući bezbednosni ključ.
- **Custom:** U ovom režimu, korisnik ručno može da da ili izabere svoj lični SSID ili da odabere bezbednosnu opciju u detalje.

Podešavanje bežične mreže

Podešavanje pomoću Windows-a (CLX-419x series/C186x series)

Prečica za program **Samsung Easy Wireless Setup** bez CD-a: Ako ste jednom instalirali drajver štampača, možete pristupiti programu **Samsung Easy Wireless Setup** bez CD-a (pogledajte "Pristupanje alatkama za upravljanje." na strani 359).

Pristupna tačka preko USB kabla

Potrebne stvari

- Pristupna tačka
- Računar priključen na mrežu
- Softverski CD koji je obezbeđen uz uređaj
- Uređaj instaliran za rad sa bežičnim interfejsom mreže
- USB kabl

Pravljenje infrastrukture mreže

1 Proverite da li je USB kabl priključen na uređaj.

2 Uključite računar, pristpunu tački i uređaj.

3 U CD-ROM uređaj ubacite CD sa softverom priložen uz štampač.

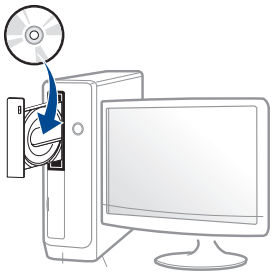

Ako se prozor sa instalacijom ne pojavi, kliknite na **Početak** > **Svi programi** > **Pribor** > **Pokreni**.

X:**Setup.exe** promenite “X” sa slovom, koje predstavlja vaš CD-ROM drajv, i kliknite na **OK**.

- Za „Windows 8“,

  Ako se prozor sa instalacijom ne pojavi, kliknite na **Charms(Dugmad)**, odaberite **Pretraži** > **Apps(Aplikacija)** i tražite **Pokreni**. Otkucajte X:\Setup.exe, s tim da slovo „X” zamenite slovom koje predstavlja CD-ROM jedinicu, pa kliknite na **U redu**.

  Ako se javi iskačući prozor „**Dodirnite da odaberete šta se dešava sa disk jedinicom**“, kliknite na prozor i odaberite **Run Setup.exe**.

4 Pregledajte i prihvatite sporazume o instalaciji u prozoru za instalaciju. Zatim kliknite na **Next**.

Podešavanje bežične mreže

5 Izaberite **Wireless network connection** na ekranu **Printer Connection Type**. Zatim kliknite na **Next**.

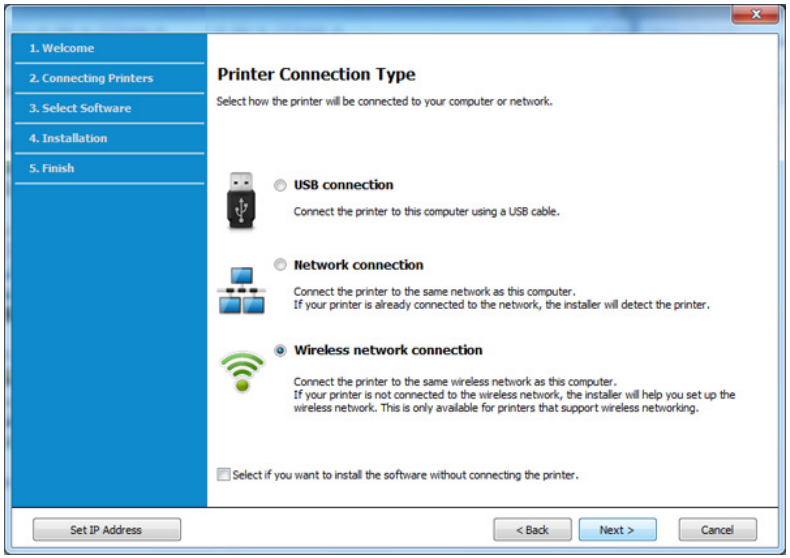

6 Na ekranu **Are you setting up your printer for the first time?**, odaberite **Yes, I will set up my printer's wireless network.** Zatim kliknite na **Next**.

Ako je vaš štampač već spojen na mrežu, odaberite **No, My printer is already connected to my network**.

7 Odaberite **Using a USB cable** na ekranu **Select the Wireless Setup Method**. Zatim kliknite na **Next**.

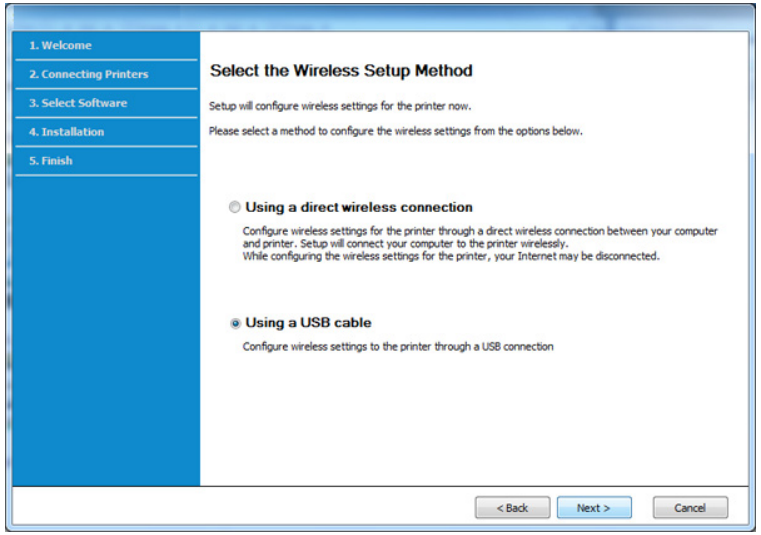

Podešavanje bežične mreže

8 Nakon pretrage u prozoru će biti prikazani bežični uređaji. Izaberite ime (SSID) pristupne tačke koje želite i kliknite **Next**.

Ako ne možete da nađete ime mreže koju želite da koristite, ili ako želite da podesite mrežu ručno, kliknite na **Advanced Setting**.

- **Enter the wireless Network Name:** Unesite SSID pristupne tačke (SSID razlikuje velika i mala slova).
- **Operation Mode:** Izaberite **Infrastructure**.
- **Authentication:** Izaberite tip autentifikacije.

  Open System: Autentifikacija se ne koristi i enkripcija se možda koristi, možda ne, zavisno od potrebe za bezbednošću.

  Shared Key: Autentifikacija se koristi. Uređaj koji ima pravi WEP Key može da koristi mrežu.

  WPA Personal ili WPA2 Personal: Odaberite ovu opciju da biste proverili server koji se bazira na WPA Pre-Shared Key. Ovo koristi zajednički tajni ključ (obično se zove Pre-Shared Key lozinku), koja je ručno podešena na pristupnoj tački i kod svakog od svojih klijenata.
- **Encryption:** Izaberite enkripciju (bez, WEP64, WEP128, TKIP, AES, TKIP AES).
- **Network Password:** Unesite vrednost šifrovanja mrežne šifre.
- **Confirm Network Password:** Potvrdite vrednost šifrovanja mrežne šifre.
- **WEP Key Index:** Ako koristite WEP enkripciju, izaberite odgovarajući **WEP Key Index**.

Prozor za bežičnu bezbednost se pojavljuje ako pristupna tačka ima bezbednosna podešavanja.

Unesite mrežnu šifru pristupne tačke (ili ruter).

9 Ako vaš štampač podržava „Wi-Fi Direct“ a ova opcija je onemogućena, pojaviće se odgovarajući ekran sa time u vezi.

Kliknite na **Next**.

Podešavanje bežične mreže

- Wi-Fi Direct opcija će se jedino pojaviti na ekranu ako vaš štampač podržava ovu funkciju.
- Možete da počnete sa izgradnjom Wi-Fi Direct koristeći program Samsung Easy Printer Manager (pogledajte "Podešavanje direktnog Wi-Fi" na strani 251).
- **Wi-Fi Direct Name**: Fabrički naziv Wi-Fi Direct-a je naziv modela, ne duže od 22 karaktera.
- **Password setting** je numerički niz, koja mora biti napravljen od 8 do 64 karaktera.

10 Kada je podešavanje bežične mreže gotovo, izvadite USB kabl između računara i uređaja. Kliknite na **Next**.

11 Sledite uputstva u prozoru instalacije.

Pristupna tačka bez USB kabla (preporučljivo)

Potrebne stvari

- Računar sa omogućenom „WiFi“ vezom i oper. sis. „Windows 7“ ili novijom verzijom i sa pristupnom tačkom (ruterom)
- Softverski CD koji je obezbeđen uz uređaj
- Uređaj instaliran za rad sa bežičnim interfejsom mreže

Pri postavci bežične mreže, uređaj koristi bežični LAN računara. Možda nećete biti u mogućnosti da se spojite na internet.

Pravljenje infrastrukture mreže

1 Uključite računar, pristpunu tački i uređaj.

2 U CD-ROM uređaj ubacite CD sa softverom priložen uz štampač.

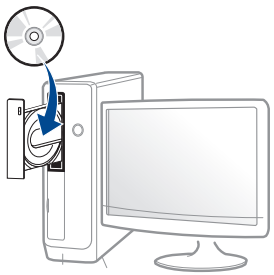

Podešavanje bežične mreže

Ako se prozor sa instalacijom ne pojavi, kliknite na **Početak** > **Svi programi** > **Pribor** > **Pokreni**.

X:**Setup.exe** promenite “X” sa slovom, koje predstavlja vaš CD-ROM drajv, i kliknite na **OK**.

- Za „Windows 8“,

  Ako se prozor sa instalacijom ne pojavi, kliknite na **Charms(Dugmad)**, odaberite **Pretraži** > **Apps(Aplikacija)** i tražite **Pokreni**. Otkucajte X:\Setup.exe, s tim da slovo „X” zamenite slovom koje predstavlja CD-ROM jedinicu, pa kliknite na **U redu**.

  Ako se javi iskačući prozor „**Dodirnite da odaberete šta se dešava sa disk jedinicom**“, kliknite na prozor i odaberite **Run Setup.exe**.

3 Pregledajte i prihvatite sporazume o instalaciji u prozoru za instalaciju. Zatim kliknite na **Next**.

4 Izaberite **Wireless network connection** na ekranu **Printer Connection Type**. Zatim kliknite na **Next**.

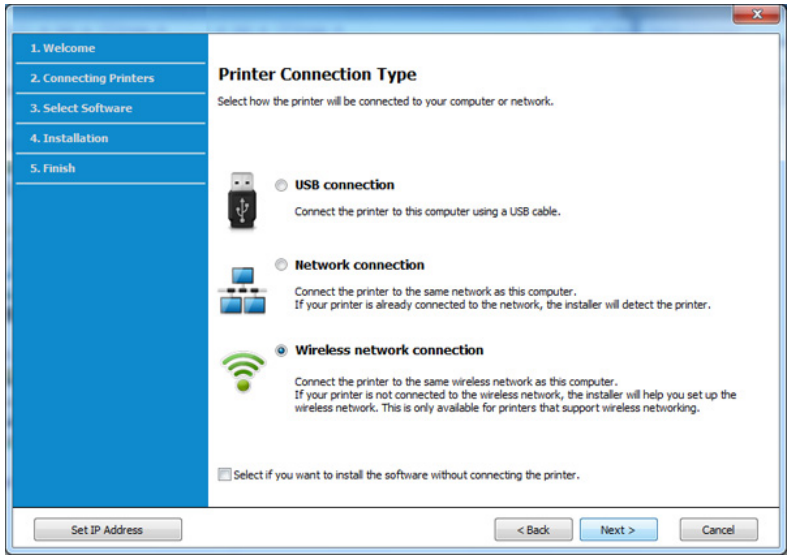

5 Na ekranu **Are you setting up your printer for the first time?**, odaberite **Yes, I will set up my printer's wireless network**. Zatim kliknite na **Next**.

Ako je vaš štampač već spojen na mrežu, odaberite **No, My printer is already connected to my network**.

Podešavanje bežične mreže

6 Odaberite **Using a direct wireless connection** na ekranu **Select the Wireless Setup Method**. Zatim kliknite na **Next**.

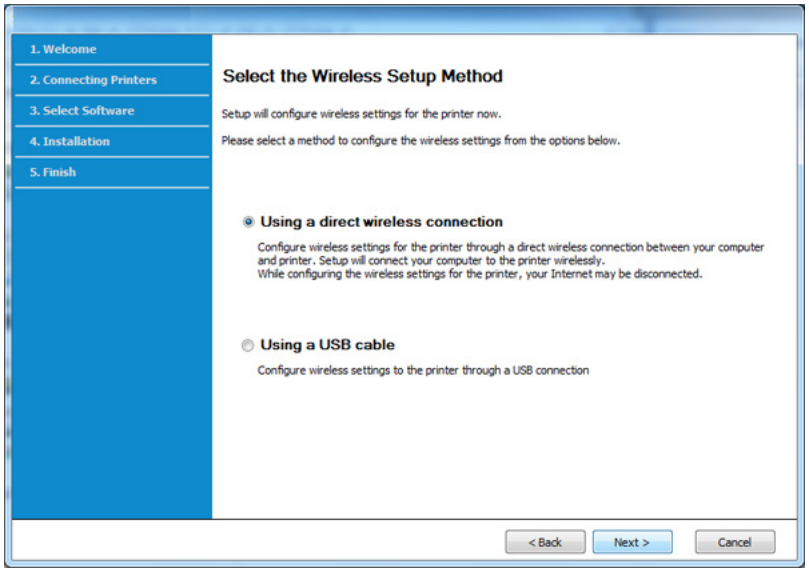

Čak i ako vaš računar ima oper. sis. „Window 7“ ili noviju verziju, nećete moći da koristite ovu funkciju ako vaš računar ne podržava bežičnu mrežu. Podesite bežičnu mrežu pomoću USB kabla (videti "Pristupna tačka preko USB kabla" na strani 219).

Ako se pojavi dole dati ekran, u roku od 2 minute pritisnite (WPS) taster na kontrolnom panelu.

- Za model sa ekranom osetljivim na dodir, pritisnite **Accept** na ekranu osetljivom na dodir.

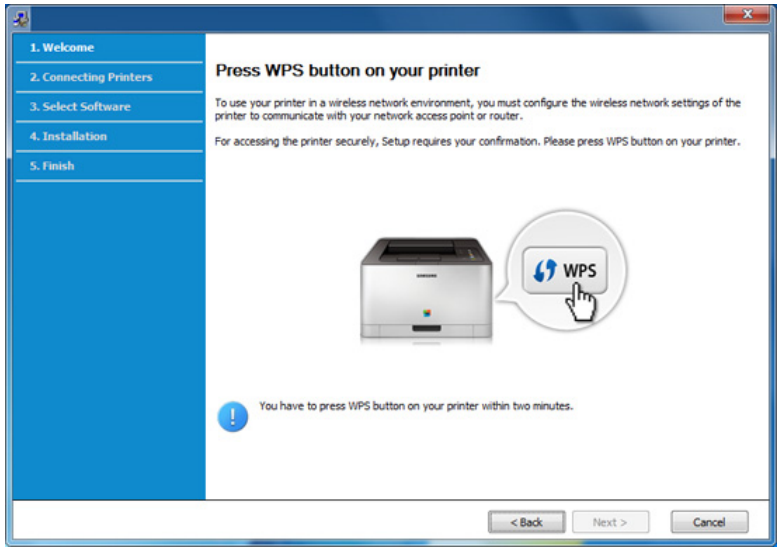

7 Kada se završi podešavanje bežične mreže, kliknite na **Next**.

8 Sledite uputstva u prozoru instalacije.

Podešavanje bežične mreže

Ad hoc preko USB kabla

Ako nemate pristupnu tačku (AP), i dalje možete da povežete uređaj bežično sa računarom postavljanjem ad-hoc bežične mreže sledeći ove jednostavne korake.

Potrebne stvari

- Računar priključen na mrežu
- Softverski CD koji je obezbeđen uz uređaj
- Uređaj instaliran za rad sa bežičnim interfejsom mreže
- USB kabl

Pravljenje ad-hoc mreže u Windows-u

1 Uključite računar i uređaj bežične mreže.

2 U CD-ROM uređaj ubacite CD sa softverom priložen uz štampač.

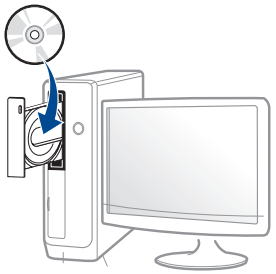

Ako se prozor sa instalacijom ne pojavi, kliknite na **Početak** > **Svi programi** > **Pribor** > **Pokreni**.

X:**Setup.exe** promenite “X” sa slovom, koje predstavlja vaš CD-ROM drajv, i kliknite na **OK**.

- Za „Windows 8“,

  Ako se prozor sa instalacijom ne pojavi, kliknite na **Charms(Dugmad)**, odaberite **Pretraži** > **Apps(Aplikacija)** i tražite **Pokreni**. Otkucajte X:\Setup.exe, s tim da slovo „X” zamenite slovom koje predstavlja CD-ROM jedinicu, pa kliknite na **U redu**.

  Ako se javi iskačući prozor „**Dodirnite da odaberete šta se dešava sa disk jedinicom**“, kliknite na prozor i odaberite **Run Setup.exe**.

3 Pregledajte i prihvatite sporazume o instalaciji u prozoru za instalaciju. Zatim kliknite na **Next**.

4 Izaberite **Wireless network connection** na ekranu **Printer Connection Type**. Zatim kliknite na **Next**.

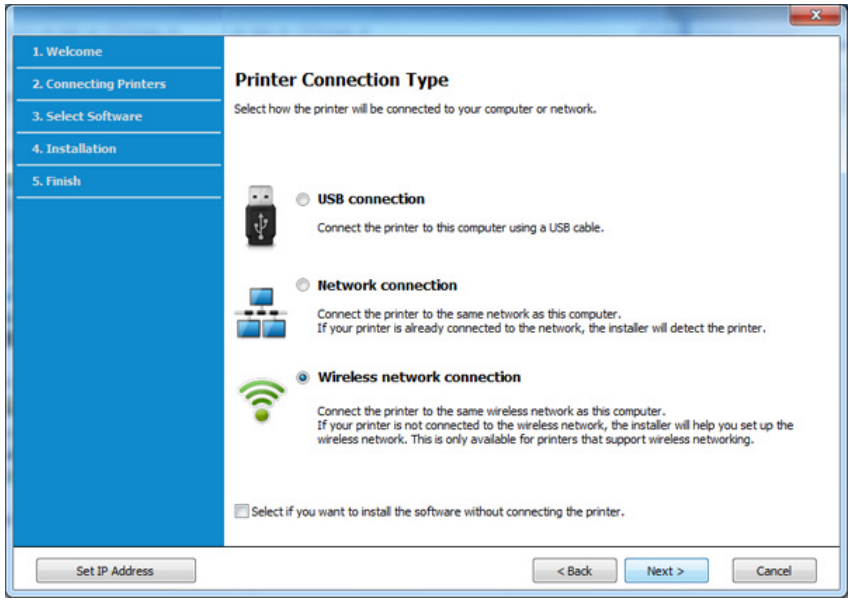

Podešavanje bežične mreže

5 Na ekranu **Are you setting up your printer for the first time?**, odaberite **Yes, I will set up my printer's wireless network.** Zatim kliknite na **Next**.

Ako je vaš štampač već spojen na mrežu, odaberite **No, My printer is already connected to my network**.

6 Odaberite **Using a USB cable** na ekranu **Select the Wireless Setup Method**. Zatim kliknite na **Next**.

7 Nakon traženja bežične mreže, pojavljuje se spisak svih mreža koje je uređaj našao. Kliknite na **Advanced Setting**.

- **Enter the wireless Network Name:** Unesite SSID ime (SSID razlikuje velika i mala slova).
- **Operation Mode:** Odabiranje ad hoc.
- **Channel:** Postavite kanal. (**Auto Setting** ili 2412 MHz do 2467 MHz).
- **Authentication:** Izaberite tip autentifikacije.
  Open System: Autentifikacija se ne koristi i enkripcija se možda koristi, možda ne, zavisno od potrebe za bezbednošću.
  Shared Key: Autentifikacija se koristi. Uređaj koji ima pravi WEP Key može da koristi mrežu.
- **Encryption:** Izaberite enkripciju (bez, WEP64, WEP128).
- **Network Password:** Unesite vrednost šifrovanja mrežne šifre.
- **Confirm Network Password:** Potvrdite vrednost šifrovanja mrežne šifre.
- **WEP Key Index:** Ako koristite WEP enkripciju, izaberite odgovarajući **WEP Key Index**.

Prozor za bezbednost bežične mreže se pojaviti ako ad hoc mreža ima bezbednosna podešavanja.

Odaberite **Open System** ili **Shared Key** za proveru ispravnosti i kliknite **Next**.

- WEP (Wired Equivalent Privacy) je bezbednosni protokol koji sprečava neovlašćen pristup vašoj bežičnoj mreži. WEP kriptuje podatke za svaki paket koji pregleda na bežičnoj mreži koristeći 64-bitni il 128-bitni WEP ključ enkripcije.

8 Pojavljuje se ekran koji pokazuje podešavanja bežične mreže. Proverite podešavanja i kliknite **Next**.

Pre menjanja IP adrese morate da znati sve informacije o konfiguraciji mreže računara. Ako je mrežna konfiguracija računara podešena na DHCP-a, podešavanja bežične mreže bi takođe trebalo da bude DHCP. Isto tako, ako je mrežna konfiguracija računara podešena na Static, podešavanja bežične mreže bi takođe trebalo da bude Static.

Ako je računar podešen na DHCP, a želite da koristite Static podešavanja, morate se obratiti mrežnom administratoru da vam dodeli statičnu IP adresu.

- **Za DHCP metod**
  Ako je način dodeljivanja IP adrese DHCP, proverite da li je DHCP prikazano u prozoru **Wireless Network Setting Confirm**. Ako je prikazano Static, kliknite na **Change TCP/IP** da biste promenili način dodeljivanja na **Receive IP address automatically (DHCP)**.

Podešavanje bežične mreže

- **Za metod Static**
  Ako je način dodeljivanja IP adrese Static, proverite da li je Static prikazano u prozoru **Wireless Network Setting Confirm**. Ako je prikazano DHCP, kliknite **Change TCP/IP** da biste uneli IP adresu i druge parametre za uređaj.
  Na primer,
  Ako su informacije računarske mreže prikazane ispod:
  - IP adresa: 169.254.133.42
  - Maska podmreže: 255.255.0.0

  U tom slučaju informacije o mreži uređaja bi trebalo da budu ovakve:
  - IP adresa: 169.254.133.43
  - Maska podmreže: 255.255.0.0 (koristi masku podmreže računara.)
  - Pristupnik: 169.254.133.1

9 Pojavljuje se prozor **Wireless Network Setting Complete**. Kliknite na **Next**.

10 Kada je podešavanje bežične mreže gotovo, izvadite USB kabl između računara i uređaja. Kliknite na **Next**.

11 Sledite uputstva u prozoru instalacije.

Podešavanje pomoću Windows-a (CLX-626x series)

Prečica za program **Samsung Easy Wireless Setup** bez CD-a: Ako ste jednom instalirali drajver štampača, možete pristupiti programu **Samsung Easy Wireless Setup** bez CD-a (pogledajte "Pristupanje alatkama za upravljanje." na strani 359).

Pristupna tačka preko USB kabla (preporučljivo)

Potrebne stvari

- Pristupna tačka
- Računar priključen na mrežu
- Softverski CD koji je obezbeđen uz uređaj
- Uređaj instaliran za rad sa bežičnim interfejsom mreže
- USB kabl

Pravljenje infrastrukture mreže

1 Proverite da li je USB kabl priključen na uređaj.

2 Uključite računar, pristpunu tački i uređaj.

Podešavanje bežične mreže

3 U CD-ROM uređaj ubacite CD sa softverom priložen uz štampač.

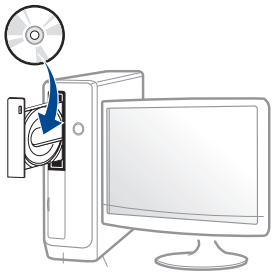

Ako se prozor sa instalacijom ne pojavi, kliknite na **Početak** > **Svi programi** > **Pribor** > **Pokreni**.

X:**Setup.exe** promenite “X” sa slovom, koje predstavlja vaš CD-ROM drajv, i kliknite na **OK**.

- Za „Windows 8“,

  Ako se prozor sa instalacijom ne pojavi, kliknite na **Charms(Dugmad)**, odaberite **Pretraži** > **Apps(Aplikacija)** i tražite **Pokreni**. Otkucajte X:\Setup.exe, s tim da slovo „X” zamenite slovom koje predstavlja CD-ROM jedinicu, pa kliknite na **U redu**.

  Ako se javi iskačući prozor „**Dodirnite da odaberete šta se dešava sa disk jedinicom**“, kliknite na prozor i odaberite **Run Setup.exe**.

4 Pregledajte i prihvatite sporazume o instalaciji u prozoru za instalaciju. Zatim kliknite na **Next**.

5 Izaberite **Wireless network connection** na ekranu **Printer Connection Type**. Zatim kliknite na **Next**.

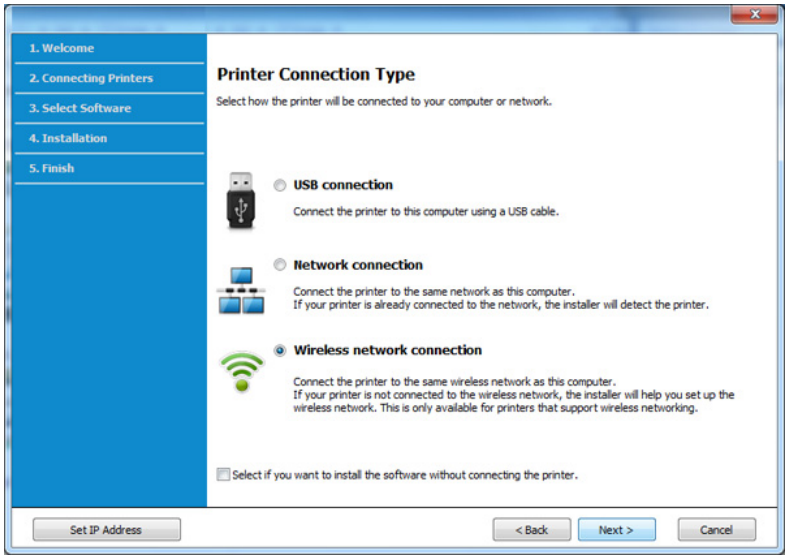

6 Na ekranu **Are you setting up your printer for the first time?**, odaberite **Yes, I will set up my printer's wireless network.** Zatim kliknite na **Next**.

Ako je vaš štampač već spojen na mrežu, odaberite **No, My printer is already connected to my network**.

Podešavanje bežične mreže

7 Nakon pretrage u prozoru će biti prikazani bežični uređaji. Izaberite ime (SSID) pristupne tačke koje želite i kliknite **Next**.

Ako ne možete da nađete ime mreže koju želite da koristite, ili ako želite da podesite mrežu ručno, kliknite na **Advanced Setting**.

- **Enter the wireless Network Name:** Unesite SSID pristupne tačke (SSID razlikuje velika i mala slova).
- **Operation Mode:** Izaberite **Infrastructure**.
- **Authentication:** Izaberite tip autentifikacije.
  Open System: Autentifikacija se ne koristi i enkripcija se možda koristi, možda ne, zavisno od potrebe za bezbednošću.
  Shared Key: Autentifikacija se koristi. Uređaj koji ima pravi WEP Key može da koristi mrežu.
  WPA Personal ili WPA2 Personal: Odaberite ovu opciju da biste proverili server koji se bazira na WPA Pre-Shared Key. Ovo koristi zajednički tajni ključ (obično se zove Pre-Shared Key lozinku), koja je ručno podešena na pristupnoj tački i kod svakog od svojih klijenata.
- **Encryption:** Izaberite enkripciju (bez, WEP64, WEP128, TKIP, AES, TKIP AES).
- **Network Password:** Unesite vrednost šifrovanja mrežne šifre.
- **Confirm Network Password:** Potvrdite vrednost šifrovanja mrežne šifre.
- **WEP Key Index:** Ako koristite WEP enkripciju, izaberite odgovarajući **WEP Key Index**.

Prozor za bežičnu bezbednost se pojavljuje ako pristupna tačka ima bezbednosna podešavanja.

Unesite mrežnu šifru pristupne tačke (ili ruter).

8 Kada se pojavi prozor sa povezivanjem mreže, izvadite mrežni kabl. Zatim kliknite na **Next**. Mrežni kabl može da se umeša u traženje bežičnih uređaja.

9 Ako vaš štampač podržava „Wi-Fi Direct“ a ova opcija je onemogućena, pojaviće se odgovarajući ekran sa time u vezi.

Ako želite da omogućite „Wi-Fi Direct“, označite polje za označavanje i kliknite „Next“. Ako ne želite, kliknite na **Next**.

- Možete da počnete sa izgradnjom Wi-Fi Direct koristeći program Samsung Easy Printer Manager (pogledajte "Podešavanje direktnog Wi-Fi" na strani 251).
- **Wi-Fi Direct Name**: Fabrički naziv Wi-Fi Direct-a je naziv modela, ne duže od 22 karaktera.
- **Password setting** je numerički niz, koja mora biti napravljen od 8 do 64 karaktera.

10 Kada je podešavanje bežične mreže gotovo, izvadite USB kabl između računara i uređaja. Kliknite na **Next**.

11 Sledite uputstva u prozoru instalacije.

Ad hoc preko USB kabla

Ako nemate pristupnu tačku (AP), i dalje možete da povežete uređaj bežično sa računarom postavljanjem ad-hoc bežične mreže sledeći ove jednostavne korake.

Potrebne stvari

- Računar priključen na mrežu
- Softverski CD koji je obezbeđen uz uređaj
- Uređaj instaliran za rad sa bežičnim interfejsom mreže
- USB kabl

Pravljenje ad-hoc mreže u Windows-u

1 Proverite da li je USB kabl priključen na uređaj.

2 Uključite računar i uređaj bežične mreže.

3 U CD-ROM uređaj ubacite CD sa softverom priložen uz štampač.

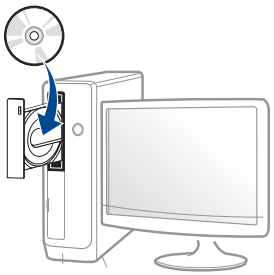

Podešavanje bežične mreže

Ako se prozor sa instalacijom ne pojavi, kliknite na **Početak** > **Svi programi** > **Pribor** > **Pokreni**.

X:**Setup.exe** promenite “X” sa slovom, koje predstavlja vaš CD-ROM drajv, i kliknite na **OK**.

- Za „Windows 8“,

  Ako se prozor sa instalacijom ne pojavi, kliknite na **Charms(Dugmad)**, odaberite **Pretraži** > **Apps(Aplikacija)** i tražite **Pokreni**. Otkucajte X:\Setup.exe, s tim da slovo „X” zamenite slovom koje predstavlja CD-ROM jedinicu, pa kliknite na **U redu**.

  Ako se javi iskačući prozor „**Dodirnite da odaberete šta se dešava sa disk jedinicom**“, kliknite na prozor i odaberite **Run Setup.exe**.

4 Pregledajte i prihvatite sporazume o instalaciji u prozoru za instalaciju. Zatim kliknite na **Next**.

5 Izaberite **Wireless network connection** na ekranu **Printer Connection Type**. Zatim kliknite na **Next**.

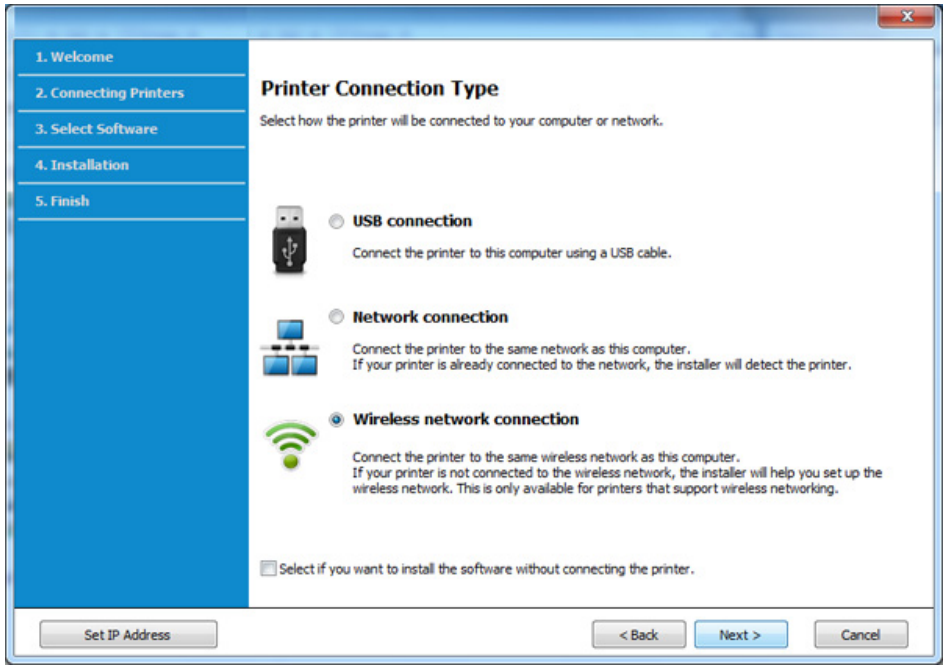

6 Na ekranu **Are you setting up your printer for the first time?**, odaberite **Yes, I will set up my printer's wireless network.** Zatim kliknite na **Next**.

Ako je vaš štampač već spojen na mrežu, odaberite **No, My printer is already connected to my network**.

Podešavanje bežične mreže

7 Nakon traženja bežične mreže, pojavljuje se spisak svih mreža koje je uređaj našao. Kliknite na **Advanced Setting**.

- **Enter the wireless Network Name:** Unesite SSID ime (SSID razlikuje velika i mala slova).
- **Operation Mode:** Odabiranje ad hoc.
- **Channel:** Postavite kanal. (**Auto Setting** ili 2412 MHz do 2467 MHz).
- **Authentication:** Izaberite tip autentifikacije.
  Open System: Autentifikacija se ne koristi i enkripcija se možda koristi, možda ne, zavisno od potrebe za bezbednošću.
  Shared Key: Autentifikacija se koristi. Uređaj koji ima pravi WEP Key može da koristi mrežu.
- **Encryption:** Izaberite enkripciju (bez, WEP64, WEP128).
- **Network Password:** Unesite vrednost šifrovanja mrežne šifre.
- **Confirm Network Password:** Potvrdite vrednost šifrovanja mrežne šifre.
- **WEP Key Index:** Ako koristite WEP enkripciju, izaberite odgovarajući **WEP Key Index**.

Prozor za bezbednost bežične mreže se pojaviti ako ad hoc mreža ima bezbednosna podešavanja.

Odaberite **Open System** ili **Shared Key** za proveru ispravnosti i kliknite **Next**.

- WEP (Wired Equivalent Privacy) je bezbednosni protokol koji sprečava neovlašćen pristup vašoj bežičnoj mreži. WEP kriptuje podatke za svaki paket koji pregleda na bežičnoj mreži koristeći 64-bitni il 128-bitni WEP ključ enkripcije.

8 Pojavljuje se ekran koji pokazuje podešavanja bežične mreže. Proverite podešavanja i kliknite **Next**.

Pre menjanja IP adrese morate da znati sve informacije o konfiguraciji mreže računara. Ako je mrežna konfiguracija računara podešena na DHCP-a, podešavanja bežične mreže bi takođe trebalo da bude DHCP. Isto tako, ako je mrežna konfiguracija računara podešena na Static, podešavanja bežične mreže bi takođe trebalo da bude Static.

Ako je računar podešen na DHCP, a želite da koristite Static podešavanja, morate se obratiti mrežnom administratoru da vam dodeli statičnu IP adresu.

- **Za DHCP metod**
  Ako je način dodeljivanja IP adrese DHCP, proverite da li je DHCP prikazano u prozoru **Wireless Network Setting Confirm**. Ako je prikazano Static, kliknite na **Change TCP/IP** da biste promenili način dodeljivanja na **Receive IP address automatically (DHCP)**.
- **Za metod Static**
  Ako je način dodeljivanja IP adrese Static, proverite da li je Static prikazano u prozoru **Wireless Network Setting Confirm**. Ako je prikazano DHCP, kliknite **Change TCP/IP** da biste uneli IP adresu i druge parametre za uređaj.
  Na primer,
  Ako su informacije računarske mreže prikazane ispod:
  - IP adresa: 169.254.133.42
  - Maska podmreže: 255.255.0.0

  U tom slučaju informacije o mreži uređaja bi trebalo da budu ovakve:
  - IP adresa: 169.254.133.**43**

- Maska podmreže: 255.255.0.0 (koristi masku podmreže računara.)
- Pristupnik: 169.254.133.**1**

9 Pojavljuje se prozor **Wireless Network Setting Complete**. Kliknite na **Next**.

10 Kada je podešavanje bežične mreže gotovo, izvadite USB kabl između računara i uređaja. Kliknite na **Next**.

11 Sledite uputstva u prozoru instalacije.

Podešavanje pomoću Mac-a (CLX-419x series/ C186x series)

Pristupna tačka preko USB kabla

Potrebne stvari

- Pristupna tačka
- Štampač priključen na mrežu
- Softverski CD koji je obezbeđen uz uređaj
- Uređaj instaliran za rad sa bežičnim interfejsom mreže
- USB kabl

Za Mac OS x 10.4, treba da preuzmete sa Samsung internet stranice, kako biste instalirali softver štampača (http://www.samsung.com > pronađite vaš proizvod > pomoć ili преузимања).

Podešavanje bežične mreže

1 Pazite da je uređaj povezan sa računarom i uključen.

2 U CD-ROM uređaj ubacite CD sa softverom priložen uz štampač.

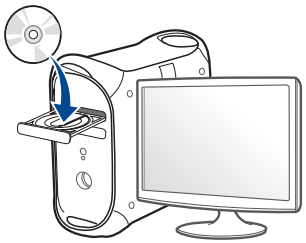

3 Dvaput kliknite ikonu CD-ROM koja će se pojaviti na radnoj površini sistema Mac.

- Za operativni sistem Mac X 10.8, kliknite dva puta na CD-ROM koji se pojavi u **Finder**.

4 Dvaput kliknite fasciklu **MAC_Installer** > ikonu **Installer OS X**.

5 Kliknite **Continue**.

6 Pročitajte ugovor o licenci i kliknite **Continue**.

7 Kliknite **Agree** za saglasnost sa ugovorom o licenci.

8 Kliknite **Install**. Biće instalirane sve komponente potrebne za rad uređaja.

Ako kliknete **Customize**, možete da izaberete pojedinačne komponente koje ćete instalirati.

9 Unesite lozinku i kliknite na **OK**.

10 Odaberite **Configuration of Wireless network** na ekranu **Printer Connection Type** a zatim kliknite **Continue**.

Podešavanje bežične mreže

11 Ako se pojavi ekran **Wireless Settings**, izaberite **Using a USB cable** i kliknite **Next**.

Ako se ekran ne pojavi, idite na korak 15.

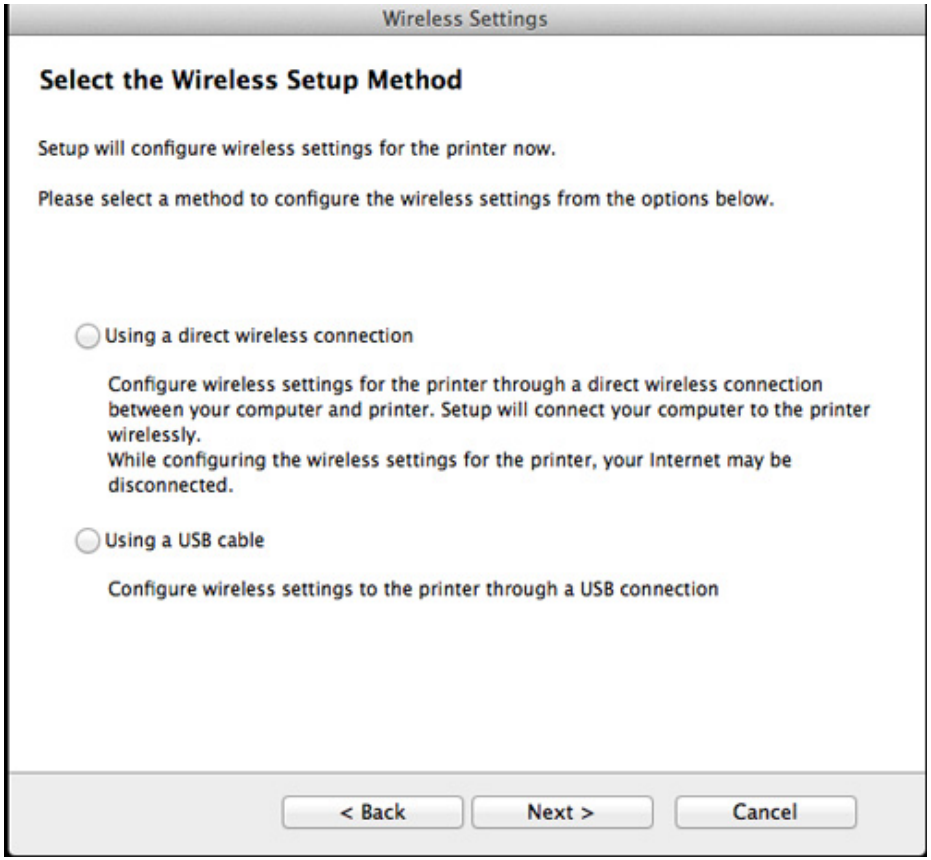

12 Nakon pretrage u prozoru će biti prikazani bežični uređaji. Izaberite ime (SSID) pristupne tačke koje želite i kliknite **Next**.

Ako ručno podešavate bežičnu mrežu, kliknite **Advanced Setting**.

- **Enter the wireless Network Name:** Unesite SSID pristupne tačke (SSID razlikuje velika i mala slova).
- **Operation Mode:** Izaberite **Infrastructure**.
- **Authentication:** Izaberite tip autentifikacije.

  Open System: Autentifikacija se ne koristi i enkripcija se možda koristi, možda ne, zavisno od potrebe za bezbednošću.

  Shared Key: Autentifikacija se koristi. Uređaj koji ima pravi WEP Key može da koristi mrežu.

  WPA Personal ili WPA2 Personal: Odaberite ovu opciju da biste proverili server koji se bazira na WPA Pre-Shared Key. Ovo koristi zajednički tajni ključ (obično se zove Pre-Shared Key lozinku), koja je ručno podešena na pristupnoj tački i kod svakog od svojih klijenata.
- **Encryption:** Postavite enkripciju. (bez, WEP64, WEP128, TKIP, AES, TKIP, AES)
- **Network Password:** Unesite vrednost šifrovanja mrežne šifre.
- **Confirm Network Password:** Potvrdite vrednost šifrovanja mrežne šifre.
- **WEP Key Index:** Ako koristite WEP enkripciju, izaberite odgovarajući **WEP Key Index**.

Prozor za bezbednost bežične mreže se pojavljuje ako pristupna tačka ima bezbednosna podešavanja.

Unesite mrežnu šifru pristupne tačke (ili ruter).

Podešavanje bežične mreže

13 Pojavljuje se ekran koji pokazuje podešavanja bežične mreže. Proverite podešavanja i kliknite **Next**.

- Wi-Fi Direct opcija će se jedino pojaviti na ekranu ako vaš štampač podržava ovu funkciju.
- Možete da počnete sa izgradnjom Wi-Fi Direct koristeći program Samsung Easy Printer Manager (pogledajte "Podešavanje direktnog Wi-Fi" na strani 251).
- **Wi-Fi Direct Name**: Fabrički naziv Wi-Fi Direct-a je naziv modela, ne duže od 22 karaktera.
- **Password setting** je numerički niz, koja mora biti napravljen od 8 do 64 karaktera.

14 Pojavljuje se prozor **Wireless Network Setting Complete**. Kliknite na **Next**.

15 Kada je podešavanje bežične mreže gotovo, izvadite USB kabl između računara i uređaja. Kliknite na **Next**.

Pristupna tačka bez USB kabla (preporučljivo)

Potrebne stvari

- Mac računar sa omogućenim WiFi koji radi na operativnom sistemu Mac OS 10.7 ili novijom verzijom i sa pristupnom tačkom (ruterom)
- Softverski CD koji je obezbeđen uz uređaj
- Uređaj instaliran za rad sa bežičnim interfejsom mreže

Za Mac OS x 10.4, treba da preuzmete sa Samsung internet stranice, kako biste instalirali softver štampača (http://www.samsung.com > pronađite vaš proizvod > pomoć ili преузимања).

1 Pazite da je uređaj povezan sa računarom i uključen.

2 U CD-ROM uređaj ubacite CD sa softverom priložen uz štampač.

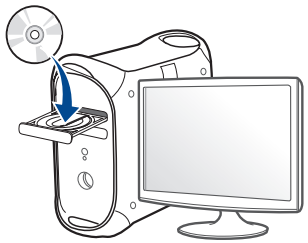

Podešavanje bežične mreže

3 Dvaput kliknite ikonu CD-ROM koja će se pojaviti na radnoj površini sistema Mac.

- Za operativni sistem Mac X 10.8, kliknite dva puta na CD-ROM koji se pojavi u **Finder**.

4 Dvaput kliknite fasciklu **MAC_Installer** > ikonu **Installer OS X**.

5 Kliknite **Continue**.

6 Pročitajte ugovor o licenci i kliknite **Continue**.

7 Kliknite **Agree** za saglasnost sa ugovorom o licenci.

8 Kliknite **Install**. Biće instalirane sve komponente potrebne za rad uređaja.

Ako kliknete **Customize**, možete da izaberete pojedinačne komponente koje ćete instalirati.

9 Unesite lozinku i kliknite na **OK**.

10 Odaberite **Configuration of Wireless network** na ekranu **Printer Connection Type** a zatim kliknite **Continue**.

Podešavanje bežične mreže

11 Ako se pojavi ekran **Wireless Settings**, izaberite **Using a direct wireless connection** i kliknite **Next**.

Ako se ekran ne pojavi, idite na korak 13.

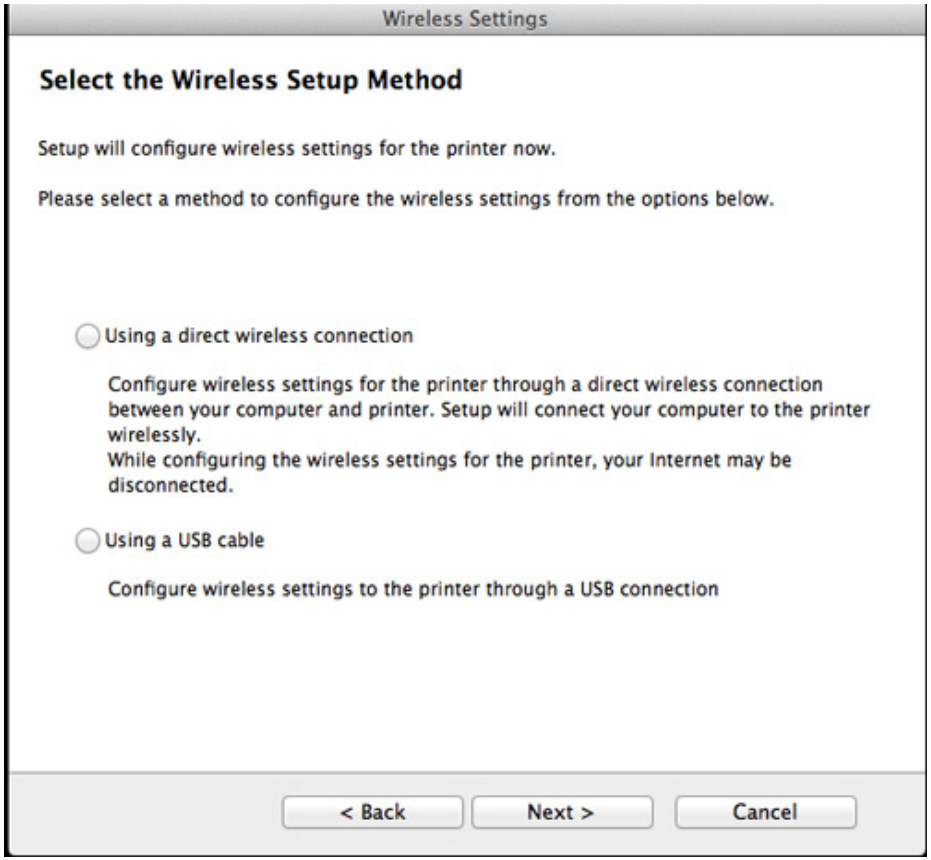

Ako se pojavi dole dati ekran, u roku od 2 minute pritisnite (WPS) taster na kontrolnom panelu.

- Za model sa ekranom osetljivim na dodir, pritisnite **Accept** na ekranu osetljivom na dodir.

12 Kada se završi podešavanje bežične mreže, kliknite na **Next**.

13 Kada se instaliranje završi, kliknite na **Close**.

Podešavanje bežične mreže

Ad hoc preko USB kabla

Ako nemate pristupnu tačku (AP), i dalje možete da povežete uređaj bežično sa računarom postavljanjem ad-hoc bežične mreže sledeći ova jednostavna uputstva.

Potrebne stvari

- Računar priključen na mrežu
- Softverski CD koji je obezbeđen uz uređaj
- Uređaj instaliran za rad sa bežičnim interfejsom mreže
- USB kabl

Kreiranje ad hoc mreže na Mac-u

Za Mac OS x 10.4, treba da preuzmete sa Samsung internet stranice, kako biste instalirali softver štampača (http://www.samsung.com > pronađite vaš proizvod > pomoć ili преузимања).

1. Pazite da je uređaj povezan sa računarom i uključen.
2. U CD-ROM uređaj ubacite CD sa softverom priložen uz štampač.

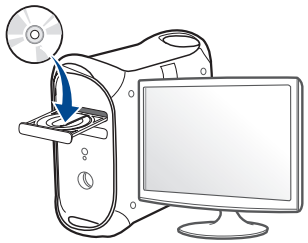

3. Dvaput kliknite ikonu CD-ROM koja će se pojaviti na radnoj površini sistema Mac.
   - Za operativni sistem Mac X 10.8, kliknite dva puta na CD-ROM koji se pojavi u **Finder**.
4. Dvaput kliknite fasciklu **MAC_Installer** > ikonu **Installer OS X**.
5. Kliknite **Continue**.
6. Pročitajte ugovor o licenci i kliknite **Continue**.
7. Kliknite **Agree** za saglasnost sa ugovorom o licenci.
8. Kliknite **Install**. Biće instalirane sve komponente potrebne za rad uređaja.

   Ako kliknete **Customize**, možete da izaberete pojedinačne komponente koje ćete instalirati.
9. Unesite lozinku i kliknite na **OK**.

Podešavanje bežične mreže

10 Odaberite **Configuration of Wireless network** na ekranu **Printer Connection Type** a zatim kliknite **Continue**.

11 Nakon traženja bežične mreže, pojavljuje se spisak svih mreža koje je uređaj našao. Kliknite na **Advanced Setting**.

- **Enter the wireless Network Name:** Unesite SSID ime (SSID razlikuje velika i mala slova).
- **Operation Mode:** Odabiranje ad hoc.
- **Channel:** Izaberite kanal (**Auto Setting** ili 2412 MHz do 2467 MHz).
- **Authentication:** Izaberite tip autentifikacije.
  Open System: Autentifikacija se ne koristi i enkripcija se možda koristi, možda ne, zavisno od potrebe za bezbednošću.
  Shared Key: Autentifikacija se koristi. Uređaj koji ima pravi WEP Key može da koristi mrežu.
- **Encryption:** Izaberite enkripciju (bez, WEP64, WEP128).
- **Network Password:** Unesite vrednost šifrovanja mrežne šifre.
- **Confirm Network Password:** Potvrdite vrednost šifrovanja mrežne šifre.
- **WEP Key Index:** Ako koristite WEP enkripciju, izaberite odgovarajući **WEP Key Index**.

Prozor za bežičnu bezbednost se pojavljuje ako ad hoc mreža ima bezbednosna podešavanja.

Odaberite **Open System** ili **Shared Key** za proveru ispravnosti i kliknite **Next**.

- WEP (Wired Equivalent Privacy) je bezbednosni protokol koji sprečava neovlašćen pristup vašoj bežičnoj mreži. WEP kriptuje podatke za svaki paket koji pregleda na bežičnoj mreži koristeći 64-bitni il 128-bitni WEP ključ enkripcije.

Podešavanje bežične mreže

12 Pojavljuje se ekran koji pokazuje podešavanja bežične mreže. Proverite podešavanja i kliknite **Next**.

Pre menjanja IP adrese morate da znati sve informacije o konfiguraciji mreže računara. Ako je mrežna konfiguracija računara podešena na DHCP-a, podešavanja bežične mreže bi takođe trebalo da bude DHCP. Isto tako, ako je mrežna konfiguracija računara podešena na Static, podešavanja bežične mreže bi takođe trebalo da bude Static.

Ako je računar podešen na DHCP, a želite da koristite Static podešavanja, morate se obratiti mrežnom administratoru da vam dodeli statičnu IP adresu.

- **Za DHCP metod**
  Ako je način dodeljivanja IP adrese DHCP, proverite da li je DHCP prikazano u prozoru **Wireless Network Setting Confirm**. Ako je prikazano Static, kliknite na **Change TCP/IP** da biste promenili način dodeljivanja na **Receive IP address automatically (DHCP)**.
- **Za metod Static**
  Ako je način dodeljivanja IP adrese Static, proverite da li je Static prikazano u prozoru **Wireless Network Setting Confirm**. Ako je prikazano DHCP, kliknite **Change TCP/IP** da biste uneli IP adresu i druge parametre za uređaj.
  Na primer,
  Ako su informacije računarske mreže prikazane ispod:
  - IP adresa: 169.254.133.42
  - Maska podmreže: 255.255.0.0

  U tom slučaju informacije o mreži uređaja bi trebalo da budu ovakve:
  - IP adresa: 169.254.133.**43**
  - Maska podmreže: 255.255.0.0 (koristi masku podmreže računara.)
  - Pristupnik: 169.254.133.**1**

13 Kada se pojavi prozor sa porukom da je veza preko mrežnog kabla potvrđena, izvadite mrežni kabl i kliknite **Next**.

Ako je mrežni kabl povezan, možda će biti problema da pronađe uređaj dok podešava bežičnu mrežu.

14 Bežična mreža se povezuje u skladu sa mrežnim podešavanjima.

15 Podešavanje bežične mreže je završeno. Kada se instaliranje završi, kliknite na **Quit**.

Nakon uspostavljanja bežične veze, potreno je da instalirate drajver za štampanje (pogledajte "Instalacija za Mac" na strani 187).

Podešavanje bežične mreže

Podešavanje pomoću Mac-a (CLX-626x series)

Pristupna tačka preko USB kabla (preporučljivo)

Potrebne stvari

- Pristupna tačka
- Štampač priključen na mrežu
- Softverski CD koji je obezbeđen uz uređaj
- Uređaj instaliran za rad sa bežičnim interfejsom mreže
- USB kabl

Za Mac OS x 10.4, treba da preuzmete sa Samsung internet stranice, kako biste instalirali softver štampača (http://www.samsung.com > pronađite vaš proizvod > pomoć ili преузимања).

1 Pazite da je uređaj povezan sa računarom i uključen.

2 U CD-ROM uređaj ubacite CD sa softverom priložen uz štampač.

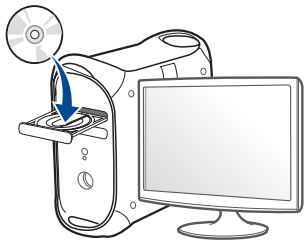

3 Dvaput kliknite ikonu CD-ROM koja će se pojaviti na radnoj površini sistema Mac.

- Za operativni sistem Mac X 10.8, kliknite dva puta na CD-ROM koji se pojavi u **Finder**.

4 Dvaput kliknite fasciklu **MAC_Installer** > ikonu **Installer OS X**.

5 Kliknite **Continue**.

6 Pročitajte ugovor o licenci i kliknite **Continue**.

7 Kliknite **Agree** za saglasnost sa ugovorom o licenci.

8 Kliknite **Install**. Biće instalirane sve komponente potrebne za rad uređaja.

Ako kliknete **Customize**, možete da izaberete pojedinačne komponente koje ćete instalirati.

Podešavanje bežične mreže

9 Unesite lozinku i kliknite na **OK**.

10 Odaberite **Configuration of Wireless network** na ekranu **Printer Connection Type** a zatim kliknite **Continue**.

11 Nakon pretrage u prozoru će biti prikazani bežični uređaji. Izaberite ime (SSID) pristupne tačke koje želite i kliknite **Next**.

Ako ručno podešavate bežičnu mrežu, kliknite **Advanced Setting**.

- **Enter the wireless Network Name:** Unesite SSID pristupne tačke (SSID razlikuje velika i mala slova).
- **Operation Mode:** Izaberite **Infrastructure**.
- **Authentication:** Izaberite tip autentifikacije.
  Open System: Autentifikacija se ne koristi i enkripcija se možda koristi, možda ne, zavisno od potrebe za bezbednošću.
  Shared Key: Autentifikacija se koristi. Uređaj koji ima pravi WEP Key može da koristi mrežu.
  WPA Personal ili WPA2 Personal: Odaberite ovu opciju da biste proverili server koji se bazira na WPA Pre-Shared Key. Ovo koristi zajednički tajni ključ (obično se zove Pre-Shared Key lozinku), koja je ručno podešena na pristupnoj tački i kod svakog od svojih klijenata.
- **Encryption:** Postavite enkripciju. (bez, WEP64, WEP128, TKIP, AES, TKIP, AES)
- **Network Password:** Unesite vrednost šifrovanja mrežne šifre.
- **Confirm Network Password:** Potvrdite vrednost šifrovanja mrežne šifre.
- **WEP Key Index:** Ako koristite WEP enkripciju, izaberite odgovarajući **WEP Key Index**.

Prozor za bezbednost bežične mreže se pojavljuje ako pristupna tačka ima bezbednosna podešavanja.

Unesite mrežnu šifru pristupne tačke (ili ruter).

Podešavanje bežične mreže

12 Ako vaš štampač podržava „Wi-Fi Direct“ a ova opcija je onemogućena, pojaviće se odgovarajući ekran sa time u vezi.

Ako želite da omogućite „Wi-Fi Direct“, označite polje za označavanje i kliknite „Next“. Ako ne želite, kliknite na **Next**.

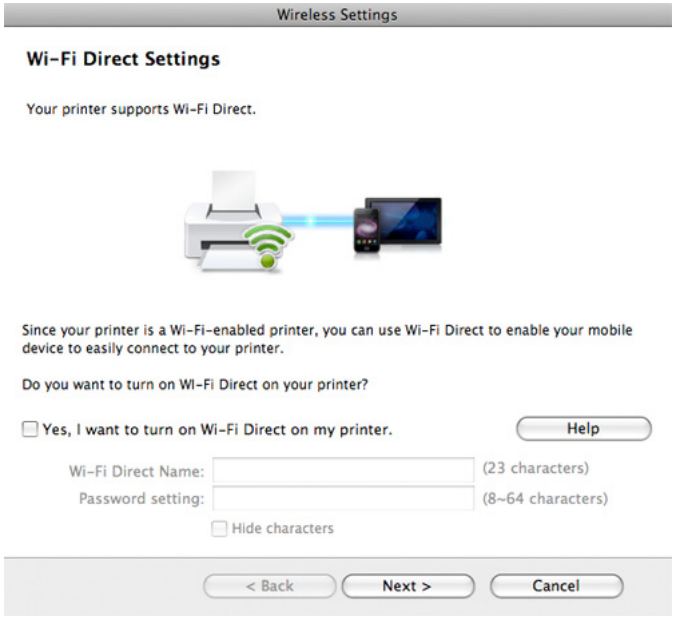

- Možete da počnete sa izgradnjom Wi-Fi Direct koristeći program Samsung Easy Printer Manager (pogledajte "Podešavanje direktnog Wi-Fi" na strani 251).
- **Wi-Fi Direct Name**: Fabrički naziv Wi-Fi Direct-a je naziv modela, ne duže od 22 karaktera.
- **Password setting** je numerički niz, koja mora biti napravljen od 8 do 64 karaktera.

13 Kada je podešavanje bežične mreže gotovo, izvadite USB kabl između računara i uređaja.

14 Podešavanje bežične mreže je završeno. Kada se instaliranje završi, kliknite na **Quit**.

Nakon uspostavljanja bežične veze, potreno je da instalirate drajver za štampanje (pogledajte "Instalacija za Mac" na strani 187).

Podešavanje bežične mreže

Ad hoc preko USB kabla

Ako nemate pristupnu tačku (AP), i dalje možete da povežete uređaj bežično sa računarom postavljanjem ad-hoc bežične mreže sledeći ova jednostavna uputstva.

Potrebne stvari

- Računar priključen na mrežu
- Softverski CD koji je obezbeđen uz uređaj
- Uređaj instaliran za rad sa bežičnim interfejsom mreže
- USB kabl

Kreiranje ad hoc mreže na Mac-u

Za Mac OS x 10.4, treba da preuzmete sa Samsung internet stranice, kako biste instalirali softver štampača (http://www.samsung.com > pronađite vaš proizvod > pomoć ili преузимања).

1. Pazite da je uređaj povezan sa računarom i uključen.
2. U CD-ROM uređaj ubacite CD sa softverom priložen uz štampač.

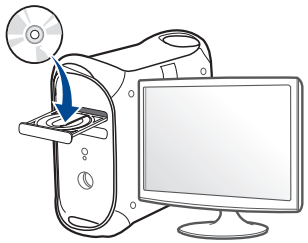

3. Dvaput kliknite ikonu CD-ROM koja će se pojaviti na radnoj površini sistema Mac.
   - Za operativni sistem Mac X 10.8, kliknite dva puta na CD-ROM koji se pojavi u **Finder**.
4. Dvaput kliknite fasciklu **MAC_Installer** > ikonu **Installer OS X**.
5. Kliknite **Continue**.
6. Pročitajte ugovor o licenci i kliknite **Continue**.
7. Kliknite **Agree** za saglasnost sa ugovorom o licenci.
8. Kliknite **Install**. Biće instalirane sve komponente potrebne za rad uređaja.

   Ako kliknete **Customize**, možete da izaberete pojedinačne komponente koje ćete instalirati.

Podešavanje bežične mreže

9 Unesite lozinku i kliknite na **OK**.

10 Odaberite **Configuration of Wireless network** na ekranu **Printer Connection Type** a zatim kliknite **Continue**.

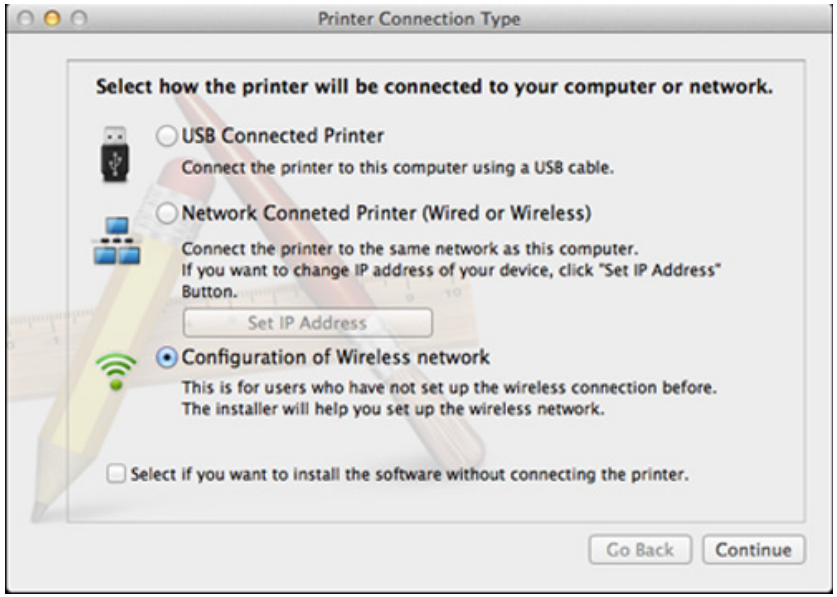

11 Nakon traženja bežične mreže, pojavljuje se spisak svih mreža koje je uređaj našao. Kliknite na **Advanced Setting**.

- **Enter the wireless Network Name:** Unesite SSID ime (SSID razlikuje velika i mala slova).
- **Operation Mode:** Odabiranje ad hoc.
- **Channel:** Izaberite kanal (**Auto Setting** ili 2412 MHz do 2467 MHz).
- **Authentication:** Izaberite tip autentifikacije.
  Open System: Autentifikacija se ne koristi i enkripcija se možda koristi, možda ne, zavisno od potrebe za bezbednošću.
  Shared Key: Autentifikacija se koristi. Uređaj koji ima pravi WEP Key može da koristi mrežu.
- **Encryption:** Izaberite enkripciju (bez, WEP64, WEP128).
- **Network Password:** Unesite vrednost šifrovanja mrežne šifre.
- **Confirm Network Password:** Potvrdite vrednost šifrovanja mrežne šifre.
- **WEP Key Index:** Ako koristite WEP enkripciju, izaberite odgovarajući **WEP Key Index**.

Prozor za bežičnu bezbednost se pojavljuje ako ad hoc mreža ima bezbednosna podešavanja.

Odaberite **Open System** ili **Shared Key** za proveru ispravnosti i kliknite **Next**.

- WEP (Wired Equivalent Privacy) je bezbednosni protokol koji sprečava neovlašćen pristup vašoj bežičnoj mreži. WEP kriptuje podatke za svaki paket koji pregleda na bežičnoj mreži koristeći 64-bitni il 128-bitni WEP ključ enkripcije.

Podešavanje bežične mreže

12 Pojavljuje se ekran koji pokazuje podešavanja bežične mreže. Proverite podešavanja i kliknite **Next**.

Pre menjanja IP adrese morate da znati sve informacije o konfiguraciji mreže računara. Ako je mrežna konfiguracija računara podešena na DHCP-a, podešavanja bežične mreže bi takođe trebalo da bude DHCP. Isto tako, ako je mrežna konfiguracija računara podešena na Static, podešavanja bežične mreže bi takođe trebalo da bude Static.

Ako je računar podešen na DHCP, a želite da koristite Static podešavanja, morate se obratiti mrežnom administratoru da vam dodeli statičnu IP adresu.

- **Za DHCP metod**
  Ako je način dodeljivanja IP adrese DHCP, proverite da li je DHCP prikazano u prozoru **Wireless Network Setting Confirm**. Ako je prikazano Static, kliknite na **Change TCP/IP** da biste promenili način dodeljivanja na **Receive IP address automatically (DHCP)**.
- **Za metod Static**
  Ako je način dodeljivanja IP adrese Static, proverite da li je Static prikazano u prozoru **Wireless Network Setting Confirm**. Ako je prikazano DHCP, kliknite **Change TCP/IP** da biste uneli IP adresu i druge parametre za uređaj.
  Na primer,
  Ako su informacije računarske mreže prikazane ispod:
  - IP adresa: 169.254.133.42
  - Maska podmreže: 255.255.0.0

  U tom slučaju informacije o mreži uređaja bi trebalo da budu ovakve:
  - IP adresa: 169.254.133.**43**
  - Maska podmreže: 255.255.0.0 (koristi masku podmreže računara.)
  - Pristupnik: 169.254.133.**1**

13 Kada se pojavi prozor sa porukom da je veza preko mrežnog kabla potvrđena, izvadite mrežni kabl i kliknite **Next**.

Ako je mrežni kabl povezan, možda će biti problema da pronađe uređaj dok podešava bežičnu mrežu.

14 Bežična mreža se povezuje u skladu sa mrežnim podešavanjima.

15 Podešavanje bežične mreže je završeno. Kada se instaliranje završi, kliknite na **Quit**.

Nakon uspostavljanja bežične veze, potreno je da instalirate drajver za štampanje (pogledajte "Instalacija za Mac" na strani 187).

Podešavanje bežične mreže

Korišćenje žičane mreže

Ova mašina ne podržava mrežni interfejs, tako da nećete moći da koristite ovu funkciju (pogledajte "Pogled otpozadi" na strani 28).

Uređaj je kompatibilan sa mrežom. Da biste uključili uređaj da radi sa mrežom, potrebno je izvršiti nekoliko procedura konfiguracije.

- Nakon uspostavljanja bežične veze, potreno je da instalirate drajver za štampanje (pogledajte "Instaliranje drajver mreko mreže" na strani 197).
- Obratite se administratoru mreže ili osobi koja je podesila bežičnu mrežu za više informacija o konfigurisanju mreže.

Potrebne stvari

- Pristupna tačka
- Računar priključen na mrežu
- Softverski CD koji je obezbeđen uz uređaj
- Uređaj instaliran za rad sa bežičnim interfejsom mreže
- Žičana mreža

Štampanje izveštaja o konfiguraciji mreže

Možete da nađete mrežna podešavanja tako što ćete odštampati izvešaj o mrežnim podešavanjima.

Pogledajte "Štampanje izveštaja o konfiguraciji mreže" na strani 193.

IP podešavanje preko programa SetIP (Windows)

Ovaj program se koristi za ručno podešavanje IP adrese mreže za uređaj koji koristi MAC adresu za komunikaciju za uređajem. MAC adresa je hardverski serijski broj mrežnog interfejsa i može se naći u **izveštaju o mrežnim podešavanjima**.

Pogledajte "Podešavanje IP adrese" na strani 193.

Podešavanje bežične mreže uređaja

Pre početka treba da znati ime mreže (SSID) za bežičnu mrežu, kao i mrežni ključ ako je mreža kriptovana. Ova informacija je postavljena kada je pristupna tačka ili ruter instaliran. Ako ne znati to o svom mrežnom okruženju, potrebno je da pitate osobu zaduženu za mrežu.

Da biste postavili bežične parametre, možete da koristite **SyncThru™ Web Service**.

Podešavanje bežične mreže

Korišćenje SyncThru™ Web Service

Pre korišćenja podešavanja bežičnih parametara, proverite status veze kabla.

1 Proverite da li je mrežni kabl priključen na uređaj. Ako nije, priključite mašinu pomoću standardnog mrežnog kabla.

2 Pokrenite pregledač kao što su Internet Explorer, Safari ili Firefox i unesite novu IP adresu uređaja u pregledač.

Na primer,

3 Kliknite **Login** na gornjem desnom uglu stranice SyncThru™ Web Service.

4 Ukucajte **ID** i **Password** i zatim kliknite **Login**. Iz sigurnosnih razloga vam preporučujemo da promenite fabrički određenu šifru.

- **ID: admin**
- **Password: sec00000**

5 Kada je otvoren prozor **SyncThru™ Web Service**, kliknite **Network Settings**.

6 Kliknite **Wireless** > **Wizard**.

Wizard će vam pomoći prilikom podešavanja bežične mreže. Ali ako želite da koristite bežičnu mrežu direktno, izaberite **Custom**.

7 Izaberite jedan **Network Name(SSID)** sa spiska.

- **SSID**: SSID (Service Set Identifier) je ime koje služe za raspoznavanje bežičnih mreža, pristupnih tačaka i bežičnih uređaja koji pokušavaju da se priključe na specifičnu bežnu mrežu moraju imati isti SSID. SSID razlikuje mala i velika slova.
- **Operation Mode**: **Operation Mode** označava tip bežične veze (pogledajte "Naziv Wireless mreže i šifra za Mrežu" na strani 210).
  - **Ad-hoc**: Omogućava da bežični drajveri komuniciraju direktno jedan sa drugim.
  - **Infrastructure**: Dozvoljana bežičnim uređajima da komuniciraju jedan sa drugim preko pristupne tačke.

Ako je radni režim mreže **Operation Mode** postavljen na **Infrastructure**, izaberite SSID pristupne tačke. Ako je tadni režim **Operation Mode** postavljen na **Ad-hoc**, izaberite SSID uređaja.

8 Kliknite na **Next**.

Ako se pojavi prozor podešavanja bežične bezbednosti, unesite registrovanu lozinku (mrežnu šifru) i kliknite **Next**.

Podešavanje bežične mreže

9 Pojavljuje se prozor za potvrdu, proverite bežična podešavanja. Ukoliko su podešavanja ispravna, kliknite **Apply**.

Isključite mrežni kabl (standardni ili mrežni). Uređaj bi trebalo da počne da komunicira bežično sa mrežom. Ako je u pitanju Ad-hoc režim, možete da koristite i bežični LAN i žičani LAN istovremeno.

10 Ubacite CD sa softverom, koji ste dobili, u računar i pratite uputstvo u prozoru kako biste postavili bežičnu mrežu.

Uključivanje/isključivanje bežične mreže

Ako vaš uređaj ima ekran na uređaju, takođe možete da uključite/isključite Wi-Fi uređaja preko kontrolne table koristeći meni **Network** .

1 Proverite da li je mrežni kabl priključen na uređaj. Ako nije, priključite mašinu pomoću standardnog mrežnog kabla.

2 Pokrenite pregledač kao što su Internet Explorer, Safari ili Firefox i unesite novu IP adresu uređaja u pregledač.

Na primer,

3 Kliknite **Login** na gornjem desnom uglu stranice SyncThru™ Web Service.

4 Ukucajte **ID** i **Password**, i zatim kliknite **Login**. Iz sigurnosnih razloga vam preporučujemo da promenite fabrički određenu šifru.

- **ID: admin**
- **Password: sec00000**

5 Kada je otvoren prozor **SyncThru™ Web Service**, kliknite **Network Settings**.

6 Kliknite **Wireless** > **Custom**.

Takođe možete da uključite/isključite bežičnu mrežu.

Podešavanje bežične mreže

Podešavanje Wi-Fi mreže direktno za mobilno štampanje

Direktan Wi-Fi je lakši način za postavljanje sličnih na slične metode za povezivanje za vaš Wi-Fi Direct sertifikovan štampač i mobilni uređaj, koji omogućava sigurno povezivanje i bolji protok nego Hoc režim.

Sa direktnim Wi-Fi, možete da povežete vaš štampač na mrežu direktnog Wi-Fi, dok se istovremeno povezuje na aksesnu tačku. Možete takođe da koristite žičanu mrežu i direktan Wi-Fi simultano, tako da više korisnika može da ostvari pristup i štampa dokumente, kako sa direktnog Wi-Fi tako i sa žičane mreže.

- Preko štampačevog direktnog Wi-Fi, ne možete se povezati i na internet.
- Lista podržanih protokola se može razlikovati od vašeg modela, mreža direktnog Wi-Fi NE podržava IPv6, mrežnu obradu podataka, IPSec, WINS i SLP servise.
- Maksimalan broj uređaja koji može da se poveže preko Wi-Fi Direkt-a je 3.

Podešavanje direktnog Wi-Fi

Možete da omogućite funkciju direktnog Wi-Fi, preko jednog od sledećih metoda.

Sa kompjutera koji je povezan preko USB kabla (preporučeno)

Nakon što je intalacija drajvera završena, može se podesiti Samsung Easy Printer Manager i mogu se režirati promene u direktnom Wi-Fi.

Samsung Easy Printer Manager je dostupan jedino za korisnike Windows i Mac operativnih sistema.

- Iz menija **Početak** , odaberite opciju **Programi** ili **Svi programi** > **Samsung Printers** > Samsung Easy Printer Manager > **Device Settings** > **Network**.
  - **Wi-Fi Direct On/Off**: Kako biste ga uključili, pritisnite **ON** .
  - **Device Name**: Unesite ime štampača, kako biste mogli da tražite vaš štampač na bežičnoj mreži. Fabrički, ime uređaja je ime modela.
  - **IP Address**: Unesite IP adresu štampača. Ova IP adresa se koristi jedino za lokalnu mrežu i ne može da se koristi za delove žičane ili bežične mreže. Proporučujemo da koristite fabričku lokalnu IP adresu (za direktan Wi-Fi štampača ona je 192.168.3.1)
  - **Group Owner**: Aktivirajte ovu opciju, kako biste postavili vaš štampač na grupu vlasnika direktnog Wi-Fi. Opcija **Group Owner** deluje slično kao pristupna tačka bežične mreže. Preporučujemo vam da aktivirate ovu opciju.

Podešavanje bežične mreže

- **Network Password**: Ako je vaš štampač **Group Owner**, onda će se **Network Password** zahtevati za druge mobilne uređaje, kako bi mogli da se povežu na vaš štampač. Mrežnu šifru možete da podesite sami ili se možete setiti fabrički date šifre.

Sa uređaja (uređaji sa ekranom)

Pristupanje menijima se može razlikovati od modela do modela (pogledajte "Pristupanje meniju" na strani 40).

- Ili selektujte **Setup**> **Machine Setup** >**Next** > **Network Setup** > **Wireless** > **Wi-Fi Direct** na ekranu.
- Omogućite dostupnim **Wi-Fi Direct**.

Sa računara povezanog na mrežu

Ako vaš štampač koristi mrežni kabl ili aksesnu tačku bežučne mreže, možete da podesite i omogućite direktni Wi-Fi preko SyncThru™ Web Service.

- Pristupite **SyncThru™ Web Service**, odaberite opciju **Settings** > **Network Settings** > **Wireless** > **Wi-Fi Direct**.
- Uključite ili isključite opciju **Wi-Fi Direct** i postavite druge opcije.

- Jedino za korisnike Linux operativnog sistema.
  - Odštampajte izveštaje o podešavanju IP mreže, kako biste proverili izlaz (pogledajte "Štampanje izveštaja o konfiguraciji mreže" na strani 193).
  - Pristupite **SyncThru Web Service**, odaberite opciju **Settings** > **Network Settings** > **Wireless** > **Wi-Fi Direct**.
  - Uključite ili isključite **Wi-Fi Direct**.

Podešavanje mobilnog uređaja

- Nakon podešavanja direktnog Wi-Fi sa štampača, pogledajte uputstvo mobilnog uređaja koji koristite da postavite direktan Wi-Fi.
- Nakon što ste podesili direktan Wi-Fi, treba da preuzmete mobilne aplikacije štampača (Na primer: Samsung mobilni štampač) kako biste štampali sa vašeg smart telefona.

- Kada pronađete štampač na koji želite da se povežete preko vašeg mobilnog uređaja, odaberite štampač i počeće da treperi svetlo štampača. Pritisnite WPS dugme štampača i on će se povezati na vaš mobilni uređaj.
- Ako vaš mobilni uređaj ne podržava Wi-Fi Direkt, morate da ubacite "ključ mreže" štampača umesto pritiskanja WPS dugmeta.

Podešavanje bežične mreže

Rešavanje problema za bežičnu mrežu

Problemi koji se javljau tokom instalacije

Printers Not Found

- Uređaj možda nije uključen. Uključite računar i uređaj.
- USB kabl nije priključen između računara i uređaja. Povežite uređaj za računar koristeći USB kabl.
- Uređaj ne podržava bežične mreže. Proverite korisnički vodič za uređaj koji se nalazi na CD-u koji se isporučuje sa uređajem i pripremite uređaj bežične mreže.

Connecting Failure - SSID Not Found

- Uređaj nije mogao da pronađe ime mreže (SSID) koju ste odabrali ili uneli. Proverite ime mreže (SSID) na pristupnoj tački i pokušajte ponovo.
- Pristupna tačka nije uključena. Uključite pristupnu tačku.

Connecting Failure - Invalid Security

- Bezbednost nije dobro podešena. Proverite da li je bezbednost pravilno podešena na pristupnoj tački i na uređaju.

Connecting Failure - General Connection Error

- Računar ne prima signal sa uređaja. Proverite napajanje USB kabla i napajanje uređaja.

Connecting Failure - Connected Wired Network

- Uređaj je priključen na kablom žičane mreže. Uklonite kabl žičane mreže iz uređaja.

Connecting Failure - Assigning the IP address

- Ponovo priključite napajanje za pristupnu tačku (ili bežični ruter) u mašinu.

PC Connection Error

- Konfigurisana adresa mreža nije mogla da se poveže između vašeg računara i uređaja.
  - Za DHCP mrežno okruženje

    Uređaj automatski prima IP adresu (DHCP) kada je računar konfigurisan na DHCP.

Ako štampanje ne radi u DHCP režimu, može se desitit da je problem prouzrokovala automatski promenjena IP adresa. Uporedite IP adresu između IP adrese proizvoda i IP adrese ulaza štampača.

Kako uporediti:

Podešavanje bežične mreže

1 Odštampajte izveštaj o informaciji mreže vašeg štampača, i zatim proverite IP adresu (pogledajte "Štampanje izveštaja o konfiguraciji mreže" na strani 193).

2 Proverite IP adresu ulaza štampača sa vašeg kompjutera.

a Kliknite na meni **Početak**.

- Za „Windows 8“, iz **Charms(Dugmad)**, odaberite **Pretraži** > **Postavke**.

b Za Windows XP/Server 2003, izaberite **Štampači i faksovi**.

- Za Windows Server 2008/Vista, izaberite **Kontrolna tabla** > **Hardver i zvuk** > **Štampači**.
- Za „Windows 7/8“, izaberite **Kontrolna tabla** > **Uređaji i štampači**.
- Za sistem Windows Server 2008 R2, izaberite **Kontrolna tabla** > **Hardver**> **Uređaji i štampači**.

c Kliknite desnim tasterom na uređaj.

d Za sistem Windows XP/2003/2008/Vista, pritisnite **Svojstva**.

Za sisteme „Windows 7“ i „Windows Server 2008 R2“, iz kontekstualnih menija, izaberite **Svojstva štampača**.

Ako stavka **Svojstva štampača** ima oznaku ► , onda možete da izaberete druge drajvere štampača koji su povezani sa odabranim štampačem.

e Kliknite na karticu **Port** .

f Kliknite na dugme **Konfiguriši port...** .

g Proverite da li je **Ime ili IP adresa štampača**: da li je IP adresa na listu papira za podešavanje mreže.

3 Promenite IP adresu ulaza štampača ako se razlikuje od izveštaja o informacijama mreže.

Ako želite da koristite softverski CD da promenite IP ulaza, povežite se na mrežni štampač. Zatim ponovo povežite IP adresu.

- Za statično mrežno okruženje

Mašina koristi statičku adresu kada je računar konfigurisan za statičku adresu.

Na primer,

Ako su informacije računarske mreže prikazane ispod:

- IP adresa: 169.254.133.42
- Maska podmreže: 255.255.0.0

U tom slučaju informacije o mreži uređaja bi trebalo da budu ovakve:

- IP adresa: 169.254.133.**43**
- Maska podmreže: 255.255.0.0 (koristi masku podmreže računara.)
- Pristupnik: 169.254.133.**1**

Podešavanje bežične mreže

Drugi problemi

Ako se pojave drugi problemi tokom korišćenja uređaja na mreži, proverite sledeće:

Za informacije o pristupnim tačkama (ili bežičnom ruteru), pogledajte korisničko uputstvo.

- Ne možete, u isto vreme, da omogućite i bežičnu i žičanu mrežu.
- Računar, pristupna tačka (ili bežični ruter), ili uređaj možda nisu uključeni.
- Proverite bežični prijem na uređaju. Ako je ruter daleko od uređaja ili postoji prepreka, možda imate poteškoća sa prijemom signala.
- Ponovo priključite napajanje za pristupnu tačku (ili bežični ruter), za uređaj ili računar. Ponekad ponovno uključivanje napajanja može da ponovo uspostavi komunikaciju.
- Proverite da li softver zaštitnog zida (V3 ili Norton) blokira komunkiaciju.

  Ako su računar i uređaj povezani na istu mrežu i ne mogu se naći pri pretraživanju, softver za zaštitni zid možda blokira komunikaciju. Ponovo pogledajte korisničko uputstvo za softver da ga isključite i pokušajte ponovo da potražite uređaj.
- Proverite da li je IP adresa uređaja ispravna. Možete da proverite IP adresu tako što ćete odštampati izveštaj o mrežnoj konfiguraciji.
- Proverite da li pristupna tačka (ili bežični ruter) ima promenu bezbednosti (lozinku). Ako ima lozinku, obratite se administratoru pristupne tačke (ili bežičnog rutera).
- Proverite IP adresu uređaja. Ponovo instalirajte drajver uređaja i promenite podešavanja da biste povezali uređaj na mrežu. Zavisno od karakteristika DHCP, dodeljena IP adresa može da se menja ako je uređaj ne koristi duže vreme ili ako je pristupna tačka resetovana.

  Registrujte MAC adrese proizvoda kada podesite DHCP server u pristupnoj tački (ili bežičnom ruteru). Tada uvek možete da koristite IP adresu koja je postavljena sa MAC adresom. Možete da nađete MAC adrese vašeg uređaja tako što ćete odštampati izvešaj o mrežnim podešavanjima (pogledajte "Štampanje izveštaja o konfiguraciji mreže" na strani 193).
- Proverite bežično okruženje. Možda nećete moći da se priključite na mrežu u okruženju infrastrukture gde je potrebno ukucati korisničke informacije pre povezivanja na pristupnu tačku (ili bežični ruter).
- Uređaj podržava samo IEEE 802.11 b/g/n i Wi-Fi. Drugi vrste bežičnih uređaja nisu podržane (npr. Bluetooth).
- Kada koristite ad hoc režim, u poerativnom sistemu kao npr. Windows Vista, može biti potrebno da podešavate bežičnu vezu svaki put kad koristite bežični uređaj.
- Ne možete koristiti režim infrastrukture i ad hoc režim u isto vreme za Samsung bežične uređaje.
- Uređaj je u dometu bežične mreže.

Podešavanje bežične mreže

- Uređaj se nalazi daleko od prepreka koje mogu da blokiraju bežični signal.

  Uklonite sve velike metalne predmete koji se nalaze između pristupne tačke (bežičnog rutera) i uređaja.

  Proverite da uređaj i bežičnu pristupnu tačku (bežični ruter) ne razdvajaju šipke, zidvoi, ili noseći stubovi koji sadrže metal ili beton.
- Uređaj se nalazi daleko od druge elektronske opreme koja može da ometa bežični signal.

  Mnogi uređaji mogu da ometaju bežični signal, uključujući mikrotalasnu pećnicu i neke Bluetooth uređaje.
- Kada god se podešavanje vaše pristupne tačke (ili bežičnog rutera) promeni, morate ponovo da uradite proces podešavanja bežične mreže proizvoda.
- Maksimalan broj uređaja koji može da se poveže preko Wi-Fi Direkt-a je 3.
- Ako je „Wi-Fi Direct“ uključen, ovaj uređaj podržava samo IEEE 802.11 b/g.
- Ako je pristupna tačka podešena da radi isključivo sa standardom 802.11n, možda se neće povezati sa vašim uređajem.

Samsung Mobile Print

Šta je to Samsung Mobile Print?

Samsung Mobile Print je besplatna aplikacija koja omogućava korisnicima da štampaju slike, dokumente i internet stranice, direktno sa svog telefona. **Samsung Mobile Print** nije samo kompatibilan sa vašim Android, „Windows“ i iOS pametnim telefonima, nego takođe i sa vašim „iPod Touch“ uređajem i računarom. Ono povezuje vaš uređaj za povezani na mrežu Samsung štampač ili za štampač, koji preko opcije bežične mreže, povezan preko pristupne tačke. Instalirajući novi drajver ili podešavajući mrežne parametre, ako je to potrebno - samo jednostavno instalirajte **Samsung Mobile Print** aplikaciju i automatski će biti pronađeni odgovarajući kompatibilni Samsung štampači. Osim štampanja slika, internet stranica i fajlova u PDF formatu, takođe možete da skenirate. Ako imate Samsung više-funkcionalni štampač, skenirajte bilo koji dokument u JPG, PDF ili PNG formatu, radi bržeg i lakšeg gledanja na vašem mobilnom uređaju.

Preuzimanje Samsung Mobile Print

Da preuzmete **Samsung Mobile Print**, idite u radnju sa aplikacijama (Samsung aplikacije, Radnja za igranje, Radnja sa aplikacijama) u vašem mobilnom uređaju i samo potražite „**Samsung Mobile Print**”. Možete takođe da posetite „iTunes“ za „Apple“ uređaje na vašem računaru.

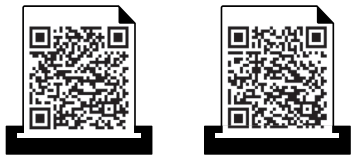

Podržani mobilni operativni sistem

- Android OS 2.3 ili viši
- iOS 4.0 ili viši

Using the NFC funkcija

NFC(Near Field Communication - bežična tehnologija koja radi na malim udaljenostima) štampač omogućava da direktno štampate/skenirate/šaljete faksom sa vašeg mobilnog telefona tako što ćete držati mobilni telefon iznad NFC oznake na štampaču. Ne zahteva instaliranje drajvera štampača ili povezivanje na pristupnu tačku. Potreban vam je samo mobilni telefon koji podržava NFC. Da biste koristili ovu funkciju, mora da se instalira aplikacija Samsung Mobile Print na vaš mobilni telefon.

- U zavisnosti od materijala maske mobilnog telefona, može se desiti da prepoznavanje NFC-a ne radi ispravno.
- U zavisnosti od mobilnog telefona koji koristite, brzina prenosa može da varira.
- Ova funkcija je isključivo dostupna za model sa NFC oznakom (videti "Prikaz uređaja" na strani 24).
- Korišćenje poklopca ili baterije koji su različiti od onih dobijenih uz mobilni uređaj, ili metalnog poklopca/nalepnice može blokirati NFC.
- Ako NFC uređaj ne uspeva da uspostavi komunikaciju, uklonite ga i ponovo instalirajte bateriju na mobilnom uređaju, a zatim pokušajte ponovo.

Zahtevi

- NFC i „Wi-Fi Direct“ omogućeni, aplikacija Samsung Mobile Print instalirana na mobilnom telefonu sa oper. sis. „Android 4.0“ ili novijom verzijom.

Isključivo oper. sis. „Android 4.1“ ili novija verzija će automatski omogućiti funkciju „Wi-Fi Direct“ na vašem mobilnom telefonu kada omogućite NFC funkciju. Preporučujemo da nadogradite mobilni telefon na „Android 4.1“ ili noviju verziju da biste koristili NFC funkciju.

- Štampač sa omogućenom „Wi-Fi Direct“ funkcijom (videti "Podešavanje direktnog Wi-Fi" na strani 251).

Using the NFC funkcija

Štampanje

1 Proverite da su NFC i „Wi-Fi Direct“ funkcija omogućene na vašem mobilnom telefonu i da je „Wi-Fi Direct“ funkcija omogućena na štampaču (pogledajte "Podešavanje Wi-Fi mreže direktno za mobilno štampanje" na strani 251).

2 Označite NFC oznaku na vašem mobilnom telefonu (obično se nalazi na zadnjoj strani mobilnog telefona) preko NFC oznake (NFC) na vašem štampaču.

Sačekajte par sekundi kako bi aplikacija **Samsung Mobile Print** počela sa radom.

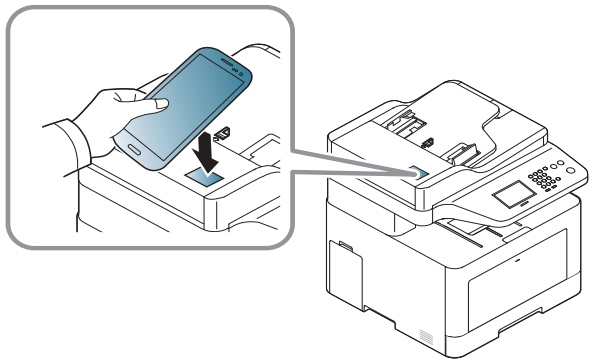

- Kod nekih mobilnih uređaja, NFC oznaka se možda neće nalaziti na poleđini mobilnog uređaja. Proverite lokacijuNFC antene na svom mobilnom uređaju pre označavanja.
- Ukoliko se pojavi poruka o grešci vezana za promenjeni PIN broj, unesite PIN broj i pritisnite **OK**. Sledite uputstva na ekranu aplikacije da biste ažurirali PIN broj.
- Ako nemate instaliranu aplikaciju **Samsung Mobile Print** na svojim mobilnim uređajima, oni će se automatski povezati na stranicu za preuzimanje **Samsung Mobile Print** aplikacije. Preuzmite aplikaciju i pokušajte ponovo.

3 Odaberite režim za štampanje.

4 Odaberite sadržaj koji želite da odštampate.

Ako je potrebno, promenite opcije za štampanje pritiskom na .

Using the NFC funkcija

5 Označite NFC oznaku na vašem mobilnom telefonu (obično se nalazi na zadnjoj strani mobilnog telefona) preko NFC oznake (NFC) na vašem štampaču.

Sačekajte nekoliko sekundi da se mobilni telefon poveže sa štampačem.

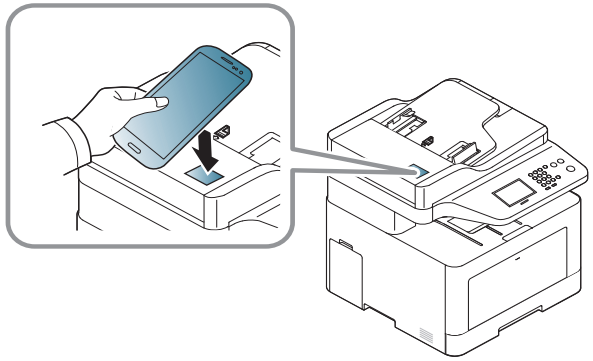

- Kod nekih mobilnih uređaja, NFC oznaka se možda neće nalaziti na poleđini mobilnog uređaja. Proverite lokacijuNFC antene na svom mobilnom uređaju pre označavanja.
- Ukoliko se pojavi poruka o grešci vezana za promenjeni PIN broj, unesite PIN broj i pritisnite **OK**. Sledite uputstva na ekranu aplikacije da biste ažurirali PIN broj.

6 Štampač počinje da štampa.

Skeniranje

1 Proverite da su NFC i „Wi-Fi Direct“ funkcija omogućene na vašem mobilnom telefonu i da je „Wi-Fi Direct“ funkcija omogućena na štampaču (pogledajte "Podešavanje Wi-Fi mreže direktno za mobilno štampanje" na strani 251).

2 Označite NFC oznaku na vašem mobilnom telefonu (obično se nalazi na zadnjoj strani mobilnog telefona) preko NFC oznake (NFC) na vašem štampaču.

Sačekajte par sekundi kako bi aplikacija **Samsung Mobile Print** počela sa radom.

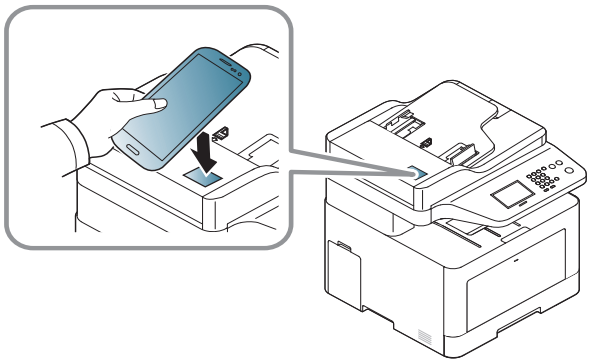

Using the NFC funkcija

- Kod nekih mobilnih uređaja, NFC oznaka se možda neće nalaziti na poleđini mobilnog uređaja. Proverite lokacijuNFC antene na svom mobilnom uređaju pre označavanja.
- Ukoliko se pojavi poruka o grešci vezana za promenjeni PIN broj, unesite PIN broj i pritisnite **OK**. Sledite uputstva na ekranu aplikacije da biste ažurirali PIN broj.
- Ako nemate instaliranu aplikaciju **Samsung Mobile Print** na svojim mobilnim uređajima, oni će se automatski povezati na stranicu za preuzimanje **Samsung Mobile Print** aplikacije. Preuzmite aplikaciju i pokušajte ponovo.

3 Odaberite režim za skeniranje

4 Stavite dokument licem okrenut dole na staklo skenera ili ubacite dokumente licem okrenutim gore u kutiju dokumenta (pogledajte "Ubacivanje originala" na strani 69).

Ako je potrebno, promenite opcije za skeniranje pritiskom na .

5 Označite NFC oznaku na vašem mobilnom telefonu (obično se nalazi na zadnjoj strani mobilnog telefona) preko NFC oznake (NFC) na vašem štampaču.

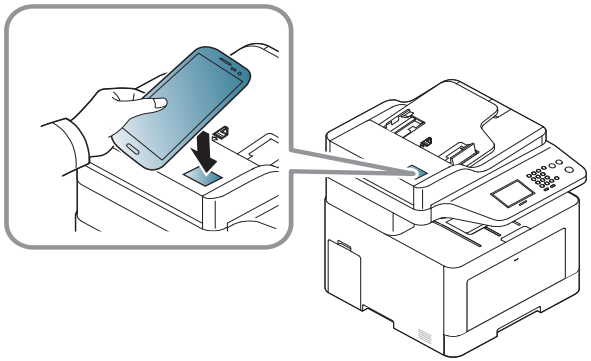

- Kod nekih mobilnih uređaja, NFC oznaka se možda neće nalaziti na poleđini mobilnog uređaja. Proverite lokacijuNFC antene na svom mobilnom uređaju pre označavanja.
- Ukoliko se pojavi poruka o grešci vezana za promenjeni PIN broj, unesite PIN broj i pritisnite **OK**. Sledite uputstva na ekranu aplikacije da biste ažurirali PIN broj.

6 Štampač počinje sa štampanjem sadržaja.

Skenirani podaci su sačuvani na vaš mobilni telefon.

Ako želite da nastavite da skenirate, pratite uputstva na ekranu aplikacije.

Using the NFC funkcija

Slanje faksa

1 Proverite da su NFC i „Wi-Fi Direct“ funkcija omogućene na vašem mobilnom telefonu i da je „Wi-Fi Direct“ funkcija omogućena na štampaču (pogledajte "Podešavanje Wi-Fi mreže direktno za mobilno štampanje" na strani 251).

2 Označite NFC oznaku na vašem mobilnom telefonu (obično se nalazi na zadnjoj strani mobilnog telefona) preko NFC oznake (NFC) na vašem štampaču.

Sačekajte par sekundi kako bi aplikacija **Samsung Mobile Print** počela sa radom.

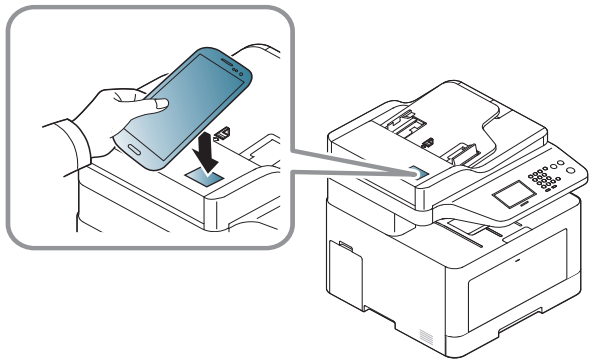

- Kod nekih mobilnih uređaja, NFC oznaka se možda neće nalaziti na poleđini mobilnog uređaja. Proverite lokacijuNFC antene na svom mobilnom uređaju pre označavanja.
- Ukoliko se pojavi poruka o grešci vezana za promenjeni PIN broj, unesite PIN broj i pritisnite **OK**. Sledite uputstva na ekranu aplikacije da biste ažurirali PIN broj.
- Ako nemate instaliranu aplikaciju **Samsung Mobile Print** na svojim mobilnim uređajima, oni će se automatski povezati na stranicu za preuzimanje **Samsung Mobile Print** aplikacije. Preuzmite aplikaciju i pokušajte ponovo.

3 Odaberite režim faksa.

4 Odaberite sadržaj koji želite da pošaljete faksom.

Ako je neophodno, unesite broj faksa i opciju faksa pritiskom na .

Using the NFC funkcija

5 Označite NFC oznaku na vašem mobilnom telefonu (obično se nalazi na zadnjoj strani mobilnog telefona) preko NFC oznake (NFC) na vašem štampaču.

Sačekajte nekoliko sekundi da se mobilni telefon poveže sa štampačem.

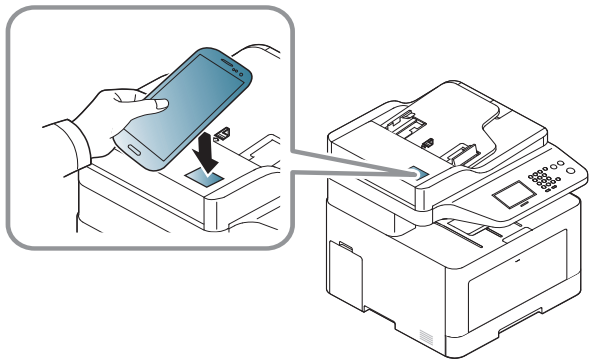

- Kod nekih mobilnih uređaja, NFC oznaka se možda neće nalaziti na poleđini mobilnog uređaja. Proverite lokacijuNFC antene na svom mobilnom uređaju pre označavanja.
- Ukoliko se pojavi poruka o grešci vezana za promenjeni PIN broj, unesite PIN broj i pritisnite **OK**. Sledite uputstva na ekranu aplikacije da biste ažurirali PIN broj.

6 Štampač počinje sa slanjem sadržaja faksom.

AirPrint

Samouređaji koji su sertifikovani za AirPrint mogu koristiti AirPrint funkcije. Proverite da li na pakovanju u kom je vaš uređaj dopremljen postoji sertifikovana oznaka za AirPrint.

„AirPrint“ Vam dozvoljava da preko Wi-Fi direktno štampate sa „iPhone“, „iPad“ i „iPod touch“-a koristeći poslednju verziju iOperativnog sistema.

Podešavanje AirPrint

Bonjour (mDns) i IPP protokoli se zahtevaju na vašem uređaju, kako biste mogli da koristite **AirPrint** funkciju. Možete da omogućite funkciju **AirPrint** , preko jednog od sledećih metoda.

1. Proverite da li je uređaj priključen na mrežu.
2. Pokrenite pregledač kao što su Internet Explorer, Safari ili Firefox i unesite novu IP adresu uređaja u pregledač.

   Na primer,

3. Kliknite **Login** u gornjem desnom uglu internet stranice SyncThru™ Web Service.
4. Ukucajte **ID** i **Password**, i zatim kliknite **Login**. Ako se prvi put prijavljujete na SyncThru™ Web Service, upišite dolenavedeni podrazumevani ID i lozinku. Iz sigurnosnih razloga vam preporučujemo da promenite fabrički određenu šifru.
   - **ID: admin**
   - **Password: sec00000**
5. Kada je otvoren prozor **SyncThru™ Web Service** , kliknite na **Settings** > **Network Settings**.
6. Kliknite **Raw TCP/IP, LPR, IPP** ili **mDNS** .

   Možete da omogućite IPP protokol ili mDNS protokol.

AirPrint

Štampanje preko AirPrint-a

Na primer, iPad uputstvo vam nudi tri instrukcije:

1. Otvorite vaš e-mail, sliku, internet stranicu ili dokument koji želite da štampate.
2. Kliknite dvaput na ikonu( ).
3. Odaberite **naziv drajvera vašeg štampača** i opcioni meni kako biste postavili.
4. Pritisnite dugme za štampanje **Štampanje**. Odštampajte ga.

Otkazivanje štampanja: Da otkažete štampanje ili vidite rezime štampanja, kliknite na ikonu ( ) u višeciljnoj oblasti. Možete da kliknete na cancel u centru za štampanje kako biste otkazali štampanje.

Google Cloud Print™

Google Cloud Print™ je usluga koja vam dopušta da štampate na štampaču koristeći smartphone, ploču, ili neki drugi uređaj povezan na mrežu. Samo registrujte vaš Google nalog sa štampačem, i možete da koristite uslugu Google Cloud Print™ . Možete da odštampate vaš dokument ili mail sa chrome operativnim sistemom, Chrome browser, ili Gmail™/ Google Docs™ aplikacijom na vašem mobilnom uređaju, tako da ne treba da instalirate drajver za štampač na vaš mobilni uređaj. Pogledajte Google internet stranicu (http://www.google.com/cloudprint/learn/ ili http://support.google.com/cloudprint) ako želite da saznate više o Google Cloud Print™.

Registrovanje vašeg Google naloga na štampač

Registracija preko Samsung Mobile Print aplikacije

Da biste koristili ovu funkciju, mora da se instalira aplikacija **Samsung Mobile Print** na vaš mobilni telefon.

1. Otvorena „Samsung Mobile Print“ aplikacija sa vašeg mobilnog uređaja.
2. Izaberite podešavanje uređaja.
3. Izaberite **Google Cloud Print**.
4. Unesite naziv i opis vašeg štampača.

Ako mrežno okruženje vašeg štampača koristi proksi server, potrebno je da podesite IP za proksi i broj porta preko **Proxy Setting**. Kontaktirajte svog mrežnog provajdera ili administratora mreže za više informacija.

5. Kliknite na **Register**.

   Potvrdite svoj štampač u iskačućem prozoru.
6. Kliknite na **Finish**.

   Sada je vaš štampač registrovan sa Google Cloud Print™ uslugom.

Registracija preko Chrome pregledača

- Budite sigurni da je vaš štampač uključen i povezan na žičanu ili bežičnu mrežu koja ima pristup internetu.
- Unapred treba da otvorite svoj Google nalog.

1. Otvorite Chrome brauzer.
2. Posetite www.google.com.

Google Cloud Print™

3 Ulogujte se na Google internet stranici sa vašom Gmail™ adresom.

4 Unesite IP adresu vašeg štampača u polje za adresu i pritisnite Enter ili kliknite na **Ići**.

5 Kliknite **Login** u gornjem desnom uglu internet stranice SyncThru™ Web Service.

6 Ako se po prvi put prijavljujete u **SyncThru™ Web Service** morate da se prijavite kao administrator. Ukucajte dole vaše **ID** i **Password**. Iz sigurnosnih razloga vam preporučujemo da promenite fabrički određenu šifru.

- **ID: admin**
- **Password: sec00000**

Ako mrežno okruženje koristi proksi server, treba da podesite proksi IP i broj ulaza iz **Settings** > **Network Settings** > **Google Cloud Print** > **Proxy Setting**. Pozovite vašeg mrežnog provajdera ili administratora radi dobijanja više informacija.

7 Kada je otvoren prozor **SyncThru™ Web Service** , kliknite na **Settings** > **Network Settings** > **Google Cloud Print**.

8 Unesite naziv i opis vašeg štampača.

9 Kliknite na **Register**.

Otvara se prozor sa pop-up potvrdom.

Ako postavite brauzer da blokira pop-up, pojaviće se prozor sa potvrdom. Dopustite sajt da prikaže pop-up.

10 Kliknite na **Finish printer registration**kako bi se završila registracija štampača.

11 Kliknite na **Manage your printers**kako biste upravljali vašim štampačima.

Sada je vaš štampač registrovan sa Google Cloud Print™ uslugom.

Google Cloud Print™-pojaviće se na ekranu.

Google Cloud Print™

Štampanje sa Google Cloud Print™

Procedura štampanja zavisi od aplikacije ili uređaja koje koristite. Možete da vidite aplikacionu listu koja podržava Google Cloud Print™ uslugu.

Budite sigurni da je vaš štampač uključen i povezan na žičanu ili bežičnu mrežu koja ima pristup internetu.

Štampanje sa aplikacije na mobilnom uređaju

Sledeći koraci su primer korišćenja aplikacije Google Docs™ iz Android mobilnog telefona.

1. Instalirajte aplikaciju Cloud Print na vašem telefonu.

Ako nemate aplikaciju, preuzmite je iz radnje sa aplikacijama kao što su Android Market ili App Store.

2. Pristupite aplikaciji Google Docs™ sa vašeg telefona.
3. Kliknite na option dugme dokumenta koji želite da štampate.
4. Kliknite na send dugme.
5. Kliknite na Cloud Print dugme.
6. Postavite opcije za štampanje koje želite.
7. Kliknite na **Click here to Print**.

Štampanje sa Chrome brauzera

Sledeći koraci su primer korišćenja Chrome brauzera.

1. Pokrenite Chrome.
2. Otvorite dokument ili e-mail koji želite da štampate.
3. Kliknite na ključ ikonu u gornjem desnom uglu u brauzeru.
4. Kliknite na **Štampanje**. Pojaviće se novi tab za štampanje.
5. Odaberite da štampate sa **Print with Google Cloud Print**.
6. Kliknite na **Štampanje** dugme.

3. Korisni meniji za podešavanje

Ovo poglavlje objašnjava kako da pretražite trenutno stanje vašeg uređaja i sadrži metod za napredno podešavanje uređaja.

- **Pre čitanja poglavlja** 270
- **štampanje** 271
- **Kopiranje** 273
- **Faks** 279
- **Skener** 285
- **Podešavanje sistema** 289
- **Podešavanje administratora** 304
- **Eco** 305
- **директна УСБ** 306

Pre čitanja poglavlja

Ovo poglavlje objašnjava sve dostupne funkcije za ovu seriju modela, koji treba korisniku da pomognu da lakše razume ove funkcije. Koje su to dostupne funkcije za svaki model možete da pogledate u Osnovni vodiče (pogledajte "Pregled menija" na strani 40).U nastavku vam pokazujemo pomoć kako da lakše koristite ovo poglavlje

- Kontrolni panel omogućava pristup mnogim menijima koji služe za podešavanje uređaja ili korišćenje funkcija uređaja. Ovim menijima se može pristupiti pritiskom na (**menu**) i preko ekrana osetljivog na dodir.
- Neki meniji se možda neće pojavljivati na svim modelima. U tom slučaju se to ne primenjuje na vaš uređaj.
- Za modele koji nemaju opciju (**Menu**) u kontrolnom panelu, ova opcija nije primenljiva (pogledajte "Prikaz kontrolne table" na strani 30).
- Neki nazivi menija se mogu razlikovati od vašeg uređaja u zavisnosti od njihovih opcija i modela.

Neki meniju se možda neće pojaviti na ekranu zbog opcija ili modela. U tom slučaju se to ne primenjuje na vaš uređaj (pogledajte "Pregled menija" na strani 40).

Ako želite da promenite opcije menija:

- Pritisnite opciju (**Menu**) > **Print Setup** u kontrolnom panelu.
- Ili pritisnite opciju **Setup** > **Machine Setup** > **Next** > **Print Setup** na ekranu.

Stavka	Opis
Orientation	Odaberite pravac u kome želite da informacija bude odštampana na stranici. • **Portrait** • **Landscape**

Stavka	Opis
Copies	Možete uneti broj kopija uz pomoć brojeva prikazanim na tastaturi.
Resolution	Naznačite broj tački odštampanih po inči (dots per inch - dpi). Što su parametri više, to će štampanje karaktera i grafika biti oštrije.
Clear Text	Odštampajte mračniji tekst na normalnom dokumentu.
Emulation	Podesite vrstu i opciju emulacije. • **Emulation Type:** Jezik uređaja definiše kako kompjuter komunicira sa uređajem. • **Setup:** Postavlja detaljne parametre za selektovanu vrstu emulacije.
Edge Enhance	Dozvoljava korisnicima da povećaju oštrinu teksta i grafika radi jasnije čitljivosti.
Trapping	Smanjuje razmak prouzrokovan lošim postavljanjem kanala boja u režim za štampanje u boji. Takođe crni tekst će prelivati na druge boje.

Stavka	Opis
Screen	Ova opcija utiče na rezoluciju i jasnoću vašeg krajnjeg proizvoda u boji. • **Normal:** Oval režim će generisati rezultate štampanja sa ublaženim tonom preko cele stranice. • **Enhanced:** Oval režim će generisati rezultate štampanja sa oštrim tekstom i ublaženim objektima grafike/slike na stranici. • **Detailed:** Oval režim će generisati rezultate štampanja sa oštrim detaljima preko cele stranice.
Select Tray	Postavlja odabranu vrstu kasete.

Funkcija kopiranja

Neki meniju se možda neće pojaviti na ekranu zbog opcija ili modela. U tom slučaju se to ne primenjuje na vaš uređaj (pogledajte "Pregled menija" na strani 40).

Ako želite da promenite opcije menija:

- Pritisnite opciju (kopiranje) > (**Menu**) > **Copy Feature** u kontrolnom panelu.

  Ili opciju (**Menu**) > **Copy Feature** u kontrolnom panelu.
- Ili pritisnite **Setup** > **Machine Setup** > **Next** > **Default Setting** > **Copy Default** na ekranu.
- Ili pritisnite **Copy** > selektujte stavku menija koju želite na ekranu.

Stavka	Opis
Original Size	Podesite veličinu slike.
Copies	Možete uneti broj kopija uz pomoć brojeva prikazanim na tastaturi.
Reduce/Enlarge	Umanjiti ili uvećati veličinu kopirane slike (pogledajte "Smanjene ili povećane kopije" na strani 80). Ako je uređaj u „Eco“ režimu, funkcije za uvećavanje i smanjivanje nisu dostupne.
Darkness	Podesite nivo osvetljenosti kako biste napravili kopiju da bude lakša za čitanje, kada original sadrži tamne slike i tihe markere (pogledajte "mračnosti" na strani 79)
Original Type	Unapredite kvalitet kopije tako što ćete obeležiti vrstu dokumenta za trenutni posao kopiranja (pogledajte "Originalna Vrsta" na strani 79)
Auto Color	Možete da postavite da koristi uključeno ili isključeno auto podešavanje boje. • **On:** Odaberite ovo podešavanje da automatski detektuje bilo daje skenirani dokument u boji ili crno-beli i zatim odaberite odgovarajuće podešavanje boje.
Basic Copy	Kopiranje može da počne brzo.
Custom Copy	Kopije mogu da se podese kroz detaljne opcije.

Stavka	Opis
Color Mode	Možete da postavite režim za fabričku boju da je koristi za kopiranje. • **Auto:** Odaberite ovo podešavanje da automatski detektuje bilo daje skenirani dokument u boji ili crno-beli i zatim odaberite odgovarajuće podešavanje boje. • **Color:** Odaberite ovo podešavanje da štampa isto kao boju originalne slike. • **Mono:** Odaberite ovo podešavanje da štampa kopiju u crno-belom formatu, bilo da je skenirani dokument u boji ili crno-beli.
Tray	Dozvoljava vam da proverite trenutna podešavanja kutije i, ako je potrebno, da ih promenite. **Auto:** Kada je kaseta prazna, možete da postavite mašinu na automatik u kaseti sa papirom iste veličine.
Stamp	Možete da primenite funkciju markice. • **Item**: Štampa naziv i datum, IP adresu, broj stranice, informaciju o uređaju, komentar ili korisnički broj, na kopiji. • **Opacity**: Možete da odaberete transparentnost. • **Position**: Postavlja poziciju.

Stavka	Opis
Auto Fit Copy	Kopira sliku tako da automatski stane na veličinu papira.
Layout	Podesite format rasporeda kao na primer kopiranje lične karte, 2/4-up, itd.
ID Copy	Ova funkcija je veoma dobra za kopiranje dokumenata malih veličina, kao na primer vizit kartice (pogledajte "Kopiranje identifikacionog dokumenta" na strani 81).
• **Collation** • **Collation Copy**	Odaberite uređaj koji će da sortira posao kopiranja. Na primer, ako napravite dve kopije od originalne tri stranice, jedan završeni dokument od tri stranice će biti odštampan praćen drugim završenim dokumentom. • **On:** Štampa izlaz u delovima kako bi odgovarao sekvenci originala. 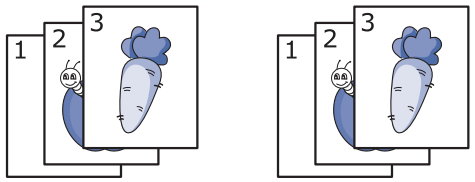 • **Off:** Štampa izlaz koji je sortiran unutar gomila pojedinačnih stranica. 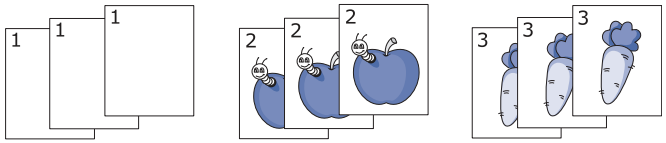

Stavka	Opis
• **2-up** ili **4-up** • **N-up Copy**	Smanjuje veličinu originalne stranice i štampa dve ili četiri stranice unutar jedne stranice papira. 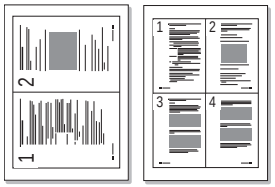

Stavka	Opis
Book Copy	Ova funkcija omogućava vam da kopirate celu knjigu. Ako je knjiga previša debela, podignite poklopac dok delovi koji spajaju knjigu ne budu uhvaćeni od strane zapušača i onda zatvorite poklopac. Ako su knjiga ili časopis deblji od 30 mm, počnite sa kopiranjem sa otvorenim poklopcem. 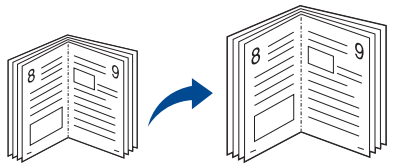 • **Off:** Nemojte da koristite ovu funkciju. • **Left Page:** Koristite ovu opciju ako želite da odštampate levu stranicu knjige. • **Right Page:** Koristite ovu opciju ako želite da odštampate desnu stranicu knjige. • **Both Page:** Koristite ovu opciju ako želite da odštampate obe stranice knjige. Ova funkcija je dostupna jedino kada stavite originale u skener.

Stavka	Opis
• **Adjust Bkgd.** • **Adjust Background**	Štampa sliku bez njene pozadine. Ova funkcija otklanja boju pozadine i može biti od koristi kada kopiranje originala sadrži pozadinu u boji, kao na primer novine ili katalog. • **Off:** Nemojte da koristite ovu funkciju. • **Auto:** Optimizujte pozadinu. • **Enhance Lev.1~2:** Što je veći broj, to je vidljivija pozadina. • **Erase Lev.1~4:** Što je veći broj, to je svetlija pozadina.

Stavka	Opis
Edge Erase	Omogućava vam da obrišete mesta, probušene rupe, uvećana preklapanja i sortirane marke duž bilo koje od četiri ivica dokumenta. 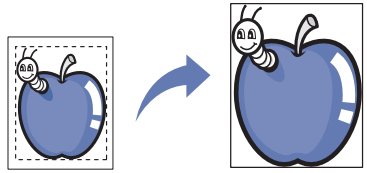 • **Off:** Nemojte da koristite ovu funkciju. • **SmallOriginal:** uvećava ivicu originala ako je previše mala. Ova funkcija je dostupna jedino kada stavite originale na skener. • **Hole Punch:** Briše marke rupa usled spajanja knjige. • **Book Center:** Briše srednji deo papira koji je crn i horizontalan, kada kopirate knjigu. Ova funkcija je dostupna jedino kada stavite originale na skener. • **Border Erase:** Unesite levu, desnu, gornju ili donju marginu koristeći brojeve na tastaturi.

Stavka	Opis
WaterMark	Opcija vodenog žiga vam omogućava da štampate tekst preko postojećeg dokumenta. Na primer, koristite ga kada želite da imate veća siva slova za čitanje “DRAFT” ili “CONFIDENTIAL” štampano dijagonalno preko prve stranice ili svake stranice dokumenta.
Duplex	Možete da postavite uređaj da štampa kopije na obe strane papira. • **1 Sided:** Skenira jednu stranu originala i štampa je na jednoj strani papira. • **1->2Sided** 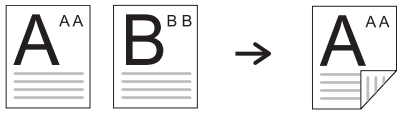 • **1->2Sided Rotated**

Stavka	Opis
Duplex (nastavite)	• **2->1Sided** • **2->2Sided** 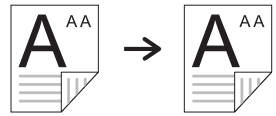 • **2->1Sided Rotated**

Цопи Сетуп

Neki meniju se možda neće pojaviti na ekranu zbog opcija ili modela. U tom slučaju se to ne primenjuje na vaš uređaj (pogledajte "Pregled menija" na strani 40).

Ako želite da promenite opcije menija:

Pritisnite opciju (kopiranje) > (**Menu**) > **Copy Setup** u kontrolnom panelu.

Ili opciju (**Menu**) > **Copy Setup** u kontrolnom panelu.

Stavka	Opis
Change Default	Opcije kopiranja mogu da se postave na one koje se najviše koriste.

Funkcije faksa

Neki meniju se možda neće pojaviti na ekranu zbog opcija ili modela. U tom slučaju se to ne primenjuje na vaš uređaj (pogledajte "Pregled menija" na strani 40).

Ako želite da promenite opcije menija:

- Pritisnite opciju (faks) > (**Menu**) > **Fax Feature** u kontrolnom panelu.
- Ili pritisnite **Setup** > **Machine Setup** > **Next** > **Default Setting** > **Fax Default** na ekranu.
- Ili pritisnite **Fax** > selektujte stavku menija koju želite na ekranu.
- Ili pritisnite opciju **Setup** > **Machine Setup** > **Next** > **Fax Setup** na ekranu.

Stavka	Opis
Original Size	Podesite veličinu slike.
Original Type	Uvećava kvalitet faksa baziran na vrsti originalnog dokumenta koji je skeniran.
Darkness	Podešava nivo osvetljenosti pri skeniranju originala kako bi bio lakši za čitanje, kada original sadrži tihe marke i mračne slike (pogledajte "Darkness" na strani 88).
Resolution	Predodređeni parametar dokumenta proizvodi dobre rezultate kada koristi tipične originale bazirane na tekstu. Kako god, ako pošaljete originale, koji su lošeg kvaliteta ili sadrže fotografije, možete da podesite rezoluciju kako bi kvalitet faksa koji šaljete bio bolji (pogledajte "Resolution" na strani 87).
Color Mode	Odabira režim za boju u kojoj želite da pošaljete faks. • **Mono:** Šalje faks u crno-beloj boji. • **Color:** Šalje faks u boji.

Stavka	Opis
Duplex	Ova funkcija je posebno namenjena obostranim originalima. Možete da postavite da mašina šalje faks na jednoj ili obe strane papira. • **1 Sided:** Za originale koji su odštampani samo na jednoj strani. • **2 Sided:** Za originale koji su odštampani samo na obe strane. • **2 Sided Rotated:** Za originale koji su odštampani samo na obe strane, ali je naličije rotirano za 180 stepeni. Ako želite da koriste navedene usluge **2 Sided** i **2 Sided, Rotated**, unesite original na DADF. Ako mašina ne može da detektuje original na DADF-u, ona će automatski da pređe na opciju **1 Sided**.
Memory Send	Faks može da se podesi kroz detaljne opcije.
On Hook Dial	Pristupite biranom tonu za slanje faksa.
Speed Dial Send	Šalje faksom sliku na odredište iz liste sa brzim biranjem.
Group Dial Send	Šalje faksom sliku na odredište iz liste sa grupnim biranjem.

Stavka	Opis
Redial	Ponovo zove brojeve poslednjih poslatih faksova ili primljene identifikacione brojeve pozivača u spremnom režimu rada, ili unosi pauzu (-) u broj faksa u dodatom režimu rada (pogledajte "Ponovno biranje broja faksa" na strani 344).
Multi Send	Šalje faks na više različitih lokacija (pogledajte "Slanje faksa na više destinacija" na strani 86). Ne možete poslati faks u boji, ako koristite ovu funkciju.
• **Delay Send** • **Delayed Send**	Podešava vaš uređaj kako bi ovaj mogao da pošalje faks kasnije, u slučaju da niste tu (pogledajte "Odlaganje slanja faksa" na strani 346). Ne možete poslati faks u boji, ako koristite ovu funkciju.

Stavka	Opis
Send Forward **Receive Forward**	Šalje primljeni ili poslati faks drugim odredištima preko faksa ili kompjutera. Ako niste trenutno u kancelariji, ali treba da primite faks, ova funkcija će vam sigurno biti od koristi. • Pogledajte "Prosleđivanje poslanog faksa na drugu destinaciju" na strani 347. • Pogledajte "Prosleđivanje primljenog faksa" na strani 348.
Secure Receive	Stavlja primljeni faks u memoriju bez štampanja. Kako bi odštampao primljena dokumenta, morate uneti vašu šifru. Možete da sprečite da neko, ko nema dozovlu za to, vidi i otvori vaše primljene faksove (pogledajte "Primanje u sigurnosnom režimu za prijem" na strani 353).
Cancel Job	Otkazuje posao zakasnelog faksa, koji je prethodno bio zapamćen u memoriji (pogledajte "Otkazivanje posla za primljen faks" na strani 347).

Podešavanje slanja

Neki meniju se možda neće pojaviti na ekranu zbog opcija ili modela. U tom slučaju se to ne primenjuje na vaš uređaj (pogledajte "Pregled menija" na strani 40).

Ako želite da promenite opcije menija:

- Pritisnite opciju (faks) > (**Menu**) > **Fax Setup** > **Sending** u kontrolnom panelu.
- Ili pritisnite **Setup** > **Machine Setup** > **Next** > **Default Setting** > **Fax Default** na ekranu.
- Ili pritisnite opciju **Setup** > **Machine Setup** > **Next** > **Fax Setup** na ekranu.

Stavka	Opis
Redial Times	Podešava broj pokušaja ponovnog biranja. Ako uneseti 0, uređaj neće ponovo birati.
Redial Term	Podešava vremenski interval pre automatskog ponovnog biranja.

Stavka	Opis
Prefix Dial	Podešava prefiks do pet digitalnih brojeva. Bira ovaj broj pre nego što je započeto bilo kakvo automatsko biranje. To je korisno ako želite da pristupite PABX promeni.
ECM Mode	Šalje faksove koristeći režim za ispravku greške (error correction mode - ECM) kako bi bio siguran da su faksovi poslati bez ikakve greške. Za to će možda biti potrebno više vremena.
• **Fax Confirmation** • **Fax Send Confirmation**	Postavlja uređaj da štampa izveštaj bilo da je slanje faksa uspešno završeno ili ne. Ako odaberete opciju **On-Error**, uređaj štampa izveštaj jedino kada je slanje bilo neuspešno.
Modem speed	Odabira najveću moguću brzinu modema koju želite, ako telefonska linija ne može da održi veću brzinu modema. Možete da odaberete 33.6, 28.8, 14.4, 12.0, 9.6 or 4.8 kb u sekundi.
Image TCR	Štampa izveštaj sa umanjenom slikom prve stranice poslatog faksa.
Dial Mode	Podešava režim biranja na tonsko ili pulsno. Dostupnost ovog parametra zavisi isključivo od zemlje u kojoj se nalazite.

Stavka	Opis
Toll Save	Šalje faksove na unapred odabrane putarine i na taj način štedi vreme i troškove poziva. Dostupnost ovog parametra zavisi isključivo od zemlje u kojoj se nalazite.
Setup Wizard	Olakšava podešavanje potrebnih opcija faksa, kao što su identifikacioni broj uređaja, broj faksa, itd.

Podešavanje prijema

Neki meniji se možda neće pojavljivati na svim modelima u zavisnosti od opcija. U tom slučaju se to ne primenjuje na vaš uređaj (pogledajte "Pregled menija" na strani 40).

Ako želite da promenite opcije menija:

- Pritisnite opciju (faks) > (**Menu**) > **Fax Setup** > **Receiving** u kontrolnom panelu.
- Ili pritisnite **Setup** > **Machine Setup** > **Next** > **Default Setting** > **Fax Default** na ekranu.
- Ili pritisnite opciju **Setup** > **Machine Setup** > **Next** > **Fax Setup** na ekranu.

Stavka	Opis
Receive Mode	Odabira fabrički režim prijema faksa (pogledajte "Menjanje režima za prijem" na strani 350).
Ring To Answer	Precizira koliko je puta zvonio uređaj pre davanja odgovora na dolazeći poziv.
Stamp RCV Name	Automatski štampa broj stranice i datum i vreme prijema na dnu svake stranice primljenog faksa.
Rcv Start Code	Započinje prijem faksa od izlaznog telefona koji je uključen u EXT šteker na zadnjoj strani uređaja. Ako podignete slušalicu na telefonu i čujete zvuk za faks, unesite kod. Fabrički kod je *9*.
Auto Reduction	Automatski smanjuje dolazeću faks stranicu kako bi odgovarala veličini papira koji je ubačen u uređaj.
Discard Size	Odbacuje specifičnu dužinu sa kraja primljenog faksa.
DRPD Mode	Omogućava korisniku da koristi jednu telefonsku liniju kako bi odgovorio na više različitih telefonskih poziva. Možete da podesite uređaj da prepozna različite tonove poziva za svaki broj. Dostupnost ovog parametra zavisi isključivo od zemlje u kojoj se nalazite (pogledajte "Primanje faksova koristeći DRPD režim" na strani 352).
Duplex Print	Štampa podatak primljenog faksa na obe stranice papira. Na ovaj način ćete sačuvati korišćenje papira. • **Off:** Štampa smo na jednom listu papira. • **Long Edge:** Štampa na obe strane papira, ali spajanje će biti dugačka ivica. • **Short Edge:** Štampa na obe strane papira, ali spajanje će biti kratka ivica.

Instaliranje fabičkog menjanja

Neki meniju se možda neće pojaviti na ekranu zbog opcija ili modela. U tom slučaju se to ne primenjuje na vaš uređaj (pogledajte "Pregled menija" na strani 40).

Ako želite da promenite opcije menija:

Pritisnite opciju (faks) > (**Menu**) > **Fax Setup** > **Change Default** u kontrolnom panelu.

Stavka	Opis
Change Default	Opcije faksa mogu da se postave na one koje se najviše koriste.

Skener

Funkcija skenera

Neki meniji se možda neće pojavljivati na svim modelima u zavisnosti od opcija. U tom slučaju se to ne primenjuje na vaš uređaj (pogledajte "Pregled menija" na strani 40).

Ako želite da promenite opcije menija:

- Pritisnite opciju (skeniranje) > (**Menu**) > **Scan Feature** u kontrolnom panelu.

  Ili opciju **Scan to** > (**Menu**) > **Scan Feature** u kontrolnom panelu.
- Ili pritisnite **Setup** > **Machine Setup** > **Next** > **Default Setting** > **Scan Default** na ekranu.
- Ili pritisnite **Scan** > selektujte stavku menija koju želite na ekranu.

Stavka	Opis
• **USB Default** • **USB Feature** • **USB**	Podešava da destinacija skeniranja bude USB. Skenirate originale i sačuvate skeniranu sliku na USB-u.
• **Email Default** • **Custom Email** • **Scan to Email**	Podešava da destinacija skeniranja bude e-mail. Skenirate originale i pošaljete skeniranu sliku, putem e-maila, na željene destinacije (pogledajte "Skeniranje na e-mail" na strani 337).
• **FTP Feature** • **FTP Default** • **FTP**	Podešava da destinacija skeniranja bude FTP server. Skenirate originale i pošaljete skeniranu sliku na FTP server (pogledajte "Skeniranje na FTP/SMB server" na strani 339).
• **SMB Feature** • **SMB Default** • **SMB**	Podešava da destinacija skeniranja bude SMB server. Skenirate originale i pošaljete skeniranu sliku na SMB server (pogledajte "Skeniranje na FTP/SMB server" na strani 339).
Local PC	Podešava da destinacija skeniranja bude usb konektovan kompjuter. Skenirate originale i zapamtite skeniranu sliku u direktorijumu, kao što je na primer moji dokumenti **Moji dokumenti** (pogledajte "Osnovnoskeniranje" na strani 83).
Network PC	Podešava da destinacija skeniranja bude mrežno konektovan kompjuter. Skenirate originale i zapamtite skeniranu sliku u direktorijumu, kao što je na primer moji dokumenti **Moji dokumenti** (pogledajte "Skeniranje sa uređaja koji je povezan na mrežu" na strani 336).

Skener

Stavka	Opis
File Format	Postavlja format fajla u koji će se sačuvati slika. Ako odaberete opciju XPS, JPEG, TIFF ili PDF, možete skenirati dokument na više stranica. U zavisnosti od odabranog načina skeniranja, ova opcija se možda neće ni pojaviti. • **Single-TIFF**: Skenira original u TIFF formatu i nekoliko originala su skenirani kao na svakom posebnom TIFF fajlu. • **Multi-TIFF**: Skenira original u TIFF formatu, ali nekoliko originala su skenirani kao jedan fajl. • **Single-PDF**: Skenira original u PDF formatu i nekoliko originala su skenirani kao na svakom posebnom TIFF fajlu. • **Multi-PDF**: Skenira original u PDF formatu, ali nekoliko originala su skenirani kao jedan fajl. • **Single-XPS**: Skenira original u XPS formatu i nekoliko originala su skenirani kao na svakom posebnom TIFF fajlu. • **Multi-XPS**: Skenira original u XPS formatu, ali nekoliko originala su skenirani kao jedan fajl. • **JPEG**: Skenira original u JPEG formatu. • **XPS**: Ova funkcija se samo može primeniti za uređaje koji imaju masovno skladištenje podataka. • Format fajla **JPEG** ne može da bude odabran u opciji za format fajla, akoje odabran **Mono** za **Color Mode**.

Stavka	Opis
Shared Folder	Podešava da destinacija skeniranja bude zajednički folder. Možete da kreirate i da koristite zajednički folder (pogledati "Korišćenje funkcija zajedničkog foldera" na strani 355).

Podešavanje skeniranja

Neki meniju se možda neće pojaviti na ekranu zbog opcija ili modela. U tom slučaju se to ne primenjuje na vaš uređaj (pogledajte "Pregled menija" na strani 40).

Ako želite da promenite opcije menija:

- Pritisnite opciju (skeniranje) > (**Menu**) > **Scan Setup** u kontrolnom panelu.

  Ili opciju **Scan to** > (**Menu**) > **Scan Setup** u kontrolnom panelu.
- Ili pritisnite **Setup** > **Machine Setup** > **Next** > **Default Setting** > **Scan Default** na ekranu.
- Ili pritisnite **Scan** > selektujte stavku menija koju želite na ekranu.

Stavka	Opis
Destination	Unesite informaciju o destinaciji.
Change Default	Opcije kopiranja mogu da se postave na one koje se najviše koriste.
Original Size	Podesite veličinu slike.
Original Type	Postavlja vrstu originalnog dokumenta.
Resolution	Postavlja rezoluciju slike.

Stavka	Opis
Color Mode	Možete da postavite opcije boje za rezultate skeniranja. • **Color:** Koristi boju da prikaže sliku. 24 bita po pikselu, 8 bita za svaki RGB, se koristi za 1 piksel. • **Gray:** Koristi crni prelaz da prikaže sliku. 8 bita po pikselu. • **Mono:** Prikazuje sliku u crno-beloj boji. 1 bit po pikselu.
Darkness	Podešava nivo osvetljenosti za skeniranje.

Skener

Stavka	Opis
Duplex	Odabira ako mašina skenira jednu stranu papira (jednostrano), obe strane (obostrano) ili obe strane papira (rotirano na 2 strane). • **1 Sided:** Za originale koji su odštampani samo na jednoj strani. • **2 Sided:** Za originale koji su odštampani samo na obe strane. • **2 Sided Rotated:** Za originale koji su odštampani samo na obe strane, ali je naličije rotirano za 180 stepeni. Ako je original stavljen na staklo skenera, uređaj će pokazati poruku pitajući vas da stavite drugu stranicu. Unesite sledeći original i pritisnite Yes. Kada završite sa ovom opcijom, pritisnite No.
File Policy	Možete izabrati politiku za generisanje imena datoteke pre nego što nastavite sa skeniranjem preko servera ili USB-a. Ako server ili USB već imaju isti naziv koji ste uneli, možete da promenite naziv, otkažete posao ili ga zamenite. • **Rename:** Poslati fajl je sačuvan kao drugi naziv fajla koji je automatski programiran. • **Overwrite:** Zamenjuje postojeći fajl.
File Name	Pravi nazim fajla kako bi uskladištio skenirani podatak.

Stavka	Opis
Server Confirmation	Možete podesiti da uređaj štampa izveštaj o rezultatu potvrde servera. Ako odaberete opciju **On-Error**, uređaj štampa izveštaj jedino kada je slanje bilo neuspešno.
Email Confirmation	Možete podesiti da uređaj štampa izveštaj o rezultatu potvrde e-maila. • Ako odaberete opciju **On-Error**, uređaj štampa izveštaj jedino kada je slanje bilo neuspešno. • Ako izveštaj sadrži karaktere ili fontove koje uređaj ne podržava, **nepoznato** može da bude odštampano umesto karaktera/fonotova u izveštaju.
PDF Encryption	Šifruje PDF fajlove kada original skenirate u PDF formatu. Odaberite **On** da šifrujete PDF fajl i postavite šifru. Kako biste otvorili fajl, morate uneti vašu šifru.
Subject	Postavlja temu e-pošte.
From	Postavlja adresu e-pošte pošiljaoca.
CC	Šalje kopiju e-maila dodatnom primaocu.
BCC	Isto kao **CC** ali ime primaoca nije prikazano.
WSD	Skenira originale i čuva ih na povezanom kompjuteru ako on podržava WSD (Internet uslugu za uređaj) funkciju.

Podešavanje sistema

Podešavanje uređaja

Neki meniju se možda neće pojaviti na ekranu zbog opcija ili modela. U tom slučaju se to ne primenjuje na vaš uređaj (pogledajte "Pregled menija" na strani 40).

Ako želite da promenite opcije menija:

- Pritisnite (**Menu**) > **System Setup** > **Machine Setup** u kontrolnom panelu.
- Ili pritisnite opciju **Setup** > **Machine Setup** > **Next** > **Initial Setup** na ekranu.
- Ili pritisnite opciju **Setup** > **Machine Setup** > odaberite ikonu menija koju želite na ekranu.

Stavka	Opis
Machine ID	Postavlja identifikacioni broj uređaja koji će se odštampati na vrhu svake stranice faksa koju šaljete.
Fax Number	Postavlja broj faksa koji će se odštampati na vrhu svake stranice faksa koju šaljete.
Date & Time	Postavlja datum i vreme.
Clock Mode	Selektuje format za prikaz vremena između 12 i 24 časa.

Stavka	Opis
Receive Mode	Odabira normalni režim prijema faksa.
Receive code	Ova funkcija radi najbolje kada koristite produženi telefon povezan na EXT utičnicu koja se nalazi iza vašeg uređaja. Možete da primite faks od nekoga sa kime pričate na produženom telefonu, bez da odete do faks mašine. *9* je daljinski kod za prijem podešen fabrički (pogledajte "Primanje faksova sa lokalnog telefona" na strani 351).
Select Country	Odabira zemlju.
Sound/Volume	Podešava opciju zvuk/jačina zvuka.
Toner Status Alert	Ako je toner u kaseti prazan, pojaviće se poruka koja obaveštava korisnika da treba da promeni toner. Ovu opciju možete podesiti da vam se pokazuje ili ne.

Podešavanje sistema

Stavka	Opis
ImageOverwrite	Možete da postavite uređaj da zameni podatke koji se nalaze u vašoj memoriji. On ih zamenjuje sa različitim obrascima eliminišući mogućnost povraćaja. • **Manual:** Kada štampate, kopirate, skenirate i faksirate, uređaj privremeno koristi memorijski prostor. Iz sigurnosnih razloga, možete uređaj da postavite da ručno menja sigurnu nepromeljivu memoriju. Ako želite da osigurate memoriju, možete ručno da promenite sigurnu nepromenljivu memoriju. • **Automatic:** Kada je posao završen, postoje privremene slike levo u memoriji. Iz sigurnosnih razloga, možete uređaj da postavite da automatski menja sigurnu nepromeljivu memoriju. Ako želite da osigurate memoriju, možete uređaj da postavite da automatski menja sigurnu nepromeljivu memoriju.
Language	Postavlja jezik teksta koji će se prikazati na ekranu kontrolnog panela.
Default Mode	Postavlja normalan režim rada uređaja duž režima za rad faksa, kopiranja ili skeniranja.
Default Paper Size	Možete podesiti da uređaj koristi normalnu veličinu papira.

Stavka	Opis
Power Save	Postavlja koliko dugo će uređaj da čeka pre nego što ode u režim za čuvanje energije. Kada uređaj ne primi ni jedan podatak u određenom vremenskom periodu, konzumiranje energije će se automatski smanjiti.
System Timeout	Postavlja vreme za koje će se uređaj setiti prethodno korišćenih parametara za kopiranje. Posle pauze, uređaj će se vratiti na normalne parametre za kopiranje.
Job Timeout	Postavlja dužinu vremenskog perioda čekanja štampača pre štampanja poslednje stranice koje se ne završava sa naredbom za štampanje stranice.

Podešavanje sistema

Stavka	Opis
Wakeup Event	Kada je ova opcija "**On**", možete da aktivirate mašinu iz režima za čuvanje energije, preko sledećih akcija: • pritisnite bilo koje dugme na kontrolnoj tabli. • stavite papir u kasetu. • otvorite ili zatvorite prednji poklopac. • vađenje kasete ili vraćenje nazad. • povezivanje USB uređaja (samo za modele koji podržavaju USB uređaje) Ako mašina nema ekran na dodir, možete je podići iz režima za uštedu energije pritiskom na bilo koje dugme na kontrolnoj tabli u zavisnosti od podešavanja opcije.

Stavka	Opis
Auto Continue	Određuje da li će ili ne uređaj nastaviti sa štampanjem ako detektuje da papir ne odgovara postavljenim parametrima za papir. • **0 Sec:** Ova opcija vam dozvoljava da nastavite sa štampanjem kada se veličina papira ne slaže sa papirom u kaseti. • **30 Sec:** Ako se dogodi da papir ne odogovara, na ekranu će se pojaviti poruka sa greškom. Uređaj čeka nekih 30 sekundi, i zatim automatski obriše poruku i nastavlja sa štampanjem. • **Off:** Ako se dogodi da papir ne odogovara, uređaj će čekati dok ne stavite odgovarajući papir.
Altitude Adjustment	Podešava kvalitet štampanja prema visini uređaja.
Humidity	Optimizuje kvalitet štampanja u skladu sa visinom vlažnosti u vazduhu.
Auto CR	Dopušta vam da dodati željeni prenos bude vraćen na svaku liniju, što je veoma korisno Unix ili DOS korisnicima.
Firmware Version	Pokazuje firmware verziju proizvoda.

Podešavanje sistema

Stavka	Opis
Auto Tray Switch	Određuje da li će ili ne uređaj nastaviti sa štampanjem kada detektuje da papir nije odgovarajući. Na primer, ako su i kaseta 1 i kaseta 2 napunjeni sa papirom iste veličine, uređaj automatski uzima papir za kasete 2 za štampanje, kada nestane papir u kaseti 1. Ova opcija se neće pojaviti ako odaberete opciju **Auto** za izvor papira **Paper Source** iz drajvera za štampač.
Paper Substitution	Automatski vrši zamenu drajvera štampača za veličinu papira kako bi sprečio neusklađenost papira između pisma i veličine A4. Na primer, ako imate A4 veličinu papira u kaseti, ali ste postavili veličinu papira u drajveru štampača na pismo, uređaj će štampati na A4 papiru i obrnuto.
Skip Blank Pages	Štampač detektuje podatak za štamapnje sa kompjutera iako je stranica prazna ili nije. Možete da postavite da štampa ili ne praznu stranicu.

Stavka	Opis
Tray Protection	Određuje da li funkcija **Auto tray switch** treba da se koristi ili ne. Ako uključite kasetu 1 na **On**, na primer, ono je isključeno iz procesa prebacivanja sa jedne kasete na drugu. Ovo podešavanje radi za kopiranje ili štampanje: Ono ne utiče na slanje faksa.
PDF Type	Dozvoljava vam da odaberete PDF vrstu kada fajl pamtite kao PDF fajl. • **Standard**: Pamti podatak kao regularni PDF. • **PDF/A**: Čuva podatak kao PDF koji sadrži neophodnu informaciju za samo-renderovanje u bilo kom okruženju. PDF/A fajl mora da bude samo-sadržan: ne može se osloniti na drugu aplikaciju za renderovanje fontova, otvaranje linkova ili izvršnih zapisa, audio fajlova ili video fajlova.

Podešavanje sistema

Stavka	Opis
Stamp	Možete da primenite funkciju markice. • **Item**: Štampa naziv i datum, IP adresu, broj stranice, informaciju o uređaju ili korisnički broj, na kopiji. • **Opacity**: Možete da odaberete transparentnost. • **Position**: Postavlja poziciju.
Address Book	Gleda ili štampa imenik ili listu sa e-mail adresama.
Import Setting	Unosi u uređaj podatke koji se nalaze na USB-u.
Export Setting	Iznosi sa uređaja podatke koji se nalaze na USB-u.
CLR Empty Msg	Kada je kaseta tonera prazna, pokazaće se ova poruka. Praznu poruku možete obrisati.
Troubleshooting	Ovo poglavlje vam daje korisne informacije o tome šta treba da uradite ukoliko naiđete na grešku.

Stavka	Opis
Eco Settings	Dopušta vam da sačuvate izvore štampanja i omogućite dostupnim eco-prijateljsko štampanje. • **Default Mode:** Selektuje da li ćete uključiti ili isključiti Eco režim. **On force** (**On-Forced**): Preko šifre uključuje Eco režim. Ako korisnik želi da uključi ili isključi Eco režim, on treba da unese odgovarajuću šifru. • **Select Template:** Odaberite postavljanje Eco šablona sa SyncThru™ Web Service.
Vapor Mode	Možete da smanjite isparavanje vode koja se proizvede tokom štampanja. • **Off:** Onemogućava režim za isparavanje. • **On:** Omogućava režim za isparavanje. • **Auto:** Automatski ulazi u režim za isparavanje u skladu sa vremenom u okruženjima sa visokom vlagom.

Podešavanje sistema

Stavka	Opis
Auto Power Off	Automatski isključuje uređaj kada je mašina bila u režimu za čuvanje energije duži vremenski period postavljen u **Auto Power Off** > **On** > **Timeout**. • Da ponovo uključite mašinu, pritisnite dugme (**Power/Wakeup**) na kontrolnoj tabli (budite sigurni da je uključen glavni napon). • Ako pokrenete drajver štampača ili program **Samsung Easy Printer Manager**, vreme će se automatski produžiti. • Dok je mašina povezana na mrežu ili je štampanje u toku, funkcija **Auto Power Off** neće raditi.
• **Image Management** • **Image Mar.**	Omogućava vam da podesite parametar za boju, kao što je registracija boje, gustina boje, itd.

Stavka	Opis
Custom Color	Ovaj meni Vam dozvoljava da podesite kontrast, boju po boju. • **Default:** Automatski optimizira boje. • **Print Density:** Dozvoljava Vam da ručno podesite gustinu boje za štampanje. Podesite gustinu štampanja. Preporučuje se korišćenje fabričkog **Default** podešavanja radi boljeg kvaliteta boje.
• **Auto Color Reg.** • **Auto Color Registration**	Mašina stvarno štampa određene uzorke slike da bi kalibrisala poziciju boje u štampanju. Ova funkcija povećava oštrinu i jasnoću obojene slike, što znači da mašina štampa sliku u boji na prapiru više kao jednu na monitoru. Ako ste pomerili mašinu, strogo se preporučuje da ovim menijem radite ručno.

Stavka	Opis
Tone Adjustment	• **Default**: Mašina automatski kalibrira gustinu tonera mašine radi dobijanja najboljeg kvaliteta boje za štampanje. Ako odaberete opciju Off, kalibirsanje mašine će se uraditi preko fabrički određene gustine tonera. • **Auto Tone Adjustment** (**Auto Tone Adj.**): Dozvoljava Vam da automatski podesite ton radi dobijanja najboljeg kvaliteta štampanja. • **Calibration ID Sensor** (**Cal. ID Sensor**): Automatski kalkuliše smanjene pribore, kao što su toner ili delovi mašine, i koristi ovu informaciju radi podešavanja gustine boje. Na primer, ako nema više žute boje, mašina kalkuliše preostali deo žute boje u toneru i podešava gustinu boje prema tome, kako bi štampanje i dalje bilo dobro.

Podešavanje papira

Neki meniju se možda neće pojaviti na ekranu zbog opcija ili modela. U tom slučaju se to ne primenjuje na vaš uređaj (pogledajte "Pregled menija" na strani 40).

Ako želite da promenite opcije menija:

- Pritisnite (**Menu**) > **System Setup** > **Paper Setup** u kontrolnom panelu.
- Ili pritisnite opciju **Setup** > **Machine Setup** > **Next** > **Paper Setup** na ekranu.

Stavka	Opis
Paper Size	Postavlja veličinu papira na A4, pismo ili drugo, u zavisnosti od vaših zahteva.
Paper Type	Odabira vrstu papira za svaku kasetu.
Paper Source	Selektuje iz koje kasete je uzet papir.
Margin	Postavlja margine za dokument.

Podešavanje sistema

Stavka	Opis
Common Margin	• **Simplex Margin:** Postavlja marginu za jednostrano štampanje. • **Duplex Margin:** Postavlja marginu za obostrano štampanje. • **Binding:** Kada štampa na obe strane papira, strana A's margine najbliža spajanju biće ista kao strana B's margine najbliža spajanju. Isto tako, strane margina najdaljih od spajanja će takođe biti iste. • **Top Margin:** Postavlja najvišu marginu. • **Left Margin:** Postavlja levu marginu.
Emulation Margin	Postavlja margine papira za imitaciju odštampane strane. • **Top Margin:** Postavlja najvišu marginu. • **Left Margin:** Postavlja levu marginu.
MP Tray	Postavlja margine papira u višenamensku kasetu. • **Simplex Margin:** Postavlja marginu za jednostrano štampanje. • **Duplex Margin:** Postavlja margine za obostrano štampanje. • **Top Margin:** Postavlja najvišu marginu. • **Left Margin:** Postavlja levu marginu.
Manual Feeder	Postavlja margine papira u kasetu koja se ručno puni.

Stavka	Opis
Tray Confirm	Aktivira poruku sa potvrdom kasete. Ako otvorite ili zatvorite kasetu, window će vas pitati da li želite da postavite veličinu papira i vrstu za svaku kasetu posebno.
<Tray X>	Postavlja margine papira za kasete za papir. • **Simplex Margin:** Postavlja marginu za jednostrano štampanje. • **Duplex Margin:** Postavlja margine za obostrano štampanje. • **Top Margin:** Postavlja najvišu marginu. • **Left Margin:** Postavlja levu marginu.

Sound/Volume

Neki meniju se možda neće pojaviti na ekranu zbog opcija ili modela. U tom slučaju se to ne primenjuje na vaš uređaj (pogledajte "Pregled menija" na strani 40).

Ako želite da promenite opcije menija:

- Pritisnite (**Menu**) > **System Setup** > **Sound** u kontrolnom panelu.
- Ili pritisnite opciju **Setup** > **Machine Setup** > **Next** > **Initial Setup** > **Sound/Volume** na ekranu.

Stavka	Opis
Key Sound	Uključuje ili isključuje glavni zvuk. Svaki put kada pritisnete taster oglasi se zvuk, ako je opcija uključena.
Alarm Sound	Uključuje ili isključuje alarm. Zvuk alarma se oglasi kada se javi greška ili dođe do prekida komunikacije sa faksom, ako je opcija uključena.
Speaker Volume	Uključuje ili isključuje zvukove sa telefonske linije kroz spikerfon, ako što su na primer ton za biranje ili zvuk faksa. Ako je ova opcija postavljena na **Comm.** to znači da je spikerfon uključen sve dok daljinski uređaj ne odgovori. Nivo jačine zvuka možete podesiti koristeći **On Hook Dial**. Možete da podesite jačinu spikerfona jedino kada je telefonska linija povezana. **a** Pritisnite (faks) u kontrolnom panelu. **b** Pritisnite opciju **On Hook Dial**. Ton za biranje se čuje iz spikerfona. **c** Pritisnite strelice dok ne čujete zvuk koji želite. **d** Pritisnite opciju **On Hook Dial** kako biste sačuvali promene i vratite se na spreman režim rada.
Dial Tone volume	Podešava jačinu zvuka tipki za biranje. Možete da odaberete različite nivoe.
Ring Volume	Podešava jačinu zvuka zvona. Možete da odaberete različite nivoe.

Podešavanje sistema

izveštaji

Neki meniju se možda neće pojaviti na ekranu zbog opcija ili modela. U tom slučaju se to ne primenjuje na vaš uređaj (pogledajte "Pregled menija" na strani 40).

Ako želite da promenite opcije menija:

- Pritisnite (**Menu**) > **System Setup** > **Report** u kontrolnom panelu.
- Ili pritisnite opciju **Setup** > **Machine Setup** > **Next** > **Reports** na ekranu.

Stavka	Opis
Configuration	Štampa izveštaj o potpunoj konfiguraciji uređaja.
• **Supplies Info.** • **Supplies Information**	Štampa stranicu sa zalihama informacija.
Address Book	Štampa sve adrese e-pošte koje se nalaze u memoriji uređaja.
Demo Page	Štampa demo stranicu kako bi proverio da li vaš uređaj štampa pravilno ili ne.
Fax Send Confirmation	Štampa rezultate o potvrdi slanja faksa.
Fax Sent	Štampa informaciju o faksovima koje ste slali u zadnje vreme.
Fax Received	Štampa informaciju o faksovima koje ste primili u zadnje vreme.
Email Sent	Štampa informaciju o e-mail-ovima koje ste slali u zadnje vreme.
• **Fax Scheduled Jobs** • **Fax Schedule Jobs**	Štampa listu dokumenata u skladištu za odložene faksove uz vreme početka i vrstu za svaku operaciju posebno.
Network Configuration	Štampa informaciju na konekciji mreže vašeg uređaja i konfigurisanju.
PCL Font List	Štampa listu sa PCL fontom.
PS Font List	Štampa listu sa PS/PS3 fontom.
Usage Counter	Štampa demo stranicu. Korisnička stranica sadrži ukupan broj odštampanih stranica.
Fax Options	Štampa informaciju o faks izveštajima.
Account	Ovo je jedino dostupno kada je računovodstveni posao omogućen iz SyncThru™ Web Admin Service. Možete odštampati izveštaj o broju štampanja za svakog korisnika.

Podešavanje sistema

Održavanje

Neki meniju se možda neće pojaviti na ekranu zbog opcija ili modela. U tom slučaju se to ne primenjuje na vaš uređaj (pogledajte "Pregled menija" na strani 40).

Ako želite da promenite opcije menija:

- Pritisnite (**Menu**) > **System Setup** > **Maintenance** u kontrolnom panelu.

Stavka	Opis
CLR Empty Msg.	Kada je kaseta tonera prazna, pokazaće se ova poruka. Praznu poruku možete obrisati.
Supplies Life	Pokazuje indikatore o roku trajanja zamene (pogledajte "Nadgledanje roka trajanja opreme" na strani 115.)
Image Mar.	Omogućava vam da podesite parametar za boju, kao što je registracija boje, gustina boje, itd.
TonerLow Alert	Prilagođava nivo kako bi upozorio da je toner prazan ili skoro prazan (pogledajte "Upozorenje da je toner skoro prazan" na strani 116).
Serial Number	Pokazuje serijski broj uređaja. Kada zovete radi servisa ili se registrujete kao korisnik na Samsung internet stranici, možete pronaći ovo.
Paper Stacking	Ako koristite uređaj u vlažnoj prostoriji ili koristite vlažne medije za štampanje prouzrokovane visokom vlagom, izlazi štampača na izlaznoj kaseti će možda biti uvijeni i možda neće biti pravilno složeni. U ovom slučaju, možete postaviti uređaj da koristi ovu funkciju koja će dopustiti izlaze štampača da budu složeni čvrsto. Ali, korišćenje ove funkcije će, sa druge strane, usporiti rad štampača.
Ram Disk	Čini dostupnim/nedostupnim RAM disk da upravlja poslovima.

Podešavanje sistema

Upravljanje poslom

Neki meniju se možda neće pojaviti na ekranu zbog opcija ili modela. U tom slučaju se to ne primenjuje na vaš uređaj (pogledajte "Pregled menija" na strani 40).

Ako želite da promenite opcije menija:

- Pritisnite (**Menu**) > **System Setup** > **Job Manage** u kontrolnom panelu.

Stavka	Opis
Active Job	Prikazuje listu poslova za štampanje koji čekaju da budu odštampani.
Stored Job	Prikazuje listu poslova za štampanje koji se nalaze na disku.
Secured Job	Prikazuje liste odštampanih poslova koje su na disku.

Podešavanje knjige sa adresama

Neki meniju se možda neće pojaviti na ekranu zbog opcija ili modela. U tom slučaju se to ne primenjuje na vaš uređaj (pogledajte "Pregled menija" na strani 40).

- Pritisnite **Setup** > **Machine Setup** > **Next** > **Address Book** na ekranu.

opcije	Opis
PhoneBook	Dodaje, gleda, štampa i briše listu imenika. Takođe, možete kreirati grupu.
Email	Dodaje, gleda, štampa ili briše e-mail listu. Takođe, možete kreirati grupu.
Print	Štampa imenik.
Reset	Resetuje imenik koji se trenutno koristi.

Podešavanje sistema

dokument kutija

Neki meniju se možda neće pojaviti na ekranu zbog opcija ili modela. U tom slučaju se to ne primenjuje na vaš uređaj (pogledajte "Pregled menija" na strani 40).

Ili pritisnite opciju **Document Box** > **Next** > odaberite ikonu menija koju želite na ekranu.

opcije	Opis
System Boxes	Skladišti odštampane podatke ili štampa sigurnu stranicu. • **Stored Print:** Štampa uskladištene podatke bez unošenja šifre. • **Secured Print:** Štampa uskladištene podatke sa unošenjem šifre.
Shared Folder	Pokažite foldere za razmenjivanje na mreži i u njih sačuvajte poslove koje radite.

Podešavanje mreže

Neki meniju se možda neće pojaviti na ekranu zbog opcija ili modela. U tom slučaju se to ne primenjuje na vaš uređaj (pogledajte "Pregled menija" na strani 40).

Ovu funkciju takođe možete da koristite iz programa SyncThru™ Web Service. Otvorite internet brauzer sa vašeg kompjutera, koji je na mreži, i unesite IP adresu vaše mašine. Kada se otvori SyncThru™ Web Service program, kliknite na **Settings** > **Network Settings** (pogledajte "Korišćenje SyncThru™ Web Service" na strani 364).

- Pritisnite (**Menu**)> **System Setup** > **Network** u kontrolnom panelu.
- Ili pritisnite opciju **Setup** > **Machine Setup** > **Next** > **Network Setup** na ekranu.

Podešavanje sistema

opcije	Opis
TCP/IP (IPv4)	Odabira odgovarajući protokol i podešava parametre koji treba da se koriste u mrežnom okruženju (pogledajte "Podešavanje IP adrese" na strani 193). Ima jako puno parametara koji treba da budu postavljeni. Ako niste sigurni, ostavite ih kako stoje ili se konsultujte sa mrežnim administratorom.
TCP/IP (IPv6)	Selektuje ovu opciju kako biste mogli da koristite mrežno okruženje kroz IPv6 (pogledati "IPv6 konfiguracija" na strani 207).
Ethernet Speed	Podesite brzinu prenosa mreže. Isključuje uređaj i nakon što promenite ovu opciju.
802.1x	Možete da selektujete korisničku autentifikaciju za mrežnu komunikaciju. Ako želite detaljne informacije o tome, molimo vas da konsultujete mrežnog administratora.
Wireless	Selektuje ovu opciju kako biste mogli da koristite bežičnu mrežu.

opcije	Opis
Clear Settings	Vraća mrežne parametre na predodređene vrednosti. Isključuje uređaj i nakon što promenite ovu opciju.
Network Configuration	Ova lista pokazuje informaciju na konekciji i konfiguraciji mreže vašeg uređaja.
• **Net. Activate** • **Ethernet Activate**	Možete da postavite da koristi uključen ili isključen Ethernet. Isključuje uređaj i nakon što promenite ovu opciju.
Http Activate	Možete da postavite da koristi SyncThru™ Web Service ili ne. Isključuje uređaj i nakon što promenite ovu opciju.

Podešavanje sistema

opcije	Opis
WINS	Možete da podesite WINS server. WINS(Windows naziv internet usluge) se koristi u Windows operativnom sistemu. Isključuje uređaj i nakon što promenite ovu opciju.
SNMP V1/V2	Možete da postavite SNMP (Jednostavan menadžment protokol za mrežu). Administrator može da koristi SNMP kako bi nadgledao i upravljao mašinama koje su na mreži.
SNTP	Možete da postavite SNTP (Jednostavan vremenski protokol za mrežu) podešavanja. SNTP usklađuje satove na kopjuterskim sistemima preko interneta (NTP), kako ne bi bilo vremenske razlike usled razmene podataka.
UPnP(SSDP)	Možete da postavite UPNP protokol. Isključuje uređaj i nakon što promenite ovu opciju.
MDNS	Možete da postavite mDNS (Sistem višestrukog naziva domena) podešavanja.

opcije	Opis
SetIP	Možete da postavite SetIP podešavanja.
SLP	Možete da podesite SLP (Protokol o lokaciji usluge) podešavanja. Ovaj protokol dozvoljava domaće aplikacije da pronađu usluge u lokalnoj mreži bez prethodnog podešavanja. Isključuje uređaj i nakon što promenite ovu opciju.

Podešavanje administratora

Neki meniju se možda neće pojaviti na ekranu zbog opcija ili modela. U tom slučaju se to ne primenjuje na vaš uređaj (pogledajte "Pregled menija" na strani 40).

Pritisnite **Setup** > **Admin Setup** > **Next** na ekranu.

Stavka	Opis
User Access Control	Možete da kontrolišete pristup korisnika uređaju. Možete da odredite različite nivoe dozvola kojima ćete ograničiti korišćenje uređaja za svakog korisnika. Ovu funkciju takođe možete da koristite iz programa SyncThru™ Web Service. Otvorite internet brauzer sa vašeg kompjutera, koji je na mreži, i unesite IP adresu vaše mašine. Kada se otvori SyncThru™ Web Service program, kliknite na **Security** karticu > **User Access Control** (pogledajte "Registrovanje autorizovanih korisnika" na strani 316).
Change Admin. Password	Menja šifru uređaja za pristup opciji **Admin Setup**.
Firmware Upgrade	Da nadogradite najnoviju verziju firmware-a, "**On**" ovu opciju i zatim preuzmite fajl.
Stamp	Postavlja šifru da može da pristupi meniju za Admin Setup (podešavanje administratora).

Eco

Neki meniju se možda neće pojaviti na ekranu zbog opcija ili modela. U tom slučaju se to ne primenjuje na vaš uređaj (pogledajte "Pregled menija" na strani 40).

Ako želite da promenite opcije menija:

- Ili pritisnite opciju **Eco** > odaberite ikonu menija koju želite na ekranu.

Stavka	Opis
Eco-On	Odaberite eko režim rada i promenite ga na on/off (uključen/isključen) ili na primoranu opciju.
Settings	Postavlja podešavanja u vezi sa eko i menja fabrička podešavanja. • **Default Mode:** Selektujte ovo kako bi isključio ili uključio fabrički podešen režim rada. • **Feature Configuration:** Odabira **Default** režim ili **Custom** režim.

директна УСБ

Neki meniju se možda neće pojaviti na ekranu zbog opcija ili modela. U tom slučaju se to ne primenjuje na vaš uređaj (pogledajte "Pregled menija" na strani 40).

Ako želite da promenite opcije menija:

- Pritisnite opciju **Direct USB** > odaberite ikonu menija koju želite na ekranu.

Stavka	Opis
Print From	Pogledati listu fajla sa **File Navigation**. Odaberite fajl koji treba da se odštampa.
Scan to USB	Podešava da destinacija skeniranja bude USB. Skenirate originale i sačuvate skeniranu sliku na USB-u.
File Manage	Pogledati listu fajla sa **File Navigation**. Odaberite fajl koji treba da se obriše. Možete da formatirate USB uređaj.
Show Space	Prikazuje preostali prostor.

4. Specijalne funkcije

Ovo poglavlje objašnjava specijalne procese kopiranja, skeniranja, slanja faksova i funkcije skeniranja.

- **Podešavanje nadmorske visine** **308**
- **Skladištenje e-mail adresa** **309**
- **Unošenje nekoliko karaktera** **311**
- **Sređivanje imenika faksova** **312**
- **Registrovanje autorizovanih korisnika** **316**
- **Funkcije štampanja** **317**
- **Funkcije skenera** **335**
- **Funkcije faksa** **344**
- **Korišćenje funkcija zajedničkog foldera** **355**
- **Koristeći opcione funkcije uređaja** **356**

- Postupci u ovom poglavlju se uglavnom zasnivaju na operativnom sistemu Windows 7.
- Možda će biti neophodno da pritisnete **OK** kako biste upravljali nižim nivoima menija za neke modele.

Podešavanje nadmorske visine

Kvalitet štampanja je pod uticajem atmosferskog pritiska koji se određuje visinom uređaja iznad nivoa mora. Sledeće informacije će vas voditi kroz korake postavljanja uređaja kako biste dobili najbolji kvalitet štampanja.

Pre postavljanja vrednosti nadmorske visine odredite nadmorsku visinu na kojoj se nalazite.

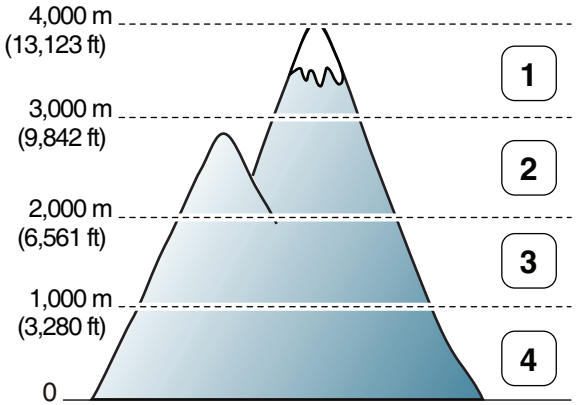

1 **High 3**
2 **High 2**
3 **High 1**
4 **Normal**

Možete da postavite veličinu vrednosti iz **Device Settings** u programu Samsung Easy Printer Manager.

- Za korisnike Windows-a i Mac-a, postavite iz **Samsung Easy Printer Manager** > **(pređete u napredni režim)** > **Device Settings**, pogledajte "Device Settings" na strani 371.

- Ako je uređaj povezan na mrežu, možete da postavite veličinu preko SyncThru™ Web Service (pogledajte "Korišćenje SyncThru™ Web Service" na strani 364).
- Veličinu takođe možete podesiti preko opcije **System Setup** na ekranu uređaja (pogledajte "Osnovna podešavanja uređaja" na strani 54).

Skladištenje e-mail adresa

Ova funkcija možda neće biti dostupna, u zavisnosti od modela ili opcionih servisa (pogledajte "Osobine po modelu" na strani 8).

Možete da podesite imenik sa e-mail adresama, koje ste skoro koristili, preko SyncThru™ Web Service i zatim lako i brzo unesite e-mail adrese tako što ćete uneti njihove brojeve lokacija iz imenika.

Skladištenje u vašem uređaju

Da skenirate i pošaljete sliku kao dodatak preko e-pošte, vi treba da podesite adrese e-pošte koristeći SyncThru™ internet uslugu.

1. Pristupite SyncThru™ Web Service (pogledajte "Korišćenje SyncThru™ Web Service" na strani 364).
2. Kliknite **Login** na gornjem desnom uglu stranice SyncThru™ Web Service.
3. Ukucajte **ID** i **Password** i zatim kliknite **Login**. Iz sigurnosnih razloga vam preporučujemo da promenite fabrički određenu šifru.
   - **ID: admin**
   - **Password: sec00000**
4. Kliknite na **Address Book** > **Individual** > **Add**.
5. Selektujte **Speed No.** i unesite e-mail adresu i broj faksa.

Ako trebate da postavite SMB ili FTP server informaciju, proverite SMB ili FTP i postavite informaciju.

6. Kliknite na **Apply**.

Ako napravite grupu,

1. Kliknite na **Address Book** > **Group** > **Add Group**.
2. Selektujte **Speed No.** i unesite **Group Name**.
   Možete lako da unesete individualnu adresu, ako obeležite opciju **Yes** za **Add individual(s) after this group is created**.
3. Kliknite na **Apply**.

Skladištenje e-mail adresa

Traženje email adresa

Traženje kroz memoriju

1 Selektujte (skeniranje) > (**Address Book**) > **Search&Send** > selektujte grupu adresa > **All** u kontrolnom panelu.

Ili selektujte **Scan to** > (**Address Book**) > **Search&Send** > selektujte grupu adresa > **All** u kontrolnom panelu.

Ili selektujte **Setup** > **Machine Setup** > **Next** > **Address Book** > **Email** > **View List** > **Individual** ili **Group** na ekranu.

2 Tražite kroz celu memoriju u numeričkom redosledu i zatim odaberite ime i adresu koju želite.

Traženje sa posebnim prvim slovom

1 Selektujte (skeniranje) > (**Address Book**) > **Search&Send** > selektujte grupu adresa > **ID** u kontrolnom panelu.

Ili selektujte **Scan to** > (**Address Book**) > **Search&Send** > selektujte grupu adresa > **ID** u kontrolnom panelu.

2 Unesite prvih nekoliko slova imena koji želite.

3 Pritiskajte strelice gore-dole dok se ne pojavi ime i broj koje želite.

Unošenje nekoliko karaktera

Ako radite nekoliko zadataka, možda ćete trebati da unesete imena i brojeve. Na primer, kada podesite vaš uređaj, vi unesete vaše ime ili naziv vaše kompanije i broj faksa. Kada uskladištite brojeve faksova ili e-mail adrese u memoriju, vi takođe možete da uneseti i odgovarajuća imena.

Unošenje alfabetičkih karaktera

Pritisnite dugme dok se odgovarajuće slovo ne pojavi na ekranu. Na primer, ako želite da unesete slovo O, morate da pritisnete 6, markirano sa MNO. Svaki put kada pritisnete 6, ekran će pokazivati različita slova, kao što su M, N, O, m, n, o i na kraju 6. Kako biste pronašli slovo koje želite da unesete, pogledajte "Brojevi i slova na tastaturi" na strani 311.

- Možete da unesete i prostor tako što ćete pritisnuti 1 dva puta.
- Ako želite da izbrišete poslednji karakter ili broj, pritisnite dugme strelicu levo/desno ili gore/dole.

Brojevi i slova na tastaturi

- Specijalni karakteri na vašem uređaju mogu biti različiti u zavisnosti od njihovih opcija ili modela.
- Neke od sledećih ključnih vrednosti se možda neće pojaviti, u zavisnosti od posla koji radite.

Ključ	Potpisani brojevi, slova ili karakteri
1	@ / . ’ 1
2	A B C a b c 2
3	D E F d e f 3
4	G H I g h i 4
5	J K L j k l 5
6	M N O m n o 6
7	P Q R S p q r s 7
8	T U V t u v 8
9	W X Y Z w x y z 9
0	& + - , 0
*	* % ^ _ ~ ! # $ ( ) [ ] (ovi simboli su dostupni kada kucate za mrežnu autentifikaciju.)
#	# = | ? " : { } < > ; (ovi simboli su dostupni kada kucate za mrežnu autentifikaciju.)

Sređivanje imenika faksova

Ova funkcija ne može da se primeni za CLX-419xN/CLX-626xND (pogledajte "Razne funkcije" na strani 11).

Možete da postavite broj brzine sa brojevima faksa koje ste skoro koristili preko SyncThru™ Web Service i zatim lako i brzo unesete brojeve faksa tako što ćete uneti brojeve lokacija iz imenika.

Registrovanje brzine biranja broja

1 Selektujte opciju (faks) > (**Address Book**) > **New & Edit** > **Speed Dial** u kontrolnom panelu.

Ili selektujte **Setup** > **Machine Setup** > **Next** > **Address Book** > **Phone Book** > **View List** > **Individual** > (options) > **Add** na ekranu.

2 Unesite broj za brzinu biranja i pritisnite **OK**.

Ako je neki unos već uskladišten pod brojem koji ste izabrali, ekran će vam pokazati poruku da možete da ga promenite. Ako želite da započnete iz početka sa drugim brojem za biranje brzine, pritisnite opciju (**Back**).

3 Unesite ime koje želite i pritisnite **OK**.

4 Unesite broj faksa koji želite i pritisnite **OK**.

5 Pritisnite dugme (**Stop/Clear**) ili početnu( ) ikonu, kako biste se vratili u spreman režim rada.

Korišćenje brojeva za brzinu biranja

Kada ste spremni da unesete broj destinacije dok šaljete faks, unesite broj za brzinu biranja pod kojim ste stavili broj koji želite.

- Za broj za brzinu biranja od jednog broja (0-9), pritisnite i držite odgovarajuće digitalno dugme na brojčanoj tastaturi za više od 2 sekunde.
- Za broj za brzinu biranja od dva ili tri broja, pritisnite prvo brojčano dugme i zatim držite dole prstom do poslednjeg broja za više od 2 sekunde.

Za CLX-419xFW/C186xFW/CLX-626xFW,

1 Pritisnite **Fax** > **Speed Dial Send** ili **Group Dial Send** > **Next** na ekranu osetljivom na dodir.

2 Selektujte broj koji želite.

3 Pritisnite **Send**.

Sređivanje imenika faksova

Montaža brojeva za brzinu biranja

1 Selektujte opciju (faks) > (**Address Book**) > **New & Edit** > **Speed Dial** u kontrolnom panelu.

Ili selektujte **Setup** > **Machine Setup** > **Next** > **Address Book** > **Phone Book** > **View List** > **Individual** na ekranu.

2 Unesite broj za brzinu biranja koji želite da montirate i pritisnite **OK**.

3 Promenite ime i pritisnite **OK**.

4 Promenite broj faksa i pritisnite **OK**.

5 Pritisnite dugme (**Stop/Clear**) ili početnu( ) ikonu, kako biste se vratili u spreman režim rada.

Registrovanje grupnog broja za biranje

1 Selektujte opciju (faks) > (**Address Book**) > **New & Edit** > **Group Dial** u kontrolnom panelu.

Ili selektujte **Setup** > **Machine Setup** > **Next** > **Address Book** > **Phone Book** > **View List** > **Group** > (options) > **Add** na ekranu.

2 Unesite grupni broj za biranje i pritisnite **OK**.

Ako je neki unos već uskladišten pod brojem koji ste izabrali, ekran će vam pokazati poruku da možete da ga promenite. Ako želite da započnete iz početka sa drugim brojem za biranje brzine, pritisnite opciju (**Back**).

3 Tražite tako što ćete uneti prvih nekoliko slova imena brzine biranja da biste ga uneli u grupu.

4 Selektujte ime i broj koji želite i pritisnite **OK**.

5 Selektujte **Yes** kada se pojavi **Add?**.

6 Ponovite treći korak kako bi uključio u grupu druge brojeve za brzinu biranja.

7 Jednom kada ste završili, selektujte **No** kada se pojavi **Another No.?** i pritisnite **OK**.

8 Pritisnite dugme (**Stop/Clear**) ili početnu( ) ikonu, kako biste se vratili u spreman režim rada.

Sređivanje imenika faksova

Montaža grupnih brojeva za biranje

1. Selektujte opciju (faks) > (**Address Book**) > **New & Edit** > **Group Dial** u kontrolnom panelu.

   Ili selektujte **Setup** > **Machine Setup** > **Next** > **Address Book** > **Phone Book** > **View List** > **Group** na ekranu.

2. Unesite grupni broj za biranje koji želite da montirate i pritisnite **OK**.

3. Unesite novi broj za brzinu biranja koji želite da dodate i pritisnite **OK**, a zatim opciju **Add?** koja će vam se pojaviti na ekranu.

   Unesite broj za brzinu biranja koji se nalazi u grupi i pritisnite **OK**, **Delete?** opcija će vam se pojaviti na ekranu.

4. Pritisnite **OK** kako biste dodali ili izbrisali broj.

5. Ponovite treći korak kako biste dodali ili izbrisali više brojeva.

6. Selektujte **No** u **Another No.?** i pritisnite **OK**.

7. Pritisnite dugme (**Stop/Clear**) ili početnu( ) ikonu, kako biste se vratili u spreman režim rada.

Traženje imenika za ulazak

Postoje dva načina za traženje broja u memoriji. Možete da sekventno skenirate od A do Z ili možete da tražite unoseći prva slova imena koji je u vezi sa brojem.

1. Selektujte opciju (faks) > (**Address Book**) > **Search & Dial** > **Speed Dial** ili **Group Dial** u kontrolnom panelu.

2. Unesite **All** ili **ID** i pritisnite **OK**.

3. Pritisnite ime i broj ili dugme na tastaturi sa slovom koje želite da tražite.

   Na primer, ako želite da pronađete ime "MOBILE", pritisnite dugme **6** koje ima slova "MNO" na sebi.

4. Pritisnite dugme (**Stop/Clear**)kako biste se vratili u spreman režim rada.

Sređivanje imenika faksova

Štampanje imenika

Možete da proverite parametre vašeg **Address Book** štampanjem liste.

1 Selektujte opciju (faks) > (**Address Book**) > **Print** u kontrolnom panelu.

Ili selektujte **Setup** > **Machine Setup** > **Next** > **Reports** > **Address Book** na ekranu.

2 Pritisnite **OK**.

Uređaj počinje da štampa.

Registrovanje autorizovanih korisnika

Ova funkcija možda neće biti dostupna, u zavisnosti od modela ili opcionih servisa (pogledajte "Osobine po modelu" na strani 8).

Ako želite sigurno da pošaljete skeniranu sliku, kopiranu sliku ili faks preko e-maila ili mrežnog servera, morate da registrujete vaš nalog autorizovanog korisnika na vaš lokalan uređaj koristeći SyncThru™ Web Service.

1. Pristupite SyncThru™ Web Service (pogledajte "Korišćenje SyncThru™ Web Service" na strani 364).
2. Kliknite **Login** na gornjem desnom uglu stranice SyncThru™ Web Service.
3. Ukucajte **ID** i **Password** i zatim kliknite **Login**. Iz sigurnosnih razloga vam preporučujemo da promenite fabrički određenu šifru.
   - **ID: admin**
   - **Password: sec00000**
4. Kliknite na **Security** > **User Access Control** > **Authentication**.
5. Odaberite **Basic Authentication** u **Authentication Mode**, i zatim **Local Authentication** u **AA Method**, i kliknite.
6. Kliknite na **Apply**.
7. Kliknite **OK** u prozoru za potvrdu.
8. Kliknite **User Profile** > **Add**.
9. Unesite **User Name**, **Login ID**, **Password**, **Confirm Password**, **E-mail Address**, i **Fax Number**.

Možete lako da unesete individualnu adresu, ako obeležite opciju **Yes** za **Add individual(s) after this group is created**.

10. Kliknite na **Apply**.

Funkcije štampanja

- Za funkcije osnovnog štampanja, pogledajte Osnovni vodiče (pogledajte "Osnovno tiskanje" na strani 72).
- Ova funkcija možda neće biti dostupna, u zavisnosti od modela ili opcionih servisa (pogledajte "Osobine po modelu" na strani 8).

Promena podrazumevanih postavki štampanja

1 Kliknite na meni **Početak**.

- Za Windows 8, iz menija **Charms(Dugmad)**, izaberite **Pretraži** > **Postavke**.

2 Za Windows XP/Server 2003, izaberite **Štampači i faksovi**.

- Za Windows Server 2008/Vista, izaberite **Kontrolna tabla** > **Hardver i zvuk** > **Štampači**.
- Za sistem Windows Server 2008 R2, izaberite **Kontrolna tabla** > **Hardver**> **Uređaji i štampači**.
- Za „Windows 7/8“, izaberite **Kontrolna tabla** > **Uređaji i štampači**.

3 Kliknite desnim tasterom na uređaj.

4 Za Windows XP/Server 2003/Server 2008/Vista, izaberite **Izbori pri štampanju**.

Za „Windows 7/8“ ili „Windows Server 2008 R2“, iz kontekstualnog menija izaberite **Izbori pri štampanju**.

Ako stavka **Izbori pri štampanju** ima oznaku ►, onda možete da izaberete druge drajvere štampača koji su povezani sa odabranim štampačem.

5 Promenite podešavanja na svakoj kartici.

6 Kliknite na **U redu**.

Ako za svaki posao štampanja želite da promenite postavke, promenite ih preko **Izbori pri štampanju**.

Funkcije štampanja

Postavljanje uređaja kao podrazumevanog uređaja

1 Kliknite na meni **Početak**.

- Za Windows 8, iz menija **Charms(Dugmad)**, izaberite **Pretraži** > **Postavke**.

2 Za Windows XP/Server 2003, izaberite **Štampači i faksovi**.

- Za Windows Server 2008/Vista, izaberite **Kontrolna tabla** > **Hardver i zvuk** > **Štampači**.
- Za sistem Windows Server 2008 R2, izaberite **Kontrolna tabla** > **Hardver**> **Uređaji i štampači**.
- Za „Windows 7/8“, izaberite **Kontrolna tabla** > **Uređaji i štampači**.

3 Izaberite svoj uređaj.

4 Kliknite desnim tasterom na uređaj i izaberite **Postavi kao podrazumevani štampač**.

Za Windows 7 ili Windows Server 2008 R2, ako **Postavi kao podrazumevani štampač** ima znak ►, možete da izaberete druge drajvere štampača koji su povezani sa odabranim štampačem.

Korišćenje naprednih funkcija štampanja

XPS drajver štampača: koristi se za štampanje XPS fajlova.

- Pogledajte "Osobine po modelu" na strani 8.
- XPS drajver štampača se može instalirati samo na Windows Vista OS ili novijem operativnom sistemu.
- Instalirajte opcionu memoriju ako se XPS zadatak ne štampa jer štampač nema dovoljno memorije.
- Možete da instalirate drajver za štampač i softver kada ubacite CD sa softverom u računar. Za „Windows“, odaberite XPS drajver za štampač u prozoru **Select Software to Install** .

Štampanje u datoteku (PRN)

Nekad ćete želeti da sačuvate podatke za štampanje kao datoteku.

1 Označite kućicu pored opcije **Odštampaj u datoteku** u prozoru **Štampanje**.

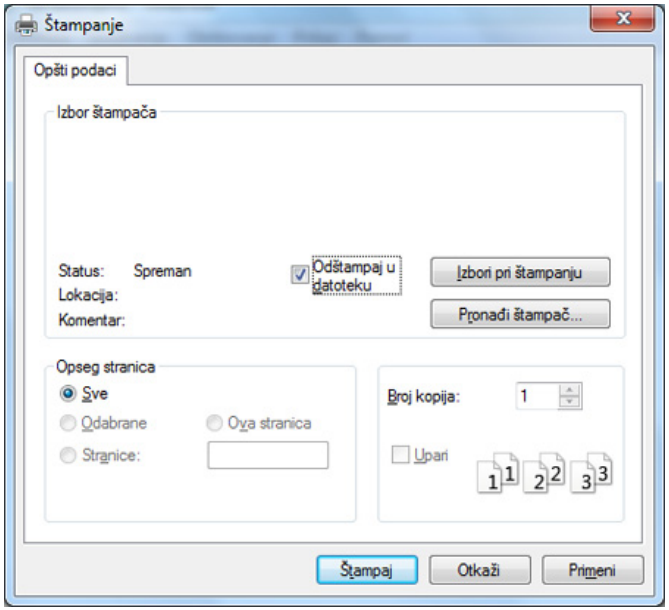

2 Kliknite na **Štampanje**.

3 Unesite odredišnu putanju i naziv datoteke, a zatim kliknite na **U redu**.

Primer: **c:\Temp\naziv datoteke**.

Ako unesete samo naziv datoteke, datoteka se automatski smešta u fasciklu **Moji dokumenti**, **Dokumenti i parametri**, or **Korisnici**. Sačuvana fascikla može da se razlikuje, zavisno o operativnom sistemu i aplikacijama koje koristite.

Funkcije štampanja

Objašnjenje specijalnih funkcija štampača

Kada koristite uređaj, možete da koristite napredne funkcije štampanja.

Da biste iskoristili funkcije koje pruža upravljački program štampača, kliknite na **Svojstva** ili **Željene postavke** u prozoru **Štampanje** korišćene aplikacije da biste promenili podešavanja štampanja. Ime uređaja, koje se pojavljuje u prozoru sa svojstvima štampača, može da se razlikuje zavisno o uređaju koji koristite.

- Neki meniji se možda neće pojavljivati na svim modelima. U tom slučaju se to ne primenjuje na vaš uređaj.
- Selektujte meni **Help** ili kliknite dugme ? iz windowsa ili pritisnite **F1** na tastaturi i odaberite opciju o kojoj želite da saznate više (pogledajte "Korišćenje pomoći" na strani 74).

Stavka	Opis
Multiple Pages per Side	Možete da izaberete broj stranica koji želite da odštampate na jednom listu papira. Da biste odštampali više od jedne stranice po listu, biće smanjena njihova veličina i biće poređane po rasporedu koji navedete. Na jedan list možete da odštampate najviše 16 stranica.

Funkcije štampanja

Stavka	Opis
Poster Printing 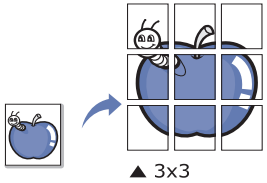	Štampa jednostrani dokument na 4 (Poster 2x2), 9 (Poster 3x3), ili 16 (Poster 4x4) listova, za spajanje listova u poster velike veličine. Izaberite vrednost **Poster Overlap**. Odredite da **Poster Overlap** bude u milimetrima ili inčima biranjem opcije u gornjem desnom uglu kartice **Basic** da biste olakšali spajanje listova. 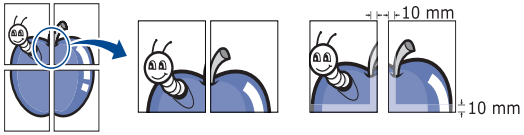
Booklet Printing[a] 	Štampa dokument obostrano i organizuje stranice tako da papir može posle štampanja da se savije na pola da bi se dobila knjižica. • Ako želite da napravite knjižicu, morate štampati na mediju formata Letter, Legal, A4, US Folio ili Oficio. • Opcija **Booklet Printing** nije na raspolaganju za sve veličine papira. Odaberite veličinu dostupnog papira **Size** preko kartice **Paper** da biste videli koje veličine su dostupne. • Ako izaberete nedostupan papir, ova opcija će biti automatski otkazana. Birajte samo dostupan papir (papira bez znaka ⚠ ili ⊗).
• **Double-sided Printing** • **Double-sided Printing (Manual)**[a]	Štampanje na obe strane (dvostrano). Pre štampanja odlučite kako hoćete da dokument bude orijentisan. • Za ovu funkciju možete koristiti papir formata Letter, Legal, A4, US Folio ili Oficio • Ako uređaj nema jedinicu za obostrano štampanje, trebalo bi da štampanje dovršite ručno. Uređaj prvo štampa svaku drugu stranicu dokumenta. Nakon toga se na računaru prikazuje poruka. • **Skip Blank Pages** funkcija preskakanja praznih strana ne radi kada je uključeno dvostrano štampanje (ručno) **Double-sided Printing (Manual)** .

Funkcije štampanja

Stavka	Opis
• **Double-sided Printing** • **Double-sided Printing (Manual)**[a]	• **Printer Default:** Ako odabere ovu opciju, ova fukcija je određena podešavanjima koja ste izabrali na kontrolnoj tabli uređaja. • **None:** Onemogućuje ovu funkciju. • **Long Edge:** Ova opcija predstavlja klasičan raspored pri koričenju knjiga. • **Short Edge:** Ova opcija predstavlja klasičan raspored za kalendare. 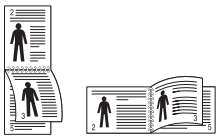 • **Reverse Double-Sided Printing:** Odaberite ovo da biste štampali obrnuto dvostrano. Ova opcija nije dostupna kada koristite **Double-sided Printing (Manual)**.
Paper Options 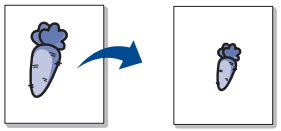	Menja veličinu dokumenta da izgleda manje ili veće od štampane strane unošenje postotka uvećanja ili smanjenja.
Watermark 	Opcija vodenog žiga vam omogućava da štampate tekst preko postojećeg dokumenta. Na primer, koristite ga kada želite da imate veća siva slova za čitanje “**DRAFT**” ili “**CONFIDENTIAL**” štampano dijagonalno preko prve stranice ili svake stranice dokumenta.

Funkcije štampanja

Stavka	Opis
Watermark **(Kreiranje vodenog žiga)**	**a** Da biste promenili podešavanja štampanja iz aplikacije, otvorite prozor **Izbori pri štampanju**. **b** Kliknite na karticu **Advanced**, pa izaberite **Edit** u padajućoj listi **Watermark**. Pojaviće se prozor **Edit Watermarks**. **c** Unesite tekst poruke u okvir **Watermark Message**. Možete da unesete najviše 256 znakova. Poruka će biti prikazana u prozoru za pregled.
Watermark **(Montaža vodenog žiga)**	**a** Da biste promenili podešavanja štampanja iz aplikacije, otvorite prozor **Izbori pri štampanju**. **b** Kliknite na karticu **Advanced**, pa izaberite **Edit** u padajućoj listi **Watermark**. Pojaviće se prozor **Edit Watermarks**. **c** Izaberite vodeni žig koji želite da uredite sa liste **Current Watermarks** i promenite tekst vodenog žiga i opcije. **d** Kliknite na **Update** da biste sačuvali promene. **e** Kliknite na **OK** ili **Štampanje** dok ne izađete iz prozora **Print**.
Watermark **(Brisanje vodenog žiga)**	**a** Da biste promenili podešavanja štampanja iz aplikacije, otvorite prozor **Izbori pri štampanju**. **b** Kliknite na karticu **Advanced**, pa izaberite **Edit** u padajućoj listi **Watermark**. Pojaviće se prozor **Edit Watermarks**. **c** Izaberite žig koji želite da obrišete sa liste **Current Watermarks** i kliknite na **Delete**. **d** Kliknite na **OK** ili **Štampanje** dok ne izađete iz prozora **Print**.
Overlay[a] 	Ova opcija je dostupna samo kada koristite PCL/XPS drajver štampača (pogledajte "Softver" na strani 9). Šablon predstavlja tekst i/ili slike uskladištene na čvrstom disku računara (HDD), u vidu datoteke posebnog formata, koji može da se odštampa na bilo kom dokumentu. Šabloni se često koriste umesto memoranduma. Umesto da koristite prethodno odštampani memorandum, možete da kreirate šablon koji će sadržati iste informacije koje se trenutno nalaze na vašem memorandumu. Da biste odštampali pismo na memorandumu vašeg preduzeća, ne morate da stavljate prethodno odštampani memorandum u štampač: samo odštampajte šablon memoranduma na svom dokumentu. Da biste koristili šablon za stranicu, morate da kreirate novi šablon koji će sadržati vaš logotip ili sliku. • Veličina šablona mora biti ista kao veličina dokumenta koje štampate sa šablonom. Nemojte kreirati šablon sa vodenim žigom. • Rezolucija dokumenta sa šablonom mora biti ista kao rezolucija dokumenta koji ćete štampati sa šablonom.

Stavka	Opis
Overlay[a] **(Kreiranje novog šablona stranice)**	**a** Da biste sačuvali dokument kao šablon, otvorite **Izbori pri štampanju**. **b** Kliknite na karticu **Advanced**, pa izaberite **Edit** u padajućoj listi **Text**. Pojaviće se prozor **Edit Overlay**. **c** U prozoru **Edit Overlay** kliknite na **Create**. **d** U prozoru **Sačuvaj kao**, u okvir **File name** unesite naziv koji će imati najviše osam znakova. Po potrebi izaberite odredišnu putanju (Podrazumevana je C:\Formover). **e** Kliknite na **Save**. Naziv će se pojaviti u okviru **Overlay List**. **f** Kliknite na **OK** ili **Štampanje** dok ne izađete iz prozora **Print**. Datoteka nije odštampana. Umesto toga, sačuvana je na čvrstom disku računara.
Overlay[a] **(Upotreba šablona za stranicu)**	**a** Kliknite na karticu **Advanced**. **b** Izaberite željeni šablon iz padajuće liste **Text**. **c** Ukoliko se datoteka sa šablonom koji želite ne pojavi na padajućoj listi **Text**, izaberite **Edit...** iz liste i kliknite na **Load**. Izaberite željenu datoteku šablona. Ukoliko ste datoteku sa šablonom koji želite da upotrebite uskladištili na spoljnom izvoru, možete da učitate datoteku kada pristupite prozoru **Otvori**. Kada izaberete datoteku kliknite na dugme **Otvori**. Datoteka će se pojaviti u okviru **Overlay List** i može se odštampati. Izaberite šablon iz okvira **Overlay List**. **d** Ako je neophodno, označite okvir **Confirm Page Overlay When Printing**. Ako je polje pored ove opcije potvrđeno, prozor sa porukom će se pojaviti svaki put kada prosledite dokument na štampanje, tražeći od vas da potvrdite da li želite da odštampate šablon na svom dokumentu. Ukoliko polje pored ove opcije nije potvrđeno, a šablon je izabran, on će automatski biti štampan na vašem dokumentu. **e** Kliknite na **U redu** ili **Štampanje** dok ne izađete iz prozora **Štampanje**.

Stavka	Opis
Overlay[a] **(Brisanje šablona za stranicu)**	**a** U prozoru **Izbori pri štampanju** kliknite na karticu **Advanced**. **b** Izaberite **Edit** iz padajuće liste **Text**. **c** Šablon koji želite da obrišete izaberite u okviru **Overlay List**. **d** Kliknite na **Delete**. **e** Kada se pojavi prozor sa porukom tražeći od vas da potvrdite, kliknite na dugme **Yes**. **f** Kliknite na **OK** ili **Štampanje** dok ne izađete iz prozora **Print**. Šablone za stranicu koje više ne koristite možete da izbrišete.

Stavka	Opis
Print Mode[b]	• Ova funkcija je dostupna jedino ako imate instaliranu opcionu memoriju ili hard disk skladište (HDD) (pogledajte "Razne funkcije" na strani 11). • Neki meniji se možda neće pojavljivati na svim modelima. U tom slučaju se to ne primenjuje na vaš uređaj. • Morate da označite opcije skladišta **Storage Options** da koristite ovu funkciju (pogledajte "Podesiti Device Options" na strani 111). • Bez instaliranja hard diska (HDD) mesta za skladištenje u mašinu, funkcija Ram diska omogućava samo 3 opcije: **Normal**, **Proof**, i **Confidential**. • **Print Mode:** Podrazumevani **Print Mode** je **Normal**, koji radi čuvanja štampanog fajla u memoriju. - **Normal:** Ovaj režim štampa bez čuvanja dokumenta u opcionu memoriju. - **Proof:** Ovaj režim je koristan prilikom štampanja više od jedne kopije. Prvo odštampajte jedan primerak i proverite ga, a onda možete nastaviti štampanje. - **Confidential:** Ovaj režim je za štampanje poverljivih dokumenata. Potrebno je da unesete lozinku da biste štampali. - **Store:** Odaberite ovo podešavanje kako biste sačuvali dokument u delu uređaja za skladištenje (HDD) bez prethodnog štampanja. - **Store and Print:** Ovaj režim se koristi za istovremeno štampanje i čuvanje. - **Spool:** Ova opcija se koristi za velike količine podataka. Ako izberete ovo podešavanje, štampač sprema dokument u skladište (HDD) i zatim ga štampa iz skladišta, umanjujuću tako opterećenje računara. - **Print Schedule:** Izaberite ovu postavku da odštampate dokument u određeno vreme. • **Job Name:** Ova opcija se koristi kada je potrebno da pronađete sačuvane datoteke pomoću kontrolne table. • **User ID:** Ova opcija se koristi kada je potrebno da pronađete sačuvane datoteke pomoću kontrolne table. Korisničko ime će se automatski pojaviti kao korisničko ime koje koristite da se ulogujete u Windows. • **Enter Password:** Ako je **Property** kutije dokumenata, koju ste odabrali, **Secured**, za nju treba da unesete šifru kako biste joj pristupili. Ova opcija se koristi kada je potrebno da unesete sačuvane datoteke pomoću kontrolne table. • **Confirm Password:** Ponovo unesite šifru kako biste je potvrdili.

Funkcije štampanja

Stavka	Opis
Job Accounting	Ova opcija vam dozvoljava da štampate sa datom dozvolom. • **User permission**: Ako čekirate ovu opciju, samo korisnici sa korisničkom dozvolom mogu da štampaju. • **Group permission**: Ako čekirate ovu opciju, samo grupe sa grupnom dozvolom mogu da štampaju. • Kliknite simbol za pitanje( ) iz gornjeg desnog ugla prozora i uđite unutra kako biste dobili bilo koju informaciju koja vas zanima. • Administratori su ti koji mogu da omoguće opcije računovodstvenog posla i odrede dozvole u kontrolnom panelu ili direktno preko SyncThru™ Web Service.
Job Encryption[c]	Prvo šifruje podatke za štampanje i šalje ih dalje u uređaj. Ova funkcija štiti informaciju za štampanje čak iako je podatak neko drugi uzeo sa mreže. **Job Encryption** funkcija je dostupna jedino kada je instaliran hard drajv za skladištenje (HDD). Hard drajv za skladištenje (HDD) se koristi za dešifrovanje štampanih podataka (pogledajte "Razne funkcije" na strani 11).

a. Ova opcija nije dostupna kada koristite XPS drajver.
b. CLX-626x series samo.
c. CLX-626xFW samo.

Funkcije štampanja

Koristeći Direct Printing Utility

- Dostupan samo za korisnike operativnih sistema Windows.
- Direct Printing Utility možda neće biti dostupna, u zavisnosti od modela ili opcionih servisa (pogledajte "Softver" na strani 9).

Šta je Direct Printing Utility?

Direct Printing Utility je program koji šalje PDF datoteke direktno vašem uređaju, koji ih dalje štampa bez potrebe da ih prethodno otvori.

Da biste instalirali program:

Preuzmite softver sa Samsung internet stranice, a zatim ga otpakujte i instalirajte: (http://www.samsung.com > pronađite vaš proizvod > pomoć ili преузимања).

- Opciona memorija ili masivno skladište uređaja (HDD) treba takođe da bude instalirana na vašem uređaju, kako biste mogli da štampate fajlove koristeći ovaj program. (pogledajte "Razne funkcije" na strani 11).
- Ne možete da štampate PDF fajlove sa ograničenjima. Dekativirajte opciju ograničavanja štampanja i pokušajte ponovo.
- Ne možete da štampate PDF fajlove koji su ograničeni lozinkom. Dekativirajte opciju ograničavanja lozinkom i pokušajte ponovo.
- Da li će PDF fajl moći da bude štampan korišćenjem Direct Printing Utility zavisi od toga kako je PDF fajl napravljen.
- Program Direct Printing Utility podržava PDF verzije 1.7 i starije. Za novije verzije morate da prvo otvorite fajl da biste ga mogli štampati.

Štampanje

Postoji više načina za štampanje pomoću Direct Printing Utility.

1. Iz menija **Početak** izaberite **programi** ili **Svi programi** > **Samsung Printers** > **Direct Printing Utility**.

   Pojaviće se prozor Direct Printing Utility.

2. Izaberite uređaj sa padajućeg menija **Select Printer** i kliknite **Browse**.

3. Selektujte fajl koji želite da odštampate i kliknite **Open**.

   Fajl je dodat u sekciju **Select Files**.

4. Postavite željena podešavanja uređaja.

5. Kliknite na **Print**. Napravljeni PDF fajl je poslat na uređaj.

Korišćenje menija desnog klika

1. Napravite desni klin na PDF fajl i odaberite **Direct Printing**.

   Pojavljuje se prozor Direct Printing Utility kada je PDF fajl dodat.

2. Izaberite uređaj.
3. Podesite uređaj.
4. Kliknite na **Print**. Napravljeni PDF fajl je poslat na uređaj.

Mac štampanje

Neke osobine možda neće biti dostupne zavisno o modelu ili opcijama. To znači da osobine nisu podržane.

Štampanje dokumenta

Kada štampate sa operativnim sistemom Mac, trebate da proverite postavke upravljačkog programa štampača u svakoj aplikaciji koju koristite. Da biste štampali na Mac računaru, pratite sledeće korake:

1. Otvorite dokumenat koji želite odštampati.
2. Otvorite meni **File** i kliknite na stavku **Page Setup** (**Document Setup** u pojedinim aplikacijama).
3. Izaberite veličinu papira, orijentaciju, razmeru i ostale opcije i uverite se da je izabran vaš uređaj. Kliknite na **OK**.
4. Otvorite meni **File** i kliknite na **Print**.
5. Izaberite broj kopija i navedite koje stranice želite da odštampate.
6. Kliknite na **Print**.

Funkcije štampanja

Promena postavki štampača

Kada koristite uređaj, možete da koristite napredne funkcije štampanja.

Otvorite neku aplikaciju i izaberite **Print** iz menija **File**. Ime uređaja, koje se pojavljuje u prozoru sa svojstvima štampača, može da se razlikuje zavisno o uređaju koji koristite. Sem naziva, sklop prozora sa svojstvima štampača je sličan sledećem.

Štampanje više stranica na jednom papiru

Možete da štampate više od jedne stranice na jednom listu papira. Ova osobina pruža štedljivi način štampanja nacrtnih kopija.

1. Otvorite neku aplikaciju i izaberite **Print** iz menija **File**.
2. Izaberite stavku **Layout** sa padajuće liste **Orientation**. U padajućoj listi **Pages per Sheet** izaberite broj stranica koji želite da odštampate na jednom listu papira.
3. Izaberite ostale opcije za korišćenje.
4. Kliknite na **Print**.

   Uređaj štampa izabrani broj stranica koje će odštampati na jednom listu papira.

Štampanje sa obe strane papira

Neke osobine možda neće biti dostupne zavisno o modelu ili opcijama. To znači da funkcije nisu podržane (pogledajte "Razne funkcije" na strani 11).

Pre dvostranog štampanja, odlučite na kojoj ivici ćete biti spajanje za završen dokument. Opcije spajanja su sledeće:

- **Long-Edge Binding:** Ova opcija predstavlja klasičan raspored pri koričenju knjiga.
- **Short-Edge Binding:** Ova opcija se najčešće koristi za kalendare.

1. Iz vaše Mac aplikacije izaberite **Print** iz menija **File**.
2. Izaberite stavku **Layout** sa padajuće liste **Orientation**.
3. Odaberite orijentaciju spajanja iz opcije **Two-Sided**.
4. Izaberite ostale opcije za korišćenje.
5. Kliknite **Print** i uređaj štampa na obe strane papira.

Ako štampate više od 2 primerka prvi primerak i drugi primerak može odštampati na istom listu papira. Izbegavajte štampu na obe strane papira kada štampate više od 1 primerak.

Funkcije štampanja

Korišćenje pomoći

Kliknite upitnik u donjem levom uglu prozora, a zatim kliknite na temu o kojoj želite da saznate više. Pojaviće se skočni prozor sa informacijama o osobini te opcije, koja je obezbeđena sa upravljačkog programa.

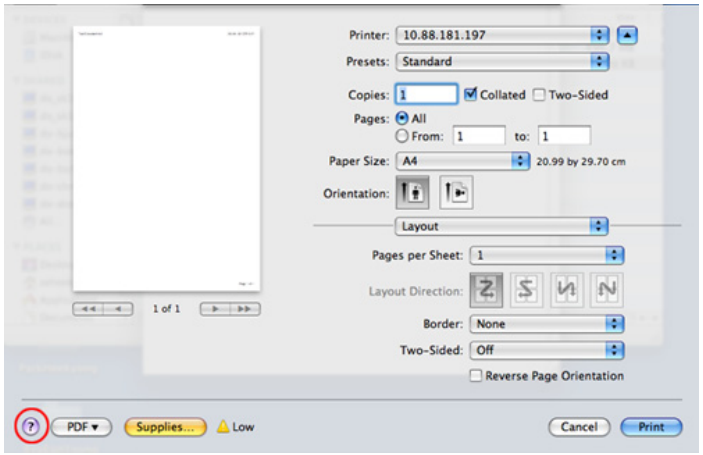

Štampanje na Linux računaru

Neke osobine možda neće biti dostupne zavisno o modelu ili opcijama. To znači da osobine nisu podržane.

Štampanje iz aplikacija

Postoji dosta Linux applikacija iz kojih možete da štampate pomoću sistema Common UNIX Printing System (CUPS). Na svom uređaju možete da štampate koristeći bilo koju takvu aplikaciju.

1. Otvorite dokumenat koji želite odštampati.
2. Otvorite meni **File** i kliknite na **Page Setup** (**Print Setup** u nekim aplikacijama).
3. Odaberite veličinu papira, orijentaciju i obratite pažnju da li je označen vaš uređaj. Kliknite na **Apply**.
4. Otvorite meni **File** i kliknite na **Print**.
5. Odaberite vaš uređaj za štampanje.
6. Izaberite broj kopija i navedite koje stranice želite da odštampate.

7 Promenite druge opcije štampanja u svakoj kartici, ako je potrebno.

8 Kliknite na **Print**.

Automatsko/ručno dvostrano štampanje možda neće biti dostupan zavisno o modelu. Takođe možete da koristite lpr sistem za štampanje ili druge aplikacije za štampanje neparnih/parnih stranica (videti "Osobine po modelu" na strani 8).

Štampanje datoteka

Možete da štampate tekstove, slike, pdf datoteke na uređaju pomoću standardnog CUPS načina, direktno iz komandne linije interfejsa. CUPS lp ili lpr alatka vam omogućava da to uradite. Možete da štampate ove datoteke koristeći dole dato određivanje formata.

"lp -d <naziv štampača> -o <opcija> <naziv datoteke>"

Molimo pogledajte lp ili lpr glavnu stranicu na vašem sistemu za više detalja.

Konfigurisanje svojstava štampača

Možete da promenite podrazumevane opcije štampanja ili vrstu veze pomoću programa za štampanje priloženog uz oper. sis.

1 Pokrenite program za štampanje (Idite na **System** > **Administration** > **Printing** ili izvršite komandu „**system-config-printer**“ u Terminalnom programu).

2 Odaberite vaš štampač i kliknite dva puta na njega.

3 Promenite podrazumevane opcije štampanja ili vrstu veze.

4 Kliknite na дугме **Apply**.

Unix štampanje

Neke osobine možda neće biti dostupne zavisno o modelu ili opcijama. To znači da funkcije nisu podržane (pogledajte "Osobine po modelu" na strani 8).

Nastavljanje štampanja

Nakon instaliranja štampača, odaberite bilo koji od slike, teksta, PS fajlova, kako biste mogli da štampate.

1. Izvršite komandu “**printui <file_name_to_print>**”.

   Na primer, ako štampate “**document1**”

   printui document1

   Ovo otvara UNIX drajver štampača **Print Job Manager** u kojem korisnici mogu da postavljaju razne opcije.

2. Odaberite štampač koji je već dodat.
3. Odaberite opcije štampanja iz prozora kao što je **Page Selection**.
4. Odaberite koliko primeraka vam je potrebno u meniju **Number of Copies**.

Kako biste iskoristili funkcije štampača koje vam nudi drajver, pritisnite opciju **Properties** .

5. Pritisnite **OK** da biste počeli štampanje.

Menjanje podešavanja uređaja

UNIX drajver štampača **Print Job Manager** u kojem korisnik može da postavi opcije štampača **Properties**.

Moguće je koristiti sledeće prečice: “H” za **Help**, “O” za **OK**, “A” za **Apply** i “C” za **Cancel**.

Kartica General

- **Paper Size:** Podešavanje veličine papira na A4, Letter, ili neku drugu veličinu koja vam treba.
- **Paper Type:** Odaberite vrstu papira. Dostupne opcije su **Printer Default**, **Plain**, i **Thick**.
- **Paper Source:** Odaberite odakle se papir uzima. Podrazumevano je **Auto Selection**.
- **Orientation:** Odaberite u kom pravcu se štampaju informacije na stranici.
- **Duplex:** Štampajte na obe strane da biste uštedeli na papiru.

Automatsko/ručno dvostrano štampanje možda neće biti dostupan zavisno o modelu. Takođe možete da koristite lpr sistem za štampanje ili druge aplikacije za štampanje neparnih/parnih stranica.

- **Multiple pages:** Štampanje više stranica na jednom listu papira.
- **Page Border:** Odaberite neki stil margine (npr., **Single-line hairline**, **Double-line hairline**)

Kartica Image

U ovoj kartici možete da promenite osvetljenje, rezoluciju, ili položaj slike u dokumentu.

Kartica Text

Postavite marginu slova, razmak, ili kolone teksta koji će biti štampan.

Kartica Margins

- **Use Margins:** Postavi margine za dokument. Podrazumevano podešavanje je da se margine ne koriste. Korisnik može da promeni podešavanja margine menjanjem vrednosti u odgovarajućim poljima. Podrazumevano je da ove vrednosti zavise o veličini izabrane stranice.
- **Unit:** Menjanje jedinica mere u tačke, inče ili centimetre.

Kartica Printer-Specific Settings

Odaberite razne opcije u menijima **JCL** i **General** da biste dobili željeno podešavanje. Ove opcije su specifične za štampač i zavise o PPD fajlu.

Funkcije skenera

- Za funkcije osnovnog skeniranja, pogledajte Osnovni vodiče (pogledajte "Osnovno skeniranje" na strani 83).
- Ova funkcija možda neće biti dostupna, u zavisnosti od modela ili opcionih servisa (pogledajte "Osobine po modelu" na strani 8).
- Maksimalna rezolucija koja može da se postigne zavisi od nekoliko faktora, uključujući brzinu računara, prostor na disku, momorija, veličina slike koja se skenira i parametri i njihova veličina u bitima. Dalje, u zavisnosti od vašeg sistema i onoga što štampate, možda nećete moći da skenirate pod nekim rezolucijama, posebno ako koristite dpi.

Osnovni metod skeniranja

Ova funkcija možda neće biti dostupna, u zavisnosti od modela ili opcionih servisa (pogledajte "Razne funkcije" na strani 11).

Možete da skenirate originale sa vašim uređajem preko USB kabla ili mreže. Sledeće metodologije se mogu koristiti za skeniranje vaših dokumenata:

- **Scan to PC:** Skenirajte originale iz kontrolnog panela. Zatim, skenirani podaci će biti zapamćeni u povezanim kompjuterima, u folderu **Moji dokumenti** (pogledajte "Osnovnoskeniranje" na strani 83).
- **TWAIN:** „TWAIN“ je jedna od aplikacija za podešavanje slike. Skeniranjem slike aktiviraće se odabrana aplikacija, omogućavajući vam da kontrolišete proces za skeniranje. Ova funkcija može da se koristi preko lokalne veze ili veze mreže (pogledajte "Skeniranje iz programa za montažu slika" na strani 340).
- **Samsung Easy Document Creator:** Možete da koristite ovaj program, kako biste skenirali slike ili dokumenta. **Preporučujemo opcije skeniranja sa programom Samsung Easy Document Creator koji je dostavljen na priloženom CD-u.**
  - Pogledajte "Koristeći Samsung Easy Document Creator" na strani 368.
- **WIA:** WIA stoji za uzimanje Windows slika. Kako biste koristili ovu funkciju, vaš kompjuter mora da bude direktno povezan na uređaj preko USB kabla (pogledajte "Skeniranje koristeći WiA drajver" na strani 340).
- **USB memorija:** Možete da skenirate dokument i sačuvate skeniranu sliku na USB uređaju.
- **Email:** Možete da pošaljete skeniranu sliku kao dodatak u email-u (pogledajte "Skeniranje na e-mail" na strani 337).
- **FTP/SMB:** Možete da skenirate sliku i da je unesete na FTP/SMB server (pogledajte "Skeniranje na FTP/SMB server" na strani 339).

Funkcije skenera

Podesite parametre skenera na kompjuteru

Ova funkcija možda neće biti dostupna, u zavisnosti od modela ili opcionih servisa (pogledajte "Osobine po modelu" na strani 8).

1. Otvorite **Samsung Easy Printer Manager** (pogledajte "Korišćenje programa Samsung Easy Printer Manager" na strani 369).
2. Selektujte odgovarajući uređaj iz **Printer List**.
3. Odaberite meni **Scan to PC Settings** .
4. Selektujte opciju koju želite.
   - **Scan Activation:** Determiniše da li je skeniranje na uređaju omogućeno ili nije.
   - **Basic** tab**:** Sadrži parametre koji su u vezi sa generalnim skeniranjem i parametrima uređaja.
   - **Image** tab**:** Sadrži parametre koji su u vezi sa menjanjem slike.
5. Pritisnite **Save** > **OK**.

Skeniranje sa uređaja koji je povezan na mrežu

Ova opcija nije dostupna kod uređaja koji ne podržavaju mrežni interfejs (videti "Osobine po modelu" na strani 8).

Budite sigurni da su drajveri za štampač instalirani na vašem kompjuteru koristeći softverski CD, zato što drajver za štampač uključuje program za skeniranje (pogledajte "Instaliranje drajvera lokalno" na strani 36).

1. Stavite dokument licem okrenut dole na staklo skenera ili ubacite dokumente licem okrenutim gore u kutiju dokumenta (pogledajte "Ubacivanje originala" na strani 69).
2. Selektujte (Skener) > **Scan To PC** > **Network PC** u kontrolnom panelu.

   Ili selektujte **Scan** > **Network PC** na ekranu.

Ako vam se pojavi poruka **Not Available** , proverite port priključak.

3. Selektujte vaš registrovan kompjuter **ID**, i unesite šifru **Password** ako je potrebno.

- **ID** je isti kao i identifikacioni broj registrovanog skenera za **Samsung Easy Printer Manager** > prebacite na napredni režim > **Scan to PC Settings**.
- **Password** je broj od 4 digitalna broja registrovane šifre za **Samsung Easy Printer Manager** > prebacite na napredni režim > **Scan to PC Settings**.

4 Selektujte opciju koju želite i pritisnite **OK**.

5 Skeniranje počinje

Skenirana slika je sačuvana u delu računara **C:\Korisnici\users name\Moji dokumenti**. Sačuvana fascikla može da se razlikuje, zavisno o operativnom sistemu i aplikacijama koje koristite.

Skeniranje na e-mail

Ova funkcija možda neće biti dostupna, u zavisnosti od modela ili opcionih servisa (pogledajte "Osobine po modelu" na strani 8).

Podesite e-mail nalog

1 Pristupite SyncThru™ Web Service (pogledajte "Korišćenje SyncThru™ Web Service" na strani 364).

2 Selektujte **Settings** > **Network Settings** i **Outgoing Mail Server(SMTP)**.

3 Unesite IP adresu u tačkastu decimalnu notaciju ili kao ime domaćina.

4 Unesite port broj servera, od 1 do 65535.

5 Proverite kutiju pored **SMTP Requires Authentication** kako biste mogli da zahtevate autentifikaciju.

6 Unesite korisničko ime i šifru SMTP servera.

7 Pritisnite **Apply**.

- Ako je autentifikacioni metod SMTP servera POP3 pre SMTP-a, stavite marku za proveru **SMTP Requires POP Before SMTP Authentication**.
- Unesite IP adresu i port broj.

Skeniranje i slanje e-maila

1 Stavite dokument licem okrenut dole na staklo skenera ili ubacite dokumente licem okrenutim gore u kutiju dokumenta (pogledajte "Ubacivanje originala" na strani 69).

2 Odaberite opciju (skeniranje) > **Scan to Email** u kontrolnom panelu.

Ili selektujte **Scan** > **Send Email** na ekranu.

3 Unesite ime za ulogovanje i šifru, ako ste se prijavili na SyncThru™ Web Service (pogledajte "Korišćenje SyncThru™ Web Service" na strani 364).

4 Unesite e-mail adresu pošiljaoca i primaoca.

Možete da pošaljete e-mail sebi, tako što ćete aktivirati opciju **Auto Send To Self** u **Settings** > **Scan** > **Scan To E-mail** na SyncThru™ Web Service.

5 Unesite subjekt e-mail i pritisnite **OK**.

6 Selektujte format fajla za skeniranje i pritisnite **OK**.

7 Unesite korisničko ime i šifru SMTP servera.

8 Uređaj će početi da skenira i zatim će poslati e-mail.

Funkcije skenera

Skeniranje na FTP/SMB server

Ova funkcija možda neće biti dostupna, u zavisnosti od modela ili opcionih servisa (pogledajte "Osobine po modelu" na strani 8).

Podesite FTP/SMB server

1. Pristupite SyncThru™ Web Service (pogledajte "Korišćenje SyncThru™ Web Service" na strani 364).
2. Selektujte **Address Book** > **Individual** > **Add**.
3. Proverite kutiju pored **Add FTP** ili **Add SMB**.
4. Unesite IP adresu u tačkastu decimalnu notaciju ili kao ime domaćina.
5. Unesite port broj servera, od 1 do 65535.
6. Proverite kutiju pored **Anonymous**, nakon čega će server dozvoliti pristup i neautorizovanim osobama.
7. Unesite ime za ulogovanje i šifru.
8. Unesite ime domena, ako se vaš server nalazi u određenom domenu, u drugom slučaju, samo unesite ime vašeg kompjutera koji je registrovan na SMB server.
9. Unesite ime foldera gde želite da sačuvate skeniranu sliku.

- Folder u koji želite da sačuvate skeniranu sliku mora da bude u sistemu.
- Ono što je u folderu mora da bude podešeno da može da se deli.
- Vaše korisničko ime bi trebalo da može da čita folder i da piše u njemu.

10. Pritisnite **Apply**.

Skeniranje i slanje na FTP/SMB server

1. Budite sigurni da je vaš uređaj konektovan na mrežu.
2. Stavite dokument licem okrenut dole na staklo skenera ili ubacite dokumente licem okrenutim gore u kutiju dokumenta (pogledajte "Ubacivanje originala" na strani 69).
3. Selektujte opciju (skeniranje) > **Scan to SMB** ili **Scan to FTP** u kontrolnom panelu.

   Ili selektujte **Scan** > **SMB** ili **FTP** na ekranu.
4. Selektujte server i format skeniranja koji želite.
5. Uređaj će početi sa skeniranje i nakon toga će poslati skeniranu sliku na određen server.

Funkcije skenera

Skeniranje iz programa za montažu slika

Možete da skenirate i pošaljete dokumente u softvere za montažu slike, kao što je „Adobe Photoshop“, ako se softver slaže sa „TWAIN“-om. Pratite sledeće korake dole kako biste skenirali sa TWAIN softverom:

1. Pazite da je uređaj povezan sa računarom i uključen.
2. Stavite dokument licem okrenut dole na staklo skenera ili ubacite dokumente licem okrenutim gore u kutiju dokumenta (pogledajte "Ubacivanje originala" na strani 69).
3. Otvorite aplikaciju, kao što je Adobe Photoshop.
4. Kliknite **Datoteka** > **Izvoz**, i odaberite uređaj za skeniranje.
5. Postavite opcije za skeniranje.
6. Skenirajte i sačuvajte vašu skeniranu sliku.

Skeniranje koristeći WiA drajver

Vaš uređaj podržava Windows Image Acquisition (WIA) drajver za skeniranje slika. WIA je jedan od standardnih komponenti odobrenih od strane Microsoft Windows 7 i radi sa digitalnim kamerama i skenerima. Suprotno TWAIN drajveru, WIA drajver vam dopušta da skenirate i lako podesite slike bez korišćenja nekog dodatnog softvera.

WIA drajver radi jedino na Windows operativnom sistemu sa USB portom.

1. Pazite da je uređaj povezan sa računarom i uključen.
2. Stavite dokument licem okrenut dole na staklo skenera ili ubacite dokumente licem okrenutim gore u kutiju dokumenta (pogledajte "Ubacivanje originala" na strani 69).
3. Kliknite **Početak** > **Kontrolna tabla** > **Hardver i zvuk** > **Uređaji i štampači**.
4. Desni klik na ikonu za drajvere uređaja u **Štampači i faks uređaji** > **početi skeniranje**.
5. **Novo skeniranje** je aplikacija koja će se pojaviti.
6. Izaberite vaše skeniranje i kliknite na **pregled** kako biste videli koje preference mogu da utiču na sliku.
7. Skenirajte i sačuvajte vašu skeniranu sliku.

Funkcije skenera

Skeniranje Samsung Easy Document Creator

Samsung Easy Document Creator je aplikacija koja korisnicima pomaže da skeniraju, sastave i sačuvaju dokumente u više formata, uključujući i .epub format.

- Dostupan samo za korisnike Windows operativnog sistema.
- Windows XP i Internet Explorer 6.0 ili noviji je minimalni zahtev za Samsung Easy Document Creator.
- Samsung Easy Document Creator se automatski instalira kada instalirate softver uređaja (videti "Koristeći Samsung Easy Document Creator" na strani 368).

1. Stavite dokument licem okrenut dole na staklo skenera ili ubacite dokumente licem okrenutim gore u kutiju dokumenta (pogledajte "Ubacivanje originala" na strani 69).
2. Iz menija **Početak** odaberite **Programi** ili **Svi programi**.
3. Kliknite **Samsung Printers**, i pokrenite Samsung Easy Document Creator.

   Kliknite na **Scan** ( ) sa početnog ekrana.
4. Odaberite vrstu skeniranja omiljenih, a zatim kliknite na **Start**.
5. Podesite sliku (**Scan Settings** i **More Options**).
6. Kliknite na **Scan** da skenirate konačnu sliku ili **Prescan** da je ponovo pogledate.
7. Odaberite **Save to Location**, **Send to E-mail**, ili **Send to SNS**.
8. Kliknite na **Save** (čuvanje skeniranja), **Send** (slanje skeniranje putem e-maila), ili **Share** (ubacivanje).

Ako postoji mesto na staklu dokumenta, više od jednog dokumenta može da se skenira u isto vreme. Koristite alat da napravite višestruki odabir oblasti.

Funkcije skenera

mac skeniranje

Skeniranje sa USB povezanog uređaja

1. Pazite da je uređaj povezan sa računarom i uključen.
2. Stavite dokument licem okrenut dole na staklo skenera ili ubacite dokumente licem okrenutim gore u kutiju dokumenta (pogledajte "Ubacivanje originala" na strani 69).
3. Počnite **Applications** i kliknite **Image Capture**.

Ako se pojavi poruka **No Image Capture device connected** , izvucite USB kabl i ponovo ga povežite. Ako se problem nastavi, idite na **Image Capture** pomoć.

4. Selektujte opciju koju želite.
5. Skenirajte i sačuvajte vašu skeniranu sliku.

U slučaju da skeniranje ne funkcioniše u okviru **Image Capture**, nadogradite Mac OS na najnoviju verziju. **Image Capture** radi pravilno u Mac operativnom sistemu verzije 10.4.7 ili novija.

Skeniranje sa uređaja koji je povezan na mrežu

Samo mrežni ili bežični modeli (pogledajte "Osobine po modelu" na strani 8).

1. Budite sigurni da je vaš uređaj konektovan na mrežu.
2. Stavite dokument licem okrenut dole na staklo skenera ili ubacite dokumente licem okrenutim gore u kutiju dokumenta (pogledajte "Ubacivanje originala" na strani 69).
3. Pokrenite **Applications** i kliknite na **Image Capture**.
4. U vezi sa operativnim sistemom, pratite sledeće korake dole:
   - Za 10.4
     - Kliknite **Devices** > **Browse Devices** u Menu baru.
     - Selektujte vaš uređaj u opciji TWAIN uređaji. Budite sigurni da boks **Use TWAIN software** obeležen.
     - Kliknite na **Connect**.

       Ako se pojavi poruka sa upozorenjem, kliknite na **Change Port..** kako biste promenili i izabrali port, ili ako se pojavi TWAIN UI, kliknite na **Change Port..** iz taba **Preference** i odaberite novi port.

- Za 10.5
  - Kliknite **Devices** > **Browse Devices** u Menu baru.
  - Budite sigurni da je **Connected** kutija za provere proverena iako je vaš uređaj u **Bonjour Devices**.
  - Ako želite da skenirate koristeći TWAIN, pogledajte Mac operativni sistem 10.4, korak gore.
- Za 10.6 - 10.9, selektujte vaš uređaj dole pod **SHARED**.

5 Postavite opcije za skeniranje u ovom programu.

6 Skenirajte i sačuvajte vašu skeniranu sliku.

- Ako skeniranje ne radi u Image Capture, nadogradite vaš Mac operativni sistem na najnoviju verziju. Image Capture ispravno radi u Mac operativnom sistemu 10.4.7 ili noviji.
- Za više informacija, pogledajte **Image Capture** pomoć.
- Takođe možete da skenirate koristeći TWAIN softver, kao što je Adobe Photoshop.
- Možete da skenirate pomoću Samsung Scan Assistant softvera. Otvorite fasciklu **Applications** > zatim fasciklu **Samsung** > **Samsung Scan Assistant**.

Linux skeniranje

1 Pazite da je uređaj povezan sa računarom i uključen.

2 Pokrenite aplikaciju skeniranja kao što je **xsane** ili jednostavno-skeniranje (Ako nije instalirana, instalirajte je ručno da biste koristili funkcije skeniranja. Na primer možete da koristite „yum install xsane“ za sisteme rpm paketa i „apt-get install xsane“ za sisteme deb paketa za instalaciju xsane-a).

3 Odaberite vaš uređaj sa liste i podesite opcije skeniranja za primenu.

4 Kliknite dugme **Scan**.

Funkcije faksa

- Za funkcije osnovnog skeniranja, pogledajte Osnovni vodiče (pogledajte "Osnovno faksiranje" na strani 84).
- Ova funkcija ne može da se primeni za CLX-419xN/CLX-626xND (pogledajte "Prikaz kontrolne table" na strani 30).

Automatsko ponovno biranje

Kada je broj koji okrećete zauzet ili se niko ne javlja dok šaljete faks, uređaj će automatski ponovo okretati željeni broj. Vreme ponovnog biranja zavisi od fabričkih parametara uređaja u zemlji u kojoj se nalazite.

Kada ekran pokaže **Retry Redial?**, pritisnite dugme (**Start**) kako biste ponovo okrenuli broj bez čekanja. Ako želite da otkažete automatsko ponovno biranje, pritisnite dugme (**Stop** ili **Stop/Clear**) .

Možete promeniti vremenski interval između ponovnog biranja broja i broja pokušaja biranja.

1. Pritisnite opciju (faks) > (**Menu**) > **Fax Setup** > **Sending** u kontrolnom panelu.
2. Odaberite opciju **Redial Times** ili **Redial Term** koju želite.
3. Selektujte opciju koju želite.

Ponovno biranje broja faksa

1. Pritisnite dugme (**Redial/Pause**) u kontrolnom panelu.
2. Izaberite željeni broj faksa.

   Prikazano je deset poslednjih brojeva poslatih faksova sa deset primljenih identifikacionih brojeva pozivača.
3. Kada je original ubačen u unos dokumenata, uređaj će automatski započeti proces slanja istog.

   Ako je original stavljen u skener, selektujte **Yes** kako biste dodali sledeću stranicu. Unesite sledeći original i pritisnite **OK**. Kada ste završili, selektujte **No** kada se pojavi opcija **Another Page?**.

Funkcije faksa

Potvrda slanja

Kada je poslednja stranica vašeg originala uspešno poslana, uređaj će početi da treperi i vratiće se spreman režim rada.

Ako nešto krene kako ne treba dok šaljete faks, poruka sa greškom će se pojaviti na ekranu. Ako primite poruku sa greškom, pritisnite (**Stop** ili **Stop/Clear**) kako biste izbrisali poruku i zatim pokušajte da ponovo pošaljete faks.

Možete da postavite vaš uređaj da automatski štampa izveštaj o potvrdi slanja svaki put kada je slanje faksa završeno. Pritisnite opciju (faks) > (**Menu**) > **Fax Setup** > **Sending** > **Fax Confirmation** u kontrolnom panelu.

Slanje faksa u kompjuteru

- Ova funkcija možda neće biti dostupna, u zavisnosti od modela ili opcionih servisa (pogledajte "Osobine po modelu" na strani 8).

Možete da pošaljete faks sa vašeg kompjutera bez da idete do uređaja.

Kako biste poslali faks sa vašeg kompjutera, program **Samsung Network PC Fax** mora da bude instaliran. Ovaj program će biti instaliran kada instalirate drajvere za štampač.

1. Otvorite dokument koji želite da pošaljete.
2. Izaberite **Štampanje** iz menija **Datoteka**.

   Pojaviće se prozor **Štampanje**. To može da izgleda malo drugačije, u zavisnosti od vaše aplikacije.
3. Selektujte **Samsung Network PC Fax** iz prozora **Štampanje**.
4. Kliknite **Štampanje** ili **U redu**.
5. Unesite broj primaoca i selektujte opciju

Selektujte meni **Help** ili kliknite dugme ? iz windowsa i odaberite bilo koju opciju o kojoj želite da saznate više.

6. Kliknite **Send**.

Odlaganje slanja faksa

Možete da postavite vaš uređaj, kako bi ovaj mogao da pošalje faks kasnije, u slučaju da niste tu. Ne možete poslati faks u boji, ako koristite ovu funkciju.

1 Stavite jedan dokument na staklo okrenut glavom prema dole ili unesite dokumente licem ogrenuti gore u deo gde se unose dokumenti.

2 Pritisnite (faks) u kontrolnom panelu.

3 Podesite rezoluciju i mračnost kako bi odgovarali potrebama vašeg faksa.

4 Pritisnite (**Menu**) > **Fax Feature** > **Delay Send** u kontrolnom panelu.

Ili selektujte **Fax** > **Delayed Send** na ekranu.

5 Unesite broj uređaja koji prima faks i pritisnite **OK**.

6 Ekran vas pita da uneseti drugi broj faksa kako bi poslao dokument.

7 Ako želite da unesete više brojeva faksa, pritisnite **OK** kada zasvetli **Yes** i ponovite peti korak.

- Možete da unesete do 10 različitih destinacija.
- Jednom kada uneseti grupni broj za biranje, više ne možete da unosite druge brojeve.

8 Unesite nazim posla i vreme.

Ako unesete vreme koje je pre trenutnog vremena, faks će biti poslat u vreme sledećeg dana.

9 Original je skeniran unutar memorije pre slanja.

Uređaj će se vratiti u spreman režim rada. Ekran vas podseća da ste u ovom režimu rada i da je postavljeno odlaganje slanja faksa.

Možete da proverite listu zakasnelih poslova faksiranja.

Pritisnite (**Menu**) > **System Setup** > **Report** > **Fax Scheduled Jobs** u kontrolnom panelu.

Otkazivanje posla za primljen faks

1 Pritisnite opciju (faks) > (**Menu**) > **Fax Feature** > **Cancel Job** u kontrolnom panelu.

2 Odaberite posao za faks koji želite i pritisnite **OK**.

3 Pritisnite **OK** kada zasvetli **Yes**.

Odabrani faks je izbrisan iz memorije.

4 Pritisnite dugme (**Stop/Clear**)kako biste se vratili u spreman režim rada.

Prosleđivanje poslanog faksa na drugu destinaciju

Možete da postavite uređaj da prosledi primljen ili poslan faks na drugu destinaciju preko faksa, e-maila ili servera. Ako niste trenutno u kancelariji, ali treba da primite faks, ova funkcija će vam sigurno biti od koristi.

- Kada prosleđujete faks preko email-a, prvo morate da postavite server i IP adresu za mail u SyncThru™ Web Service (pogledajte "Korišćenje SyncThru™ Web Service" na strani 364).
- Ako ste poslali ili primili faks u boji, podatak će biti prosleđen u sivoj skali.

1 Stavite jedan dokument na staklo okrenut glavom prema dole ili unesite dokumente licem ogrenuti gore u deo gde se unose dokumenti.

2 Pritisnite (faks) > (**Menu**) > **Fax Feature** > **Send Forward** > **Forward to Fax**, **Forward to Email** or **Forward to Server** u kontrolnom panelu.

Ili odaberite **Setup** > **Machine Setup** > **Next** > **Fax Setup** > **Send Forward** > **Forward to Fax**, **Forward to Email** or **Forward to Server** u kontrolnom panelu.

Forward opcije možda neće biti dostupne, u zavisnosti od modela ili opcionih servisa (pogledajte "Razne funkcije" na strani 11).

3 Unesite broj faksa destinacije, e-mail adresu ili server adresu i pritisnite **OK**.

4 Pritisnite dugme (**Stop/Clear**) ili početnu( ) ikonu, kako biste se vratili u spreman režim rada.

skoro poslani faksovi će biti prosleđeni navedenom faks uređaju.

Funkcije faksa

Prosleđivanje primljenog faksa

Možete da postavite uređaj da prosledi primljen ili poslan faks na drugu destinaciju preko faksa, e-maila ili servera. Ako niste trenutno u kancelariji, ali treba da primite faks, ova funkcija će vam sigurno biti od koristi.

Ako ste poslali ili primili faks u boji, podatak će biti prosleđen u sivoj skali.

1 Pritisnite (faks) > (**Menu**) > **Fax Feature** > **Receive Forward** > **Forward to Fax**, **Forward to PC**, **Forward to Email** or **Forward to Server** u kontrolnom panelu.

Ili odaberite **Setup** > **Machine Setup** > **Next** > **Fax Setup** > **Receive Forward** > **Forward to Fax**, **Forward to PC**, **Forward to Email** or **Forward to Server** u kontrolnom panelu.

- **Forward** opcije možda neće biti dostupne, u zavisnosti od modela ili opcionih servisa (pogledajte "Razne funkcije" na strani 11).
- Da podesite uređaj da odštampa faks kada je prosleđivanje faksa završeno, selektujte opciju **Forward&Print**.

2 Unesite broj faksa destinacije, e-mail adresu ili server adresu i pritisnite **OK**.

3 Unesite početno vreme i vreme završetka, i zatim pritisnite dugme **OK**.

4 Pritisnite dugme (**Stop/Clear**) ili početnu( ) ikonu, kako biste se vratili u spreman režim rada.

skoro poslani faksovi će biti prosleđeni navedenom faks uređaju.

Funkcije faksa

Slanja faksa na obe stranice papira

- Ovo je dostupno jedino kada ubacite originale unutar faksa.
- Neki meniji se možda neće pojavljivati na svim modelima. U tom slučaju se to ne primenjuje na vaš uređaj.
- Ova funkcija možda neće biti dostupna, u zavisnosti od modela ili opcionih servisa (pogledajte "Osobine po modelu" na strani 8).

1 Stavite jedan dokument na staklo okrenut glavom prema dole ili unesite dokumente licem ogrenuti gore u deo gde se unose dokumenti.

2 Pritisnite (faks) > **Fax Feature** > **Duplex** u kontrolnom panelu.

Ili selektujte **Fax** > selektujte meni koji želite > selektujte opciju **Duplex** iz pod menija > na ekranu.

- **1 Side:** Za originale koji su odštampani samo na jednoj strani.
- **2 Side:** Za originale koji su odštampani samo na obe strane.
- **2 Sided Rotated:** Za originale koji su odštampani samo na obe strane, ali je naličije rotirano za 180°.

Ako želite da koriste navedene usluge **2 Sided** i **2 Sided, Rotated**, unesite original na DADF. Ako mašina ne može da detektuje original na DADF-u, ona će automatski da pređe na opciju **1 Sided**.

3 Pritisnite **OK**.

Primanja feksa na kompjuter

- Ova funkcija možda neće biti dostupna, u zavisnosti od modela ili opcionih servisa (pogledajte "Osobine po modelu" na strani 8).
- Kako biste koristili ovu funkciju, postavite opciju u kontrolnom panelu:

  Pritisnite opciju (faks) > (**Menu**) > **Fax Feature** > **Receive Forward** > **Forward to PC** > **Forward** u kontrolnom panelu.
  Ili selektujte **Setup** > **Machine Setup** > **Next** > **Fax Setup** > **Receive Forward** > **Forward to PC** > **Forward** na ekranu.

1 Otvorite Samsung Easy Printer Manager.

2 Selektujte odgovarajući uređaj iz **Printer List**.

3 Selektujte meni **Fax to PC Settings** .

4 Koristite funkciju za omogućavanje prijema faksa sa uređaja, **Enable Fax Receiving from Device** , kako biste promenili faks parametre.

- **Image Type:** Konvertujte format primljenog faksa u PDF ili TIFF.
- **Save Location:** Selektujte lokaciju gde želite da konvertovani fajlovi budu sačuvani.
- **Prefix:** Izaberite prefiks.

- **Print received fax:** Podesite štampanje podataka o primljenom faksu nakon primanja faksa.
- **Notify me when complete:** Treba da se podesi kako bi pokazivao prozor sa porukom da je faks primljen.
- **Open with default application:** Nakon primanja faksa, otvorite ga sa predodređenom aplikacijom.
- **None:** nakon primanja faksa, uređaj ne obaveštava korisnika ili otvara aplikaciju.

5 Pritisnite **Save** > **OK**.

Menjanje režima za prijem

1 Pritisnite opciju (faks) > (**Menu**) > **Fax Setup** > **Receiving** > **Receive Mode** u kontrolnom panelu.

Ili selektujte **Setup** > **Machine Setup** > **Next** > **Default Setting** > **Fax Default** > **Common** > **Receive Mode** na ekranu.

2 Selektujte opciju koju želite.

- **Fax:** Odgovarajući na dolazeći faks poziv, automatski ide u režim faksa za prijem.
- **Tel:** Primite faks pritiskom na (**On Hook Dial**) i zatim na dugme (**Start**).
- **Ans/Fax:** Ovo je za kada je automatska sekretarica spojena sa vašim uređajem. Vaš uređaj odgovara na dolazeći poziv i onaj koji zove može slobodno da ostavi poruku na sekretarici. Ako faks uređaj čuje ton za faks na liniji, uređaj će se automatski prebaciti na faks režim da bi mogao da primi faks.

Ako želite da koristite režim **Ans/Fax** , prikačite sekretaricu na EXT utikač koji se nalazi na zadnjoj strani uređaja.

- **DRPD:** Možete da primite poziv koristeći funkciju Distinctive Ring Pattern Detection (DRPD), koja služi za detektovanje poziva. Distinctive ring je usluga telefonske kompanije koja omogućava korisnicima da koriste jednu telefonsku liniju kako bi odgovorili na nekoliko različitih telefonskih brojeva. Za više detalja, pogledajte "Primanje faksova koristeći DRPD režim" na strani 352.

Dostupnost ovog parametra zavisi isključivo od zemlje u kojoj se nalazite.

3 Pritisnite **OK**.

4 Pritisnite dugme (**Stop/Clear**) ili početnu( ) ikonu, kako biste se vratili u spreman režim rada.

Funkcije faksa

Ručno primanje u telefonskom režimu

Možete da primite faks poziv pritiskom na dugme (**On Hook Dial**) i zatim pritiskom na (**Start**) kada čujete ton za faks. Ako vaš uređaj ima slušalice, možete da odgovorite na poziv koristeći slušalice (pogledajte "Osobine po modelu" na strani 8).

Primanje u faks režimu/režimu kada uređaj daje odgovor

Da biste koristili ovaj režim, morate da nakačite sekretaricu za EXT utikač, koji se nalazi na zadnjoj strani uređaja. Ako onaj koji zove ostavi poruku, sekretarica će zapamtiti njegovu poruku. Ako vaš uređaj detektuje ton za faks na liniji, to automatski pokreće uređaj da primi faks.

- Ako ste podesili vaš uređaj na ovaj režim i vaša sekretarica je isključena ili nije prikačena za EXT utikač, vaš uređaj automatski sam prelazi na faks režim nakon određenog broja zvonjenja.
- Ako sekretarica ima određeno zvono za korisnika, ona podešava uređaj da odgovori na dolazeće pozive kroz jedno zvono.
- Ako je uređaj u telefonskom režimu, diskonektovana ili ugašena sekretarica sa faks uređajem. U drugom smislu rečeno, odlazeća poruka iz sekretarice će prekinuti vaš razgovor preko telefona.

Primanje faksova sa lokalnog telefona

Kada koristite lokalni telefon koji je priključen u EXT utikač, možete da primite faks od nekoga sa kime trenutno pričate na lokalnom telefonu, bez da idete do faks uređaja.

Kada primite poziv na lokalan telefon i čujete tonove za faks, pritisnite ***9*** na lokalnom telefonu. Uređaj će primiti faks.

9 je daljinski kod za prijem podešen fabrički. Prva i poslednja zvezdicu su fiksirane, ali možete da promenite srednji broj u bilo šta što želite.

Dok pričate preko telefona koji je prikačen za EXT utikač, funkcije skeniranja i kopiranja nisu dostupne.

Primanje faksova koristeći DRPD režim

Dostupnost ovog parametra zavisi isključivo od zemlje u kojoj se nalazite. Distinctive ring je usluga telefonske kompanije koja omogućava korisnicima da koriste jednu telefonsku liniju kako bi odgovorili na nekoliko različitih telefonskih brojeva. Ova funkcija se vrlo često koristi od strane sekretarica, koje odgovaraju na pozive mnogih različitih klijenata i treba da znaju ko je vlasnik broja koji zove, kako bi mogle da pravilno odgovore na poziv.

Dostupnost ovog parametra zavisi isključivo od zemlje u kojoj se nalazite.

1 Selektujte opciju (faks) > (**Menu**) > **Fax Setup** > **Receiving** > **Receive Mode** > **DRPD** u kontrolnom panelu.

Ili selektujte **Setup** > **Machine Setup** > **Next** > **Default Setting** > **Fax Default** > **Common** > **Receive Mode** > **DRPD** na ekranu.

2 Zove vaš faks broj sa drugog telefona.

3 Kada vaš uređaj počne da zvoni, nemojte odgovarati na poziv. Uređaju je potrebno nekoliko poziva da bi naučio šablon.

Kada uređaj završi sa učenjem, ekran će vam pokazati da je podešavanje završeno **Completed DRPD Setup**. Ako DRPD podešavanje ne uspe, pokazaće se greška **Error DRPD Ring**.

4 Pritisnite **OK** kada se DRPD pojavi i započnite ponovo drugi korak.

- DRPD mora da bude ponovo podešen, ako ste potpisali vaš broj faks ili je uređaj konektovan za drugu telefonsku liniju.
- Kada završite sa podešavanjem DRPD-a, pozovite ponovo vaš broj faksa kako biste potvrdili da uređaj odgovara sa tonom za faks. Zatim, imajte postavljen poziv za drugi potpisani broj na istoj liniji kako biste bili sigurni da je poziv prosleđen lokalnom telefonu ili sekretarici koja je uključena u EXT utikač.

Funkcije faksa

Primanje u sigurnosnom režimu za prijem

Ova funkcija možda neće biti dostupna, u zavisnosti od modela ili opcionih servisa (pogledajte "Osobine po modelu" na strani 8).

Možda budete trebali da sprečite da vaši primljeni faksovi budu zloupotrebljeni od strane neautorizovanih ljudi. Pređite u sigurnosni režim za prijem, i na taj način svi dolazeći faksovi idu direktno u memoriju. Dolazeće faksove možete odštampati ako unesete vašu šifru.

Ako želite da koristite siguran režim prijema, aktivirajte meni iz (faks) > (**Menu**) > **Fax Feature** > **Secure Receive** > **On** u kontrolnom panelu.

Ili selektujte **Setup** > **Machine Setup** > **Next** > **Fax Setup** > **Secure Receive** na ekranu.

Štampanje primljenih faksova

1. Selektujte opciju (faks) > (**Menu**) > **Fax Feature** > **Secure Receive** > **Print** u kontrolnom panelu.

   Ili selektujte **Setup** > **Machine Setup** > **Next** > **Fax Setup** > **Secure Receive** > **Print** na ekranu.

2. Unesite četvorocifrenu šifru i pritisnite **OK**.

3. Uređaj će štampati sve faksove iz memorije.

Funkcije faksa

Štampanje faksova na obe strane papire

- Neki meniji se možda neće pojavljivati na svim modelima. U tom slučaju se to ne primenjuje na vaš uređaj.
- Ova funkcija možda neće biti dostupna, u zavisnosti od modela ili opcionih servisa (pogledajte "Osobine po modelu" na strani 8).

1 Stavite jedan dokument na staklo okrenut glavom prema dole ili unesite dokumente licem ogrenuti gore u deo gde se unose dokumenti.

2 Pritisnite opciju (faks) > (**Menu**) > **Fax Setup** > **Receiving** > **Duplex Print** u kontrolnom panelu.

- **Off:** Štampa u normalnom režimu.
- **Long Edge:** Štampa stranice da bi se mogle čitati kao knjiga.

- **Short Edge:** Štampa stranice preklapanjem da bi se mogle čitati kao notes.

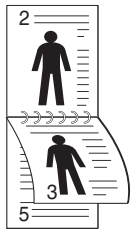

3 Pritisnite **OK**.

4 Pritisnite dugme (**Stop/Clear**)kako biste se vratili u spreman režim rada.

Primanje faksova u memoriju

Kako je vaš uređaj multi funkcionalan, on može da primi faksove dok vi kopirate ili štampate. Ako primite faks dok kopirate ili štampate, vaš uređaj automatski čuva dolazeće faksove u memoriji. Zatim, kada završite sa kopiranjem ili štampanjem, uređaj će automatski odštampati faks.

Ako je faks primljen i odštampan, drugi poslovi kopiranja i štampanja se ne mogu obaviti u isto vreme.

Korišćenje funkcija zajedničkog foldera

Ova funkcija vam dopušta da koristite memoriju uređaja kao zajednički folder. Prednost ove funkcije je u tome da vi možete, kada vam to odgovara, da koristite zajednički folder kroz vaš kompjuter prozor.

- Ova funkcija možda neće biti dostupna, u zavisnosti od modela ili opcionih servisa (pogledajte "Osobine po modelu" na strani 8).
- Možete da koristite ovu funkciju u modelima koji imaju uređaj sa velikom memorijom na čvrstom disku (pogledajte "Razne funkcije" na strani 11).
- Administrator može da postavi identifikacioni broj i šifru kako bi smanjio korisnički pristup i takođe postavio maksimalan broj simultanih korisnika.

Kreirajte zajednički folder

1. Otvorite prozor Windows Explorer u vašem kompjuteru.
2. Unesite štampačevu **\\[ip adresu]** (na primer: \\169.254.133.42) u polje za adresu i pritisnite Enter ili kliknite na **Ići**.
3. Kreirajte novi folder pod **nfsroot** direktorijumu.

Koristeći zajednički folder

Možete da koristite zajednički folder u istom smislu kao i normalan kompjuter. Kreirajte, montirajte i obrišite folder ili fajl kao normalan Windows folder. Takođe, u zajednički folder. možete da stavite skenirane podatke. Možete direktno da štampate fajlove koji se nalaze u zajedničkom folderu. Možete da štampate TIFF, JPEG i PRN fajlove.

Koristeći opcione funkcije uređaja

- CLX-626x series samo.
- Neke osobine možda neće biti dostupne zavisno o modelu ili opcijama. To znači da funkcije nisu podržane (pogledajte "Razne funkcije" na strani 11).

Sa drajvera štampača

Nakon instaliranja opcionog uređaja, možete koristiti napredne funkcije kao što su provera posla i štampanje privatnog posla u prozoru **Štampanje** . Proverite opciju za hard disk (HDD) ili RAM disk za skladištenje podataka u opcijama uređaja **Device Options**, a zatim možete da odaberete nekoliko funkcija iz režima za štampanje **Print Mode** (pogledajte "Podesiti Device Options" na strani 111).

1 Odprite dokument, ki ga želite natisniti.

2 Izberite **Štampanje** v meniju **Datoteka**. Pojaviće se prozor **Štampanje**.

3 Odaberite vaš drajver za štampač sa liste **Izbor štampača** .

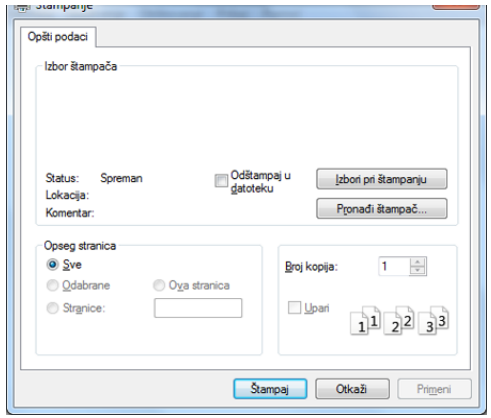

4 Kliknite na **Svojstva** ili **Željene postavke**.

5 Kliknite na svaku pločicu, i onda odaberite **Print Mode**.

6 Selektujte opciju koju želite (pogledajte "Objašnjenje specijalnih funkcija štampača" na strani 320).

7 Odaberite **OK**.

Koristeći opcione funkcije uređaja

Sa kontrolne table

Ako vaš uređaj ima opcionu memoriju ili opcioni hard disk, možete da koristite ove funkcije preko dugmeta (**Menu**) > **System Setup** > **Job Manage**.

Neki meniji se možda neće pojavljivati na svim modelima. U tom slučaju se to ne primenjuje na vaš uređaj.

- **Active Job:** Svi zadaci štampanja koji čekaju na štampanje će biti smešteni na spisak čekanja kako bi bili poslati na štampač. Možete da poništite zadatak u spisku čekanja, ili da ga stavite na ranije mesto.
- **Secured Job:** Možete da odšampate ili izbrišete siguran posao. Prikazuje listu sigurnih poslova koje je korisnik postavio u drajveru štampača. Treba da unesete ime korisnika i njegovu šifru kako biste postavili u drajver štampača.
- **Stored Job:** Možete da odšampate ili izbrišete sačuvani zadatak.
- **File Policy:** Možete izabrati politiku datoteke za generisanje imena datoteke pre nego što nastavite sa posla preko opcionu memoriju. Ako opciona memorija već ima isto ime kao i ono kada ste uneli novo ime datoteke, možete da ga preimenujete ili zamenite.

5. Korisne alatke za upravljanje

U ovom poglavlju opisane su upravljačke alatke uz koje možete iskoristiti svoj uređaj u potpunosti.

- Pristupanje alatkama za upravljanje. 359
- Easy Capture Manager 360
- Samsung Easy Color Manager 361
- Samsung AnyWeb Print 362
- Easy Eco Driver 363
- Korišćenje SyncThru™ Web Service 364
- Koristeći Samsung Easy Document Creator 368
- Korišćenje programa Samsung Easy Printer Manager 369
- Korišćenje programa Samsung Printer Status 372
- Korišćenje Samsung Printer Experience 374

Pristupanje alatkama za upravljanje.

Samsung pruža niz alatki za upravljanje za Samsung štampače.

1. Pazite da je uređaj povezan sa računarom i uključen.
2. Iz menija **Početak**, odaberite **Programi** ili **Svi programi**.
   - Za „Windows 8“, iz **Charms(Dugmad)**, odaberite **Pretraži** > **Apps(Aplikacija)**.
3. Pronađite **Samsung Printers**.
4. Pod **Samsung Printers**, možete da vidite instalirane alatke za upravljanje.
5. Kliknite na alatku za upravljanje koju želite da koristite.

- Nakon instaliranja upravljačkog programa, možete da pristupite nekim alatkama za upravljanje direktno sa menija **Početak** > **Programi** ili **Svi programi**.
- Za „Windows 8“, nakon instaliranja upravljačkog programa, možete da nekim alatkama za upravljanje sa **Početak** ekrana klikom na odgovarajuću pločicu.

Easy Capture Manager

- Dostupan samo za korisnike operativnih sistema Windows.
- Ova funkcija možda neće biti dostupna, u zavisnosti od modela ili opcionih servisa (pogledajte "Softver" na strani 9).

Uhvatite vaš ekran i lansirajte Menadžera za jednostavno hvatanje jednostavnim pritiskanjem ekran za štampanje. Sada možete da lako odštampate sliku ekrana u snimljenom ili uređenom stanju.

Samsung Easy Color Manager

Samsung Easy Color Manager pomaže korisnicima da urade fina podešavanja sa 6 tona boja i druga svojstva, kao što su osvetljenost, kontrast i zasićenje. Promene u tonu boje mogu da se zapamte kao profil i mogu se dalje koristiti iz drajvera ili unutrašnjeg dela mašine.

- Dostupan samo za korisnike operativnih sistema Windows i Mac.
- Ova funkcija možda neće biti dostupna, u zavisnosti od modela ili opcionih servisa (pogledajte "Softver" na strani 9).

Pomaže korisnicima Samsung laserskog štampača u boji da podese boju kako oni žele.

Preuzmite softver sa Samsung internet stranice, a zatim ga otpakujte i instalirajte: (http://www.samsung.com > pronađite vaš proizvod > pomoć ili преузимања).

Samsung AnyWeb Print

- Dostupan samo za korisnike operativnih sistema Windows.
- Ova funkcija možda neće biti dostupna, u zavisnosti od modela ili opcionih servisa (pogledajte "Softver" na strani 9).

Ova opcija pomaže vam da uhvatite ekran, pregledate, raskomadate i odštampate Windows Internet Explorer stranice mnogo lakše, nego kada koristite običan program.

Preuzmite softver sa Samsung internet stranice, a zatim ga otpakujte i instalirajte: (http://www.samsung.com > pronađite vaš proizvod > pomoć ili преузимања).

Easy Eco Driver

- Ova funkcija možda neće biti dostupna, u zavisnosti od modela ili opcionih servisa (pogledajte "Softver" na strani 9).
- Dostupno samo za korisnike Windows operativnog sistema (pogledajte "Softver" na strani 9).

Sa opcijom Easy Eco Driver možete primeniti Eco funkciju da biste uštedeli papir i toner pre štampanja. Da biste koristitli ovu aplikaciju, **Svojstva štampača** > **Basic** kartica > **Start Easy Eco Driver before printing job** polje za označivanje bi trebalo da je označeno.

Ako niste označili polje **Start Easy Eco Driver before printing job** u svojstvima štampala ali želite da koristite Easy Eco Driver, odaberite **Eco Printing Preview** u kartici **Favorites** svaki put kada štampate.

Easy Eco Driver takođe dozvoljava da uradite jednostavno uređivanje kao što je uklanjanje slika i teksta i druge stvari. Često korišćenja podešavanja možete sačuvati kao šablon.

Kako se koristi:

1. Otvorite dokumenat koji želite odštampati.
2. Odštampajte dokument.

   Otvara se prozor predpregleda.
3. Izaberite opciju koju želite da primenite na dokument.

   Možete videte predpregled izabrane opcije.
4. Kliknite na **Odštampaj**.

Korišćenje SyncThru™ Web Service

- Internet Explorer 6.0 ili noviji je minimalni zahtev za SyncThru™ Web Service.
- SyncThru™ Web Service uputstvo u korisničkom vodiču se možda razlikuje na vašem uređaju zavisno o opcijama ili modelu.
- Samo za mrežni model (pogledajte "Softver" na strani 9)

Pristupanje SyncThru™ Web Service

1 Otvorite internet pregledač, kao npr. Internet Explorer, iz Windows-a.

Unesite IP adresu štampača (http://xxx.xxx.xxx.xxx) u adresno polje i pritisnite Enter ili kliknite dugme **Ići**.

2 Veb stranica uređaja se otvara.

Logovanje na SyncThru™ Web Service

Pre podešavanja opcije u SyncThru™ Web Service, morate da se prijavite kao administrator. Uvek možete da koristite SyncThru™ Web Service bez prijavljivanja, ali nećete imati pristup kartici **Settings** i kartici **Security**.

1 Kliknite **Login** na gornjem desnom uglu stranice SyncThru™ Web Service.

2 Ukucajte **ID** i **Password** i zatim kliknite **Login**. Iz sigurnosnih razloga vam preporučujemo da promenite fabrički određenu šifru.

- **ID: admin**
- **Password: sec00000**

Korišćenje SyncThru™ Web Service

SyncThru™ Web Service pregled

Neke kartice se možda neće pojavljivati na vašem modelu.

Kartica Information

Ova kartica daje opšte informacije o uređaju. Možete da vidite npr. preostalu količinu tonera. Takođe možete odšampati izveštaj štampanja, kao npr. grešku o štampanju.

- **Active Alerts:** Pokazuje obaveštenja za događaje koji su se odigrali na uređaju i kolika je njihova ozbiljnost.
- **Supplies:** Pokazuje koliko stranica je odštampano i koliko je još tonera u kaseti.
- **Usage Counters:** Prikazuje broj korišćenja to tipu štampanja: jednostrano i dvostrano.
- **Current Settings:** Pokazuje informacije o uređaju i mreži.
- **Security Information:** Pokazuje sigursnosnu informaciju uređaja.
- **Print information:** Štampa izveštaje kao što su izveštaji u vezi sa sistemom, e-mail adresama i fontovima.

Kartica Settings

Ova kartica vam postavite podešavanja koja su u uređaju i mreži. Morate da se prijavite kao administrator da biste videli ovu karticu.

- Kartica **Machine Settings:** Postavlja opcije koje pruža uređaj.
- Kartica **Network Settings:** Pokazuje opcije mrežnog okruženja. Postavlja opcije kao što je TCP/IP i mrežni protokol.

Kartica Security

Ova kartica omogućava podešavanje informacija o sistemu i mrežnoj bezbednosti. Morate da se prijavite kao administrator da biste videli ovu karticu.

- **System Security:** Podešava informacije o administratoru sistema i takođe uključuje ili isključuje funkcije uređaja.
- **Network Security:** Postavlja parametre za HTTP, IPSec, IPv4/IPv6 filtriranje, 802.1x i autentifikacioni serveri.
- **User Access Control:** Klasifikuje korisnike unutar nekoliko grupa prema ulozi svakog korisnika. Autorizacija svakog korisnika, autentifikacija i računovodstvo će biti kontrolisano od strane definicije uloge grupe.
- **System Log:** Opcija System log (log sistema) podešavanja su u vezi sa logovima događaja uređaja.

CLX-626xFW samo.

- **Log Configuration:** Ova sekcija sadrži podešavanja u vezi sa čuvanjem i pamćenjem logova.
- **Log Viewer:** Ova sekcija sadrži opcije za gledanje logova koji su uskladišteni u vašem uređaju.

Kartica Maintenance

Ova kartica omogućava održavanje uređaja putem ažuriranja firmvera i podešavanja kontakt informacija za slanje mejla. Takođe možete da se povežete na Samsung veb stranicu ili da preuzmete drajvere obeležavanjem menija **Link**.

- **Firmware Upgrade:** Ažurirajte firmver uređaja.
- **Contact Information:** Pokazuje kontakt informacije.
- **Link:** Pokazuje link ka korisnim stranicama gde možete preuzeti ili proveriti informacije.
- **License Management:** „License Management“ vam omogućava podešavanja za instalirane aplikacije i licencu za aplikacije.
- **Cloning:** Možete da uvezete ili izvezete (prebacite) nekoliko podešavanja (podešavanje mašine, informacije o mreži, imenik, itd.) između uređaja koji imaju funkciju za kloniranje **Cloning** u SyncThru™ Web Service.

Podešavanje e-mail notifikacija

Možete da primate mejlove o statusu uređaja podešavanjem ove opcije. Ako podesite infomacije kao što je IP adresa, ime hosta, e-mail adresa i informacije o SMTP serveru, status uređaja (prazna toner kaseta ili greška na uređaju) će automatski biti poslati određenoj osobi. Ovu opciju najčešće dosta koriste administratori uređaja.

Neki meniju se možda neće pojaviti na ekranu zbog opcija ili modela. U tom slučaju se to ne primenjuje na vaš uređaj.

1. Otvorite internet pregledač, kao npr. Internet Explorer, iz Windows-a.

   Unesite IP adresu (http://xxx.xxx.xxx.xxx) u adresno polje i pritisnite Enter ili kliknite dugme **Ići**.

2. Veb stranica uređaja se otvara.

3. Iz kartice **Settings** odaberite **Machine Settings** > **E-mail Notification**.

Ako niste podesili okruženje izlaznog servera, idite na **Settings** > **Network Settings** > **Outgoing Mail Server(SMTP)** da biste podesili mrežno okruženje pre podešavanja e-mail notifikacija.

4 Označite polje **Enable** da biste koristili **E-mail Notification**.

5 Kliknite dugme **Add** da biste dodali korisnika za e-mail notifikaciju.

Postavite ime i e-mail adresu primaoca notifikacija i koja obaveštenja prima.

6 Kliknite na **Apply**.

Ako je aktiviran zaštitni zid, e-mail možda neće biti poslat. U tom slučaju se obratite administratoru mreže.

Podešavanje informacija o administratoru sistema

Ovo podešavanje je samo sa korišćenje opcije e-mail notifikacije.

Neki meniju se možda neće pojaviti na ekranu zbog opcija ili modela. U tom slučaju se to ne primenjuje na vaš uređaj.

1 Otvorite internet pregledač, kao npr. Internet Explorer, iz Windows-a.

Unesite IP adresu (http://xxx.xxx.xxx.xxx) u adresno polje i pritisnite Enter ili kliknite dugme **Ići**.

2 Veb stranica uređaja se otvara.

3 Iz kartice **Security** odaberite **System Security** > **System Administrator**

4 Unesite ime administratora, broj telefona, lokaciju i e-mail adresu.

5 Kliknite na **Apply**.

Koristeći Samsung Easy Document Creator

Samsung Easy Document Creator je aplikacija koja korisnicima pomaže da skeniraju, sastave i sačuvaju dokumente u više formata, uključujući i .epub format. Ovi dokumenti mogu da se razmenjuju preko sajtove društvene mreže ili faksa. Bilo da ste student koji treba da organizuje pretragu iz biblioteke ili ste domaćica koja razmenjuje skenirane slike sa poslednje rođendanske zabave, Samsung Easy Document Creator će vam obezbediti sve neophodne alate za tako nešto.

Samsung Easy Document Creator pruža sledeće funkcije:

- **Image Scanning:** Koristi se za skeniranje jedne ili više slika.
- **Document Scanning:** Koristi se za skeniranje dokumenata sa tekstom ili tekstom i slikama.
- **Text Converting:** Koristi se za skeniranje dokumenata koji treba da budu sačuvani u tekst fomratu koji može da se menja.
- **Book Scanning:** Koristi se za skeniranje knjiga sa ravnim skenerom.
- **SNS Upload:** Omogućava brz i lak način da se otpremi skenirana slika ili postojeće slike na mnoge sajtove društvenih mreža (SNS).
- **E-Book Conversion:** Omogućava mogućnost skeniranja više dokumenata kao jednu e-knjigu ili konvertuje postojeće datoteke u format e-knjige.
- **Uključiti:** Skenirajte, pošaljite faksom i konvertujte u E-knjiga direktno iz programa Microsoft Office.

Kliknite dugme **Help** (?) iz prozora i odaberite bilo koju opciju o kojoj želite da saznate više.

Korišćenje programa Samsung Easy Printer Manager

- Ova funkcija možda neće biti dostupna, u zavisnosti od modela ili opcionih servisa (pogledajte "Softver" na strani 9).
- Dostupno jedino za korisnike Windows i Mac operativnog sistema (pogledajte "Softver" na strani 9).
- Za Windows, Internet Explorer 6.0 ili noviji je minimalni zahtev za Samsung Easy Printer Manager.

Samsung Easy Printer Manager je aplikacija koja kombinuje postavke Samsung uređaja na jednoj lokaciji. Samsung Easy Printer Manager kombinuje postavke uređaja, kao i okruženja štampanja, postavke/radnje i pokretanje. Sve ove osobine obezbeđuju prolaz za pogodno korišćenje Samsung uređaja. Samsung Easy Printer Manager pruža dva različita korisnička interfejsa koje korisnik može da izabere: osnovni korisnički interfejs i napredni korisnički interfejs. Izmena ta dva interfejsa je jednostavna: samo kliknite dugme.

Razumevanje programa Samsung Easy Printer Manager

Da biste otvorili program:

Za Windows,

Izaberite **Početak** > **Programi** ili **Svi programi** > **Samsung Printers** > **Samsung Easy Printer Manager** > **Samsung Easy Printer Manager**.

Za Mac,

Otvorite fasciklu **Applications** > fasciklu **Samsung** > **Samsung Easy Printer Manager**.

Interfejs Samsung Easy Printer Manager se sastoji od raznih osnovnih odabira koji su opisani u tabeli koja sledi:

Snimci ekrana mogu da se razlikuju u zavisnosti od operativnog sistema koji koristite.

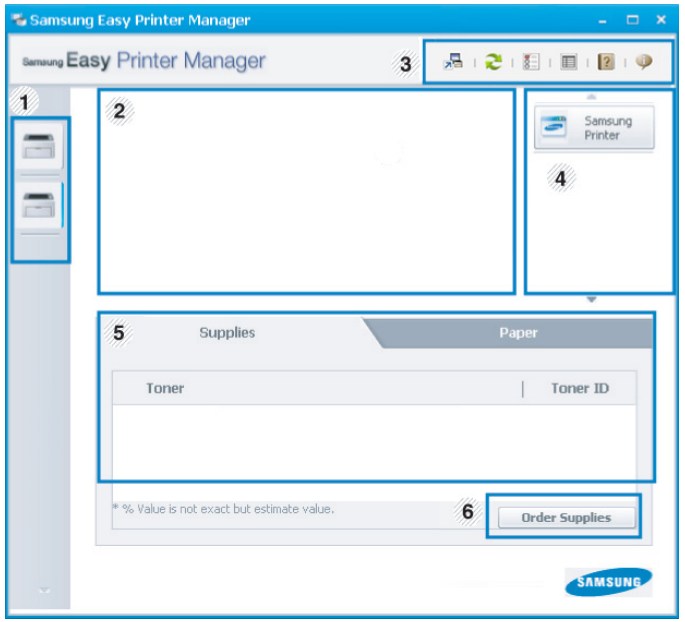

1	Lista štampača	Lista štampača pokazuje instalirane štampače na vašem kompjuteru i mrežne štampače dodate preko mreže (samo za Windows).

2	Informacija štampača	Ovo područje daje opšte informacije o uređaju. Možete da proverite informacije kao što su ime modela uređaja, IP adresa (ili ime priključka) i status uređaja. Možete da prikažete **User's Guide** na mreži. **Dugme Troubleshooting (rešavanje problema):** Ovo dugme otvara **Troubleshooting Guide** kada se pojavi greška. Možete da direktno otvorite potrebni deo u korisničkom vodiču.
3	Informacije aplikacije	Obuhvata veze za promenu na napredna podešavanja, osvežavanje, preference, rezime, pomoć i osnovne informacije. Dugme se koristi kako bi se promenio korisnički interfejs na **napredne parametre korisničkog interfejsa** (pogledati "Pregled korisničkog interfejsa sa naprednim postavkama" na strani 371).
4	Brze veze	Prikazuje **Quick links** za određene funkcije uređaja. Ovaj deo obuhvata i veze do aplikacija u naprednim postavkama. Ako povežete vaš uređaj na mrežu, moćićete da koristite ikonu SyncThru™ Web Service .
5	Oblast sa sadržajima	Prikazuje informacije o izabranom uređaju, preostaloj količini tonera i papiru. Informacije će se razlikovati zavisno o izabranom uređaju. Neki uređaji nemaju ovu osobinu.
6	Naručivanje potrošnog	Kliknite na dugme **Order** na prozoru naručivanja potrošnog materijala. Na mreži možete da naručite zamenu kasete(a) tonera.

Selektujte meni **Help** ili kliknite dugme ? iz windowsa i odaberite bilo koju opciju o kojoj želite da saznate više.

Korišćenje programa Samsung Easy Printer Manager

Pregled korisničkog interfejsa sa naprednim postavkama

Napredni korisnički interfejs je namenjen da ga koristi osoba odgovorna za upravljanje mrežom i uređajima.

Neki meniju se možda neće pojaviti na ekranu zbog opcija ili modela. U tom slučaju se to ne primenjuje na vaš uređaj.

Device Settings

Možete da konfigurišete razne postavke uređaja kao što je postavljanje uređaja, papir, raspored, emulacija, mreže i informacije o štampanju.

Scan to PC Settings

Ovaj meni uključuje parametre da se kreira ili izbriše skeniranje na PC profilima.

- **Scan Activation:** Determiniše da li je skeniranje na uređaju omogućeno ili nije.
- **Basic** tab**:** Sadrži opšta podešavanja skeniranja i uređaja.
- Kartica **Image:** Sadrži parametre koji su u vezi sa menjanjem slike.

Fax to PC Settings

Ovaj meni uključuje parametre koji su u vezi sa osnovnim funkcionisanjem faksa odabranog uređaja.

- **Disable:** Ako je opcija **Disable On**, dolazeći faksovi neće biti primljeni na ovom uređaju.
- **Enable Fax Receiving from Device:** Omogućuje faksiranje na uređaju i dopušta da se postavi više opcija.

Alert Settings (samo za Windows)

Ovaj meni uključuje parametre koji su u vezi sa uključivanjem greške.

- **Printer Alert:** Pruža postavke koje se odnose na vreme primanja upozorenja.
- **Email Alert:** Pruža opcije koje se odnose na primanje upozorenja preko emaila.
- **Alert History:** Pruža istoriju upozorenja o uređaju i tonera.

Job Accounting

Pruža pretragu informacija o kvotama za izabranog korisnika pregleda poslova. Ove infomacije o kvotama mogu da se napravi i primene za uređaje u softveru za pregled poslova kao što je SyncThru™ ili CounThru™.

Korišćenje programa Samsung Printer Status

Samsung Printer Status je program koji prati i informiše vas o statusu uređaja.

- Prozor Samsung Printer Status i njegov sadržaj prikazani u ovom korisničkom vodiču mogu da se razlikuju zavisno o uređaju ili operativnom sistemu koji koristite.
- Proverite koji su operativni sistemi kompatibilni sa vašim uređajem (pogledajte "Specifikacije" na strani 154).
- Dostupno samo za korisnike Windows operativnog sistema (pogledajte "Softver" na strani 9).

Pregled Samsung Printer Status

Ako se tokom rada pojavi greška, možete da je proverite u Samsung Printer Status. Samsung Printer Status se automatski instalira kada instalirate softver uređaja.

Možete i da ručno pokrenete Samsung Printer Status. Idite do **Izbori pri štampanju** , kliknite karticu **Basic** > dugme **Printer Status**.

Ove ikone se pojavljuju na Windows traci zadataka:

Ikona	Značenje	Opis
	Normalni	Uređaj je u spremnom načinu rada i nema grešaka i upozorenja.
	Upozorenje	Uređaj je u stanju u kojem greška može da se pojavi u budućnosti. Na primer možda status pokazuje nisku napunjenost tonera što može da dovede do statusa praznog tonera.
	Greška	Uređaj ima najmanje jednu grešku.

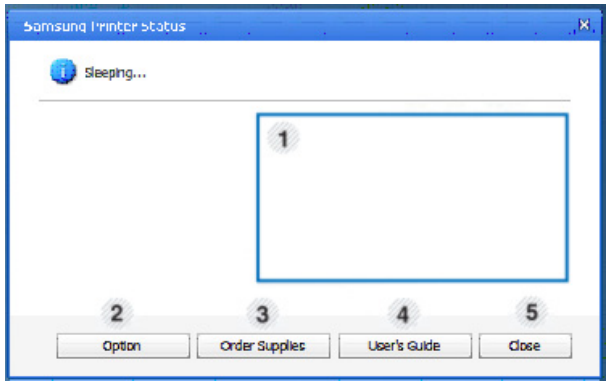

1	**Nivo tonera**	Možete da prikažete nivo tonera preostalog u svakoj kaseti tonera. Uređaj i broj kaseta tonera prikazani u gornjem prozoru mogu da se razlikuju zavisno o uređaju koji koristite. Neki uređaji nemaju ovu osobinu.
2	**Option**	Možete da postavite parametre koji su u vezi sa upozorenjem pri štampanju.

3	**Order Supplies**	Na mreži možete da naručite zamenu kasete(a) tonera.
4	**User's Guide**	Možete da prikažete Korisnički vodič na mreži. Ovo dugme otvara **Troubleshooting Guide** kada se pojavi greška. Možete da direktno otvorite deo o rešavanju problema u korisničkom vodiču.
5	**Close**	Zatvorite prozor.

Korišćenje Samsung Printer Experience

Samsung Printer Experience je Samsung aplikacija koja na jednom mestu spaja postavke Samsung uređaja i upravljanje uređajem. Možete da podesite postavke uređaja, da naručite potrošni materijal, otvorite vodiče za rešavanje problema, posetite Samsung internet stranicu i proverite informacije spojenog uređaja. Ova aplikacija će automatski biti preuzeta sa „Windows“ **Store(Prodavnica)** ako je uređaj spojen sa računarom koji ima internet vezu.

Upoznavanje sa Samsung Printer Experience

Da biste otvorili aplikaciju,

Sa **Početak** ekrana, odaberite pločicu **Samsung Printer Experience** ( ).

Interfejs **Samsung Printer Experience** sadrži razne korisne opcije kao što je to opisano u sledećoj tabeli:

Snimke ekrana mogu da se razlikuju zavisno od modela koji koristite.

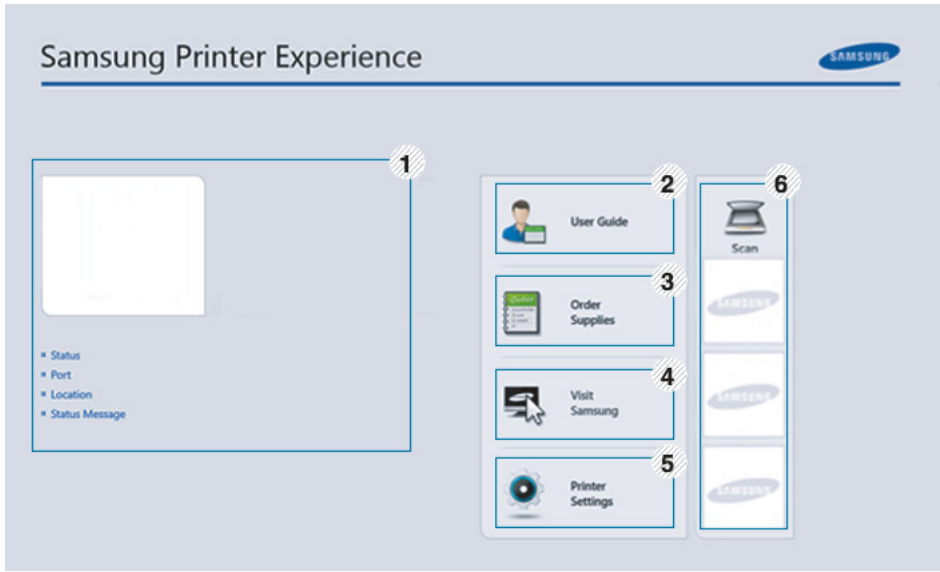

1	**Informacije štampača**	Ovo područje daje opšte informacije o uređaju. Možete da proverite informacije kao što su status uređaja, IP adresa i preostali nivo napunjenosti tonera.

2	**User Guide**	Možete da prikažete Korisnički vodič na mreži. Morate da budete spojeni na internet kako biste koristili ovu opciju. Ovo dugme otvara **Troubleshooting Guide** kada se pojavi greška. Možete direktno otvoriti odeljak o rešavanju problema u korisničkom uputstvu.
3	**Order Supplies**	Kliknite na ovaj taster da biste putem interneta naručili nove patrone tonera. Morate da budete spojeni na internet kako biste koristili ovu opciju.
4	**Visit Samsung**	Veze za internet stranicu Samsung štampača. Morate da budete spojeni na internet kako biste koristili ovu opciju.
5	**Printer Settings**	Možete da konfigurišete razne postavke uređaja kao što je postavljanje uređaja, papir, raspored, emulacija, umrežavanje i informacije o štampanju putem **SyncThru™ Web Service**. Vaš uređaj mora da ude spojen sa mrežom. Ovaj taster će biti onemogućen ako je vaš uređaj spojen putem USB kabla.
6	**Lista uređaja** i **Poslednja skenirana slika**	Lista skenera pokazuje uređaje koji podržavaju **Samsung Printer Experience**. Pod uređajem, možete da vidite poslednje skenirane slike. Vaš uređaj mora da ude spojen sa mrežom kako bi skenirao odavde. Ovaj deo je za korisnike sa više-funkcionalnim štampačima.

Dodavanje/Brisanje štampača

Ako nemate dodatih štampača u **Samsung Printer Experience**, ili ako želite da dodate/izbrišete štampač, pratite sledeće instrukcije.

Možete da dodate/izbrišete samo štampače povezane na mrežu.

Dodavanje štampača

1. Iz **Charms(Dugmad)**, odaberite **Postavke**.

   Ili desni klik na **Samsung Printer Experience** stranicu i odaberite **Postavke**.

2. Odaberite **Dodati štampač**

3. Odaberite štampač koji želite da dodate.

   Možete da vidite dodati štampač.

Ako vidite ⊕ oznaku, takođe možete da kliknete na oznaku ⊕ da dodate štampače.

Korišćenje Samsung Printer Experience

Brisanje štampača

1. Iz **Charms(Dugmad)**, odaberite **Postavke**.

   Ili desni klik na **Samsung Printer Experience** stranicu i odaberite **Postavke**.

2. Odaberite **Remove Printer**

3. Odaberite štampač koji želite da izbrišete.

4. Kliknite **Yes**.

   Možete da vidite da je izbrisani štampač sklonjen sa ekrana.

Štampanje sa „Windows 8“

Ovaj deo objašnjava uobičajene zadatke štampanja sa **Početak** ekrana.

Osnovno tiskanje

1. Otvorite dokumenat koji želite odštampati.
2. Iz **Charms(Dugmad)**, odaberite **Uređaji**.
3. Odaberite vaš štampač sa liste
4. Odaberite postavke štampača, kao što je broj kopija i orjentacija.

5 Kliknite na dugme **Štampanje** da biste započeli štampanje.

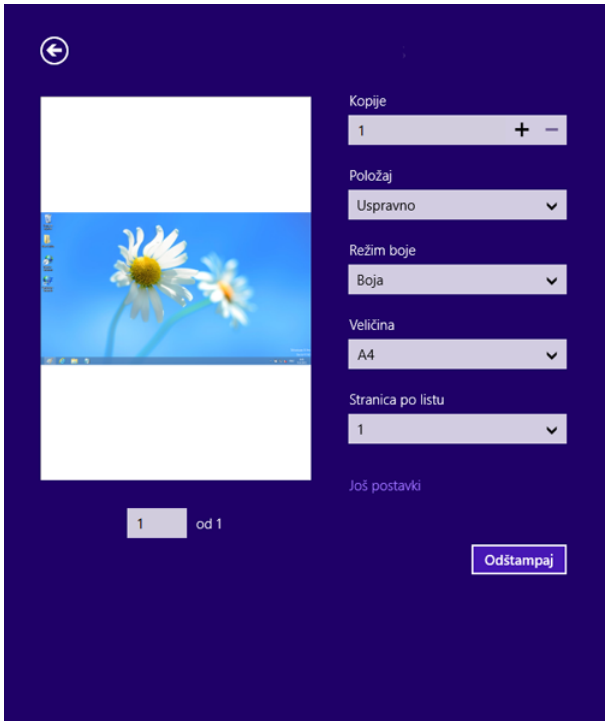

Otkazivanje štampanja

Ako zadato štampanje čeka u redu na štampanje ili u štampanju na čekanju, otkažite zadatak na sledeći način:

- Ovom prozoru možete da pristupite jednostavnim duplim klikom na ikonu uređaja ( ) u Windows-u.
- Trenutni posao možete da otkažete i pritiskanjem dugmeta (**Stop/Clear**) na kontrolnoj tabli.

Otvaranje više postavki

Ekran može da izgleda drugačije, u zavisnosti od modela ili opcija.

Možete da postavite više parametara štampanja.

1 Odprite dokument, ki ga želite natisniti.

2 Iz **Charms(Dugmad)**, odaberite **Uređaji**.

3 Odaberite vaš štampač sa liste

4 Kliknite na **Još postavki**.

Korišćenje Samsung Printer Experience

Kartica Basic

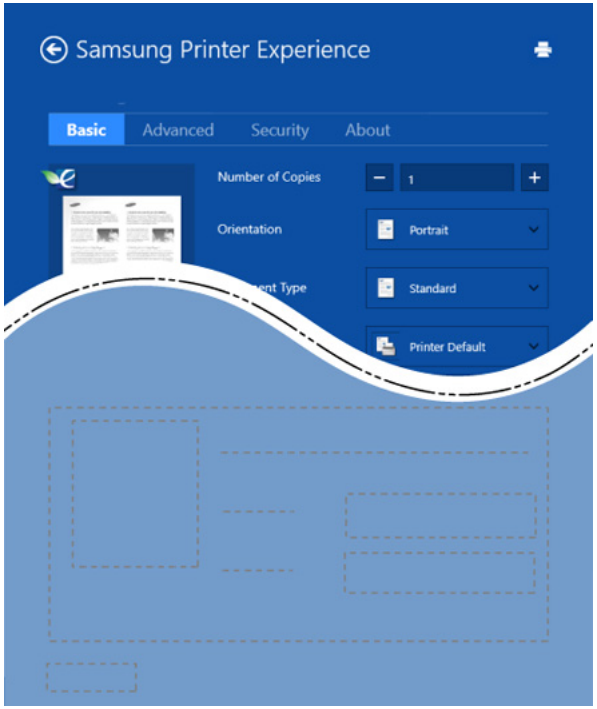

Basic

Ova opcija vam dozvoljava da odaberete osnovne postavke štampanja kao što je broj kopija, orjentacija i vrsta dokumenta.

Eco settings

Ova opcija vam dozvoljava da odaberete više stranica po strani kako biste uštedeli.

Kartica Advanced

Paper settings

Ova opcija vam dozvoljava da postavite osnovne specifikacije korišćenja papira.

Layout settings

Ova opcija vam dozvoljava da postavite razne načine raspoređivanja vaših dokumenata.

Korišćenje Samsung Printer Experience

Kartica Security

Neke opcije možda neće biti dostupne zavisno od modela ili opcija. Ako ova kartica nije prikazana ili je isključena, to znači da ova opcija nije podržana.

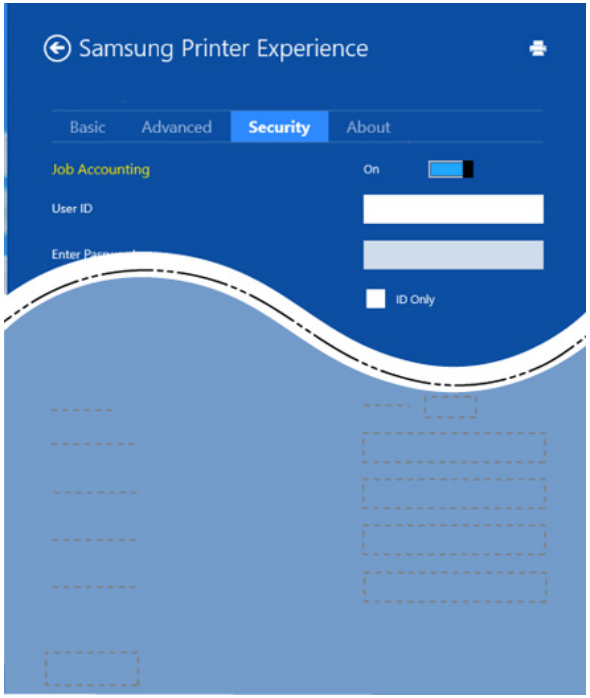

Job Accounting

Ova opcija vam dozvoljava da štampate sa datom dozvolom.

Confidential Printing

Ova opcija se koristi za štampanje poverljivih dokumenata. Potrebno je da unesete lozinku da biste štampali koristeći je.

Skeniranje sa „Windows 8“

Ovaj deo je za korisnike sa više-funkcionalnim štampačima.

Skeniranje pomoću vašeg uređaja vam omogućava da pretvorite slike i tekst u digitalne datoteke koje mogu da se smeste na računar.

Skeniranje sa Samsung Printer Experience

Najčešće korišćeni meniji štampanje prikazani su radi brzog štampanja.

1. Stavite jedan dokument na staklo okrenut glavom prema dole ili unesite dokumente licem ogrenuti gore u deo gde se unose dokumenti.
2. Kliknite na pločicu **Samsung Printer Experience** na **Početak** ekranu.
3. Kliknite **Scan** ( ).
4. Podesite parametre skeniranja kao što je vrsta slike, veličina dokumenta i rezolucija.
5. Kliknite na **Prescan** ( ) da pregledate sliku.

6 Podesite sliku pripremljenu za štampanje sa funkcijama za obavljanje skeniranja kao što je rotiranje i prikaz u ogledalu.

7 Kliknite na **Scan** ( ) i sačuvajte sliku.

- Kada postavite originale u ADF-u, (ili DADF), **Prescan** ( ) nije dostupno.
- Možete da preskočite 5. korak ako je odabrana opcija predskeniranja.

6. Rešavanje problema

Ovo poglavlje vam daje korisne informacije o tome šta treba da uradite ukoliko naiđete na grešku.

- **Problemi sa uvlačenjem papira** **382**
- **Problemi sa napajanjem i povezivanjem preko kabla** **383**
- **Problemi sa štampanjem** **384**
- **Problemi sa kvalitetom štampanja** **388**
- **Problemi pri kopiranju** **396**
- **Problemi pri skeniranju** **397**
- **Problemi sa faksiranjem** **399**
- **Problem sa operativnim sistemom** **401**

Za greške koje se dogode tokom bežične softver instalacije i podešavanja, pogledajte sekciju za rešavanje problema u delu za podešavanje bežične mreže (pogledajte "Rešavanje problema za bežičnu mrežu" na strani 253).

Problemi sa uvlačenjem papira

Stanje	Predložena rešenja
Papir se zaglavio tokom štampanja	Odglavite papir.
Papir se slepljuje	• Proverite koliki je maksimalan kapacitet ležišta. • Proverite da li koristite odgovarajući tip papira. • Izvadite štos papira iz ležišta i savijte ga ili protresite. • Do slepljivanja papira može da dođe zbog povećane vlažnosti.
Veći broj listova papira se ne uvlači u štampač	Možda se u ležištu nalaze različiti tipovi papira. Ubacujte papir samo jednog tipa, formata i mase.
Papir ne može da se uvuče u uređaj	• Uklonite sve prepreke iz unutrašnjosti uređaja. • Papir nije pravilno ubačen. Izvadite papir iz ležišta i stavite ga pravilno. • U ležištu ima previše papira. Izvadite višak papira iz ležišta. • Papir je predebeo. Koristite samo papir koji je u skladu sa specifikacijama uređaja.
Papir se stalno zaglavljuje	• U ležištu ima previše papira. Izvadite višak papira iz ležišta. Ako štampate na specijalnim materijalima, koristite ležište za ručno ubacivanje papira u kasetu. • Koristi se neodgovarajući tip papira. Koristite samo papir koji je u skladu sa specifikacijama uređaja. • U uređaju se možda nalaze komadići papira. Otvorite prednji poklopac i izvadite sve komadiće.
Koverte se krive ili ne mogu pravilno da se ubace.	Uverite se da su vođice za papir priljubljene sa obe strane koverte.

Problemi sa napajanjem i povezivanjem preko kabla

Stanje	Predložena rešenja
Uređaj ne dobija struju **ili kabl za povezivanje računara i uređaja nije ispravno povezan.**	• Prvo povežite uređaj na napajanje. Ako uređaj ima dugme (**Power/WakeUp**) u kontroli, pritisnete ga. • Otkačite kabl sa uređaja i ponovo ga priključite.

Problemi sa štampanjem

Stanje	Mogući uzrok	Predložena rešenja
Uređaj ne štampa	Uređaj ne dobija struju.	Prvo povežite uređaj na napajanje. Ako uređaj ima dugme (**Power/WakeUp**) u kontroli, pritisnete ga.
	Uređaj nije izabran kao podrazumevani uređaj.	Izaberite uređaj kao podrazumevani uređaj u Windows-u.
	Proverite da li se desilo nešto od sledećeg: • Poklopac nije zatvoren. Zatvorite poklopac. • Papir je zaglavljen. Očistite zgužvan papir (pogledajte "Odglavljivanje papira" na strani 131). • Papir nije ubačen. Ubacite papir (pogledajte "Nalaganje papirja v pladenj" na strani 57). • Toner kaseta nije instalirana. Instalirajte ketridž tonera (pogledajte "Zamena toner kasete" na strani 106). • Budite sigurni da su zaštitni poklopac i listovi papira sklonjeni iz ketridža tonera (pogledajte "Zamena toner kasete" na strani 106). Ako dođe do greške sistema, obratite se serviseru.	
	Kabl za povezivanje računara i uređaja nije ispravno povezan.	Otkačite kabl sa uređaja i ponovo ga priključite (pogledajte "Pogled otpozadi" na strani 28).
	Kabl za povezivanje računara i uređaja je oštećen.	Po mogućnosti priključite kabl na drugi računar koji ispravno radi i štampajte preko njega. Možete isprobati i neki drugi kabl za uređaj.
	Podešavanje porta je pogrešno.	Proverite podešavanja štampača u Windowsu da biste se uverili da je posao štampanja poslat na odgovarajući port. Ako računar ima više od jednog porta, uverite se da je uređaj priključen na onaj pravi.

Problemi sa štampanjem

Stanje	Mogući uzrok	Predložena rešenja
Uređaj ne štampa	Uređaj možda nije ispravno konfigurisan.	Proverite **Izbori pri štampanju** da biste se uverili da su sve postavke štampača ispravne.
	Upravljački program štampača je možda pogrešno instaliran.	Deinstalirajte i ponovo instalirajte drajver uređaja.
	Uređaj ne radi ispravno.	Pogledajte poruku sa ekrana na kontrolnoj tabli da biste videli da li uređaj ukazuje na neku sistemsku grešku. Obratite se serviseru.
	Dokument je toliko velik da na tvrdom disku računara nema dovoljno mesta za izvršenje tog posla štampanja.	Obezbedite više prostora na disku i ponovo odštampajte dokument.
	Izlazno ležište je puno.	Nakon vađenja papira iz izlaznog ležišta uređaj nastavlja da štampa.
Uređaj bira materijale za štampanje iz pogrešnog izvora	Možda je izabrana pogrešna opcija izvora papira u **Izbori pri štampanju**.	Za mnoge siftverske aplikacije, selekcija izvora papira je pronađena pod opciji **Paper** kroz **Izbori pri štampanju** (pogledajte "Odpiranje osebnih nastavitev tiskanja" na strani 73). Izaberite ispravan izvor papira. Pogledajte ekran za pomoć drajvera štampača (pogledajte "Korišćenje pomoći" na strani 74).
Štampanje je izuzetno sporo	Posao štampanja je možda veoma složen.	Smanjite složenost strane ili pokušajte da podesite kvalitet štampanja.
Polovina strane je prazna	Možda je orijentacija strane pogrešna.	Promenite orijentaciju strane u svojoj aplikaciji (pogledajte "Odpiranje osebnih nastavitev tiskanja" na strani 73). Pogledajte ekran za pomoć drajvera štampača (pogledajte "Korišćenje pomoći" na strani 74).
	Veličina papira i postavke za veličinu papira se ne slažu.	Budite sigurni da veličina papira u postavkama za upravljački program štampača odgovara papiru u kaseti ili se uverite da veličina papira u postavkama za upravljački program štampača odgovara postavkama aplikacije koju koristite (pogledajte "Odpiranje osebnih nastavitev tiskanja" na strani 73).

Problemi sa štampanjem

Stanje	Mogući uzrok	Predložena rešenja
Uređaj štampa, ali tekst je pogrešan, poremećen ili nepotpun	Kabl uređaja nije gurnut do kraja ili je oštećen.	Otkačite kabl uređaja i ponovo ga priključite. Pokušajte da izvršite posao štampanja koji ste ranije uspešno izvršili. Po mogućnosti priključite kabl, povežite uređaj sa drugim računarom za koji znate da radi i pokušajte da izvršite posao štampanja. Na kraju isprobajte novi kabl za uređaj.
	Izabran je pogrešan upravljački program štampača.	Proverite izbor štampača za aplikaciju da biste se uverili da je izabran vaš uređaj.
	Softverska aplikacija ne radi ispravno.	Pokušajte da štampate iz neke druge aplikacije.
	Operativni sistem ne funkcioniše ispravno.	Izađite iz operativnog sistema Windows i restartujte računar. Isključite uređaj i ponovo ga uključite.
Stranice se štampaju, ali su prazne	Toner kaseta je neispravna ili je ostala bez tonera.	Po potrebi prerasporedite toner. Po potrebi zamenite toner kasetu. • Pogledajte "Preraspodela tonera" na strani 104. • Pogledajte "Zamena toner kasete" na strani 106.
	Datoteka možda sadrži prazne strane.	Proverite datoteku kako biste se uverili da ne sadrži prazne strane.
	Neki delovi, kao što su kontroler ili tabla, mogu da budu neispravni.	Obratite se serviseru.
Uređaj ne štampa PDF datoteke pravilno. Nedostaju neki delovi grafike, teksta ili slika	PDF datoteka i Acrobat proizvodi nisu kompatibilni.	Možda se PDF datoteka može odštampati kao slika. Uključite opciju **Odštampati kao sliku** u opcijama štampanja programa Acrobat. Štampanje PDF datoteke kao slike će trajati duže.

Problemi sa štampanjem

Stanje	Mogući uzrok	Predložena rešenja
Kvalitet fotografija nije pogodan za štampanje. Slike nisu jasne	Rezolucija fotografije je premala.	Smanjite veličinu fotografije. Ako povećate veličinu fotografije u aplikaciji, rezolucija će se smanjiti.
Pre štampanja uređaj izbacuje vodenu paru u blizini izlaznog ležišta	Korišćenje vlažnog/mokrog papira može dovesti do pojave pare (beli dim) tokom štampanja.	Ovo nije problem, samo nastavite sa štampanjem. Ako vam smeta dim (para), zamenite papir sa novim papirom, iz neotvorenog pakovanja.
Uređaj ne štampa na papirima posebne veličine kao što je papir za račune	Veličina papira i podešavanje veličine papira se ne slažu.	Podesite odgovarajuću veličinu papira u meniju **Custom** u kartici **Paper** koji se nalazi u prozoru **Izbori pri štampanju** (pogledajte "Odpiranje osebnih nastavitev tiskanja" na strani 73).
Odštampani papir za štampanje računa je savijen.	Podešavanja tipa papira se ne slažu.	Promenite opciju štampača i probajte ponovo. Idite na **Izbori pri štampanju**, kliknite na karticu **Paper** i podesite tip na **Thin** (pogledajte "Odpiranje osebnih nastavitev tiskanja" na strani 73).

Problemi sa kvalitetom štampanja

Možda ćete primetiti da je kvalitet štampanja lošiji ako je unutrašnjost uređaja prljava ili je papir pogrešno ubačen. Pogledajte donju tabelu da biste rešili problem.

Stanje	Predložena rešenja
Slab ili bled otisak 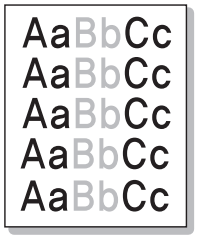 	• Ako se na stranici pojavljuje vertikalna bela pruga ili izbledela oblast, to znači da nema dovoljno tonera. Instalirajte novi ketridž tonera (pogledajte "Zamena toner kasete" na strani 106). • Papir možda ne zadovoljava specifikacije; na primer, možda je previše vlažan ili grub. • Ukoliko je otisak na celoj stranici svetao, rezolucija štampanja je preniska ili je uključen režim uštede tonera. Podesite rezoluciju štampanja i isključite režim uštede tonera. Pogledajte pomoćni ekran upravljačkog programa štampača. • Kombinacija bledog otiska i zamrljanosti ukazuje na potrebu čišćenja toner kasete. Očistite unutrašnji deo vašeg uređaja (pogledajte "Čišćenje uređaja" na strani 117). • Površina LSU-a u uređaju je možda prljava. Očistite unutrašnji deo vašeg uređaja (pogledajte "Čišćenje uređaja" na strani 117). Ako se primenom ovih koraka ne reši problem, obratite se serviseru.
Gornja polovina papira je odštampana svetlijom bojom od ostatka papira 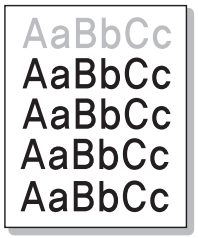 	**Možda toner ne prianja dobro na ovu vrstu papira.** • Promenite opciju štampača i probajte ponovo. Idite na **Izbori pri štampanju**, kliknite karticu **Paper** i postavite vrstu papira na **Recycled** (pogledajte "Odpiranje osebnih nastavitev tiskanja" na strani 73).

Problemi sa kvalitetom štampanja

Stanje	Predložena rešenja
Tačkice tonera 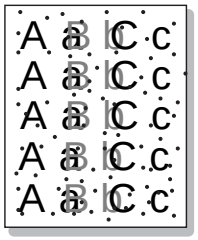	• Papir možda ne zadovoljava specifikacije; na primer, možda je previše vlažan ili grub. • Prenosni valjak je možda prljav. Očistite unutrašnji deo vašeg uređaja (pogledajte "Čišćenje uređaja" na strani 117). • Možda je potrebno očistiti putanju papira. Obratite se serviseru (pogledajte "Čišćenje uređaja" na strani 117).
Beline 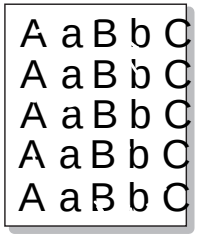	Ako se beline pojavljuju nasumično na strani: • List papira je možda oštećen. Pokušajte ponovo da izvršite štampanje. • Sadržaj vlage u papiru je neujednačen ili papir ima vlažne mrlje na svojoj površini. Pokušajte da upotrebite papir drugog proizvođača. • Čitav paket papira je neispravan. Proizvodni proces može da prouzrokuje da neke površine ne prihvataju toner. Pokušajte sa drugom vrstom ili markom papira. • Promenite opciju štampača i probajte ponovo. Idite na **Izbori pri štampanju**, kliknite na karticu **Paper** i podesite tip na **Thick** (pogledajte "Odpiranje osebnih nastavitev tiskanja" na strani 73). Ako se primenom ovih koraka ne reši problem, obratite se serviseru.
Bele tačkice 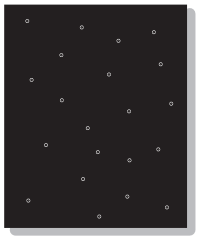	Ako se na strani pojavljuju bele tačkice: • Papir je previše grub i dosta prljavštine spada sa papira u unutrašnje komponente uređaja, pa je prenosni valjak možda zaprljan. Očistite unutrašnji deo vašeg uređaja (pogledajte "Čišćenje uređaja" na strani 117). • Možda je potrebno očistiti putanju papira. Očistite unutrašnji deo vašeg uređaja (pogledajte "Čišćenje uređaja" na strani 117). Ako se primenom ovih koraka ne reši problem, obratite se serviseru.

Problemi sa kvalitetom štampanja

Stanje	Predložena rešenja
Vertikalne linije 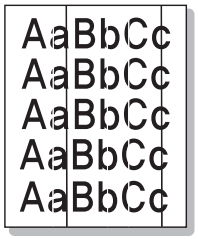	Ako se na strani pojavljuju crne vertikalne pruge: • Površina (na dobošu) toner kasete u uređaju je verovatno ogrebana. Izvadite stari ketridž tonera i instalirajte novi (pogledajte "Zamena toner kasete" na strani 106). Ako se na strani pojavljuju bele vertikalne pruge: • Površina LSU-a u uređaju je možda prljava. Očistite unutrašnji deo vašeg uređaja (pogledajte "Čišćenje uređaja" na strani 117). Ako se primenom ovih koraka ne reši problem, obratite se serviseru.
Crna pozadina ili u boji 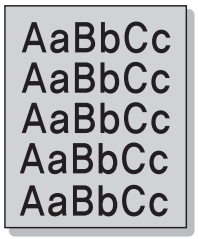	Ukoliko količina osenčenosti u pozadini postane neprihvatljiva: • Pređite na lakši papir. • Proverite uslove sredine: veoma suv vazduh ili visoka vlažnost vazduha (više od 80% RVV) mogu da povećaju osenčenost u pozadini. • Izvadite stari ketridž tonera i instalirajte novi (pogledajte "Zamena toner kasete" na strani 106). • Temeljno redistribuirajte toner (pogledajte "Preraspodela tonera" na strani 104).
Mrlje od tonera 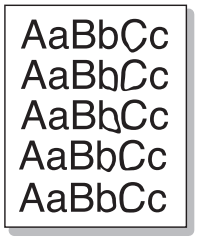	• Očistite unutrašnji deo vašeg uređaja (pogledajte "Čišćenje uređaja" na strani 117). • Proverite tip i kvalitet papira. • Izvadite stari ketridž tonera i instalirajte novi (pogledajte "Zamena toner kasete" na strani 106).

Problemi sa kvalitetom štampanja

Stanje	Predložena rešenja
Defekti koji se ponavljaju po vertikali 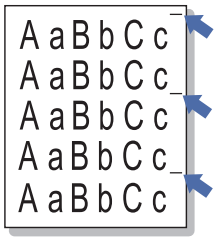	Ukoliko se neki znakovi ponavljaju na odštampanoj strani u jednakim intervalima: • Možda je oštećena toner kaseta. Ako i dalje budete imali isti problem, izvadite ketridž toner i instalirajte novi (pogledajte "Zamena toner kasete" na strani 106). • Na nekim delovima uređaja se možda nalazi toner. Ukoliko se defekti pojave na poleđini stranice, problem će verovatno biti otklonjen nakon što se odštampa još nekoliko stranica. • Sklop fjuzera je možda oštećen. Obratite se serviseru.
Čestice tonera rasute u pozadini 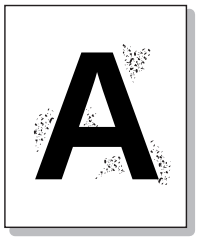	Rasutost tonera u pozadini nastaje usled čestica tonera koje su nasumično raspoređene na odštampanoj stranici: • Papir je možda previše vlažan. Pokušajte da štampate na drugom štosu papira. Pakovanja papira otvarajte samo ako je neophodno, da papir ne bi apsorbovao previše vlage. • Ukoliko se rasutost tonera u pozadini javi kod koverte, promenite raspored za štampanje kako biste izbegli štampanje preko oblasti kod kojih postoji preklapanje spojeva na poleđini. Štampanje na spojevima može da prouzrokuje probleme. Ili selektujte opciju **Thick** iz prozora **Izbori pri štampanju** (pogledajte "Odpiranje osebnih nastavitev tiskanja" na strani 73). • Ako pozadina ketridža prekrije celu oblast odštamapne stranice, podesite rezoluciju štampanja preko softverske aplikacije ili u prozoru **Izbori pri štampanju** (pogledajte "Odpiranje osebnih nastavitev tiskanja" na strani 73). Proverite da li koristite odgovarajući tip papira. Na primer: Ako je odabrana opcija deblji papir (Thicker Paper), ali se koristi tanji, preko punjenje se može dogoditi prouzrokujući problem u kvalitetu kopiranja. • Ako koristite novi ketridž tonera, prvo redistribuirajte toner (pogledajte "Preraspodela tonera" na strani 104).

Problemi sa kvalitetom štampanja

Stanje	Predložena rešenja
Čestice tonera se nalaze oko podebljanih znakova ili slika 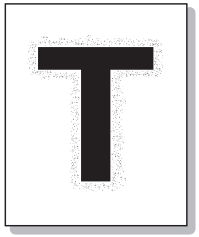	Možda toner ne prianja dobro na ovu vrstu papira. • Promenite opciju štampača i probajte ponovo. Idite na **Izbori pri štampanju**, kliknite karticu **Paper** i postavite vrstu papira na **Recycled** (pogledajte "Odpiranje osebnih nastavitev tiskanja" na strani 73). • Proverite da li koristite odgovarajući tip papira. Na primer: Ako je odabrana opcija deblji papir (Thicker Paper), ali se koristi tanji, preko punjenje se može dogoditi prouzrokujući problem u kvalitetu kopiranja.
Deformisani znakovi 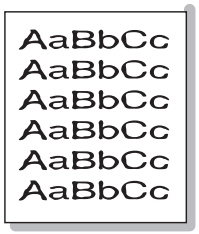	• Ukoliko su znakovi deformisani ili proizvode osenčenja, papir je možda previše gladak. Isprobajte neki drugi papir.
Iskošeni tekst 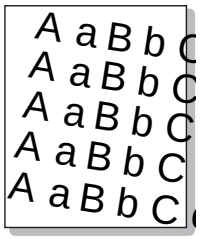	• Proverite da li je papir ispravno ubačen. • Proverite tip i kvalitet papira. • Uverite se da vođice nisu previše stegnute ili prelabave uz štos papira.

Problemi sa kvalitetom štampanja

Stanje	Predložena rešenja
Iskrivljeni ili talasasti papir 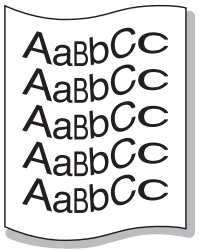	• Proverite da li je papir ispravno ubačen. • Proverite tip i kvalitet papira. Krivljenje papira može da bude prouzrokovano visokom temperaturom ili vlažnošću. • Obrnite svežanj papira u ležištu. Pokušajte i da rotirate papir za 180° u ležištu.
Nabori ili pregibi 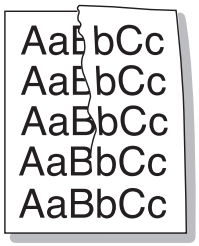	• Proverite da li je papir ispravno ubačen. • Proverite tip i kvalitet papira. • Obrnite svežanj papira u ležištu. Pokušajte i da rotirate papir za 180° u ležištu.
Poleđina otisaka je prljava 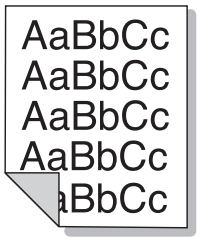	• Proverite da li toner curi. Očistite unutrašnji deo vašeg uređaja (pogledajte "Čišćenje uređaja" na strani 117).

Problemi sa kvalitetom štampanja

Stanje	Predložena rešenja
Potpuno obojene ili crne strane 	• Toner kaseta možda nije ispravno instalirana. Izvadite toner kasetu i ponovo je ubacite. • Toner kaseta je možda oštećena. Izvadite stari ketridž tonera i instalirajte novi (pogledajte "Zamena toner kasete" na strani 106). • Možda je potrebno popraviti uređaj. Obratite se serviseru.
Prekomerna količina tonera 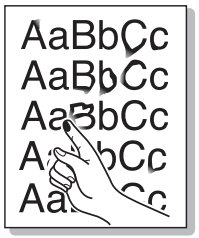	• Očistite unutrašnji deo vašeg uređaja (pogledajte "Čišćenje uređaja" na strani 117). • Proverite tip, debljinu i kvalitet papira. • Izvadite ketridž tonera i instalirajte novi (pogledajte "Zamena toner kasete" na strani 106). Ukoliko se problem bude i dalje javljao, možda je potrebno popraviti uređaj. Obratite se serviseru.
Praznine unutar znakova 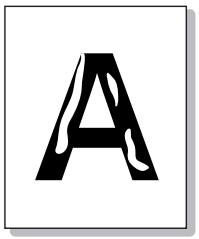	Praznine unutar znakova su bele oblasti unutar delova znakova koji treba da budu crni: • Možda štampate na pogrešnoj strani papira. Izvadite papir i okrenite ga. • Papir možda ne zadovoljava potrebne specifikacije.

Problemi sa kvalitetom štampanja

Stanje	Predložena rešenja
Horizontalne pruge 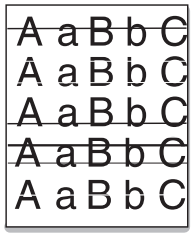 	Ukoliko se pojavljuju horizontalne crne pruge ili mrlje: • Toner kaseta možda nije ispravno instalirana. Izvadite toner kasetu i ponovo je ubacite. • Toner kaseta je možda oštećena. Izvadite stari ketridž tonera i instalirajte novi (pogledajte "Zamena toner kasete" na strani 106). Ukoliko se problem bude i dalje javljao, možda je potrebno popraviti uređaj. Obratite se serviseru.
Savijenost papira 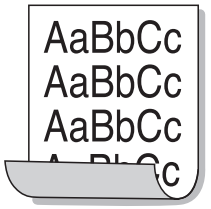 	Ukoliko je odštampani papir savijen ili papir ne može da se uvuče u uređaj: • Obrnite svežanj papira u ležištu. Pokušajte i da rotirate papir za 180° u ležištu. • Promenite papir štampača i probajte ponovo. Idite na **Izbori pri štampanju**, kliknite na karticu **Paper** i podesite tip na **Thin** (pogledajte "Odpiranje osebnih nastavitev tiskanja" na strani 73).
• Nepoznata slika se stalno javlja na nekoliko listova • Prekomerna količina tonera • Otisak je slab ili zaprljan	Uređaj se verovatno koristi na nadmorskoj visini većoj od 1.000 m. Velika nadmorska visina može narušiti kvalitet štampe i dovesti do prekomerne količine tonera ili slabijeg otiska. Promenite podešavanje veličine za vaš uređaj (pogledajte "Podešavanje nadmorske visine" na strani 308).

Problemi pri kopiranju

Stanje	Predložena rešenja
Kopije su previše svetle ili previše tamne.	Podesite mračnost u funkcijama za kopiranje, kako biste posvetlili ili potamnili pozadinu kopija (pogledajte "Menjanje parametara za svaku kopiju" na strani 79).
Na kopiji se pojavljuju linije, markeri, mrlje ili mesta.	• Ako su defekti na originalu, podesite mračnost u funkcijama za kopiranje kako biste posvetlili pozadinu na vašoj kopiji. • Ako nema nikakvih oštećenja na originalu, očistite skener (pogledajte "Čišćenje jedinice skenera" na strani 121).
Kopirana slika je kriva.	• Budite sigurni da je original postavljen pravo sa registrovanim uputstvom. • Prenosni valjak je možda prljav. Očistite unutrašnji deo vašeg uređaja (pogledajte "Čišćenje uređaja" na strani 117).
Štampaju se prazne kopije.	Budite sigurni da je original licem okrenut ka staklu skenera ili licem gore u kaseti dokumenta. Ako se primenom ovih koraka ne reši problem, obratite se serviseru.
Slika se lako skida sa kopije.	• Zamenite papir u kaseti sa novim. • U oblastima sa visokom vlagom, nemojte ostavljati papir u uređaju dugi vremenski period.
Stalno se dešava da se papir za kopiranje zgužva.	• Osušite papir i zatim ga vratite u kasetu. Zamenite papir u kaseti sa potpuno novim. Ako je potrebno, proverite/podesite papir uputstvo. • Budite sigurni da je papir ispravne vrste i težine (pogledajte "Specifikacije medija za štampanje" na strani 157). • Proverite papir za kopiranje ili delove papira koji su ostali u uređaju nakon što je kaseta za papir očišćena.
Toner ketridž proizvodi mnogo lošije slike od očekivanih zbog toga što nema dovoljno boje u njemu.	• Vaši originali mogu da sadrže slike, solidne ili teške linije. Na primer, vaši originali mogu biti forme, novine, knjige ili drugi dokumenti koji koriste više tonera. • Poklopac na skeneru je možda ostavljen otvoren dok su se pravile kopije. • Ugasite uređaj, a onda ga ponovo ugasite.

Problemi pri skeniranju

Stanje	Predložena rešenja
Skener ne radi.	• Budite sigurni da ste original, koji treba da bude skeniran, ispravno stavili na staklo skenera sa licem okrenutim ka staklu ili licem gore u kasetu za dokument (pogledajte "Ubacivanje originala" na strani 69). • Tamo možda neće biti dovoljno memorije da može da izdrži dokument koji želite da skenirate. Pokušajte funkciju Prescan da pogledate da li to radi. Pokušajte da smanjite rezoluciju skeniranja. • Proverite da li je kabl štampača uređaja ispravno povezan. • Budite sigurni da kabl štampača uređaja nije oštećen. Promenite kabl štampača sa kablom u koji ste sigurni da je dobar. Ako je potrebno, zamenite kabl štampača. • Proverite da je skener pravilno podešen. Proverite podešavanje skeniranja u aplikaciji koju želite da upotrebite da biste bili sigurni da se zadatak skeniranja šalje odgovarajućem portu (npr. USB001).
Jedinica skenira veoma sporo.	• Proverite ako uređaj štampa primljene podatke. Ako da, skenirajte dokument pre nego što je primljeni podatak odštampan. • Grafici su skenirani sporije od teksta. • Brzina komunikacije se smanjila u režimu skeniranja, zbog zahtevanja velike memorije kako bi se analizirala i reprodukovala skenirana slika. Postavite vaš kompjuter na ECP režim za štampanje kroz BIOS parametar. To će pomoći da se poveća brzina. Za detalje kako da postavite BIOS, pogledajte uputstvo za rad vašeg kompjutera.

Problemi pri skeniranju

Stanje	Predložena rešenja
Na vašem ekranu će se pojaviti poruka: • Uređaj ne može da bude postavljen u H/W režimu koji želite. • Port je bio korišćen od strane drugog programa. • Port nije omogućen. • Skener je zauzet primajući ili štampajući podatak. Kada se završi trenutni posao, pokušajte ponovo. • Pojavila se greška. • Skeniranje je neuspešno.	• Možda postoji neko drugo skeniranje ili štampanje koje je u toku. Kada se taj posao završi, pokušajte ponovo sa vašim poslom. • Odabrani port je skoro bio korišćen. Restartujte vaš kompjuter i pokušajte ponovo. • Kabl štampača uređaja je možda pogrešno konektovan ili je možda isključena struja. • Drajver za skener nije instaliran ili okruženje u kome funkcioniše nije postavljeno pravilno. • Budite sigurni da je uređaj pravilno konektovan i da je struja uključena, a zatim restartujte vaš kompjuter. • USB kabl je možda pogrešno konektovan ili je možda isključena struja.

Problemi sa faksiranjem

Stanje	Predložena rešenja
Uređaj ne radi, nema ekrana ili dugmići ne rade.	• Izvadite karticu za napon i onda je ubacite ponovo. • Budite sigurni da je strujni kabl uključen u električni utikač. • Budite sigurni da je snaga uključena.
Nema telefonske veze.	• Proverite da li je telefonska linija pravilno povezana (pogledajte "Pogled otpozadi" na strani 28). • Proverite da utikač telefona na zidu radi ako ga uključite u drugi telefon.
Brojevi, uskladišteni u memoriji, ne rade pravilno. Ne može da se uspostavi veza.	Budite sigurni da su brojevi pravilno uskladišteni u memoriji. Kako biste proverili to, odštampajte listu imenika.
Original ne ulazi dobro u uređaj.	• Budite sigurni da papir nije naboran i da ga pravilno ubacujete u uređaj. Proverite da je original ispravne veličine, da nije ni previše debeo ni previše tanak. • Budite sigurni da je kaseta dokumenta pravilno zatvorena. • Možda kaseta dokumenta treba da bude zamenjena. Obratite se serviseru (pogledajte "Dostupni zamenski delovi" na strani 101).
Faksovi nisu automatski primljeni.	• Režim prijema treba da bude postavljen na faks (pogledajte "Menjanje režima za prijem" na strani 350). • Budite sigurni da u kaseti ima papira (pogledajte "Specifikacije medija za štampanje" na strani 157). • Proverite da li ekran pokazuje bilo kakve poruke sa greškom. Ako ih pokazuje, rešite problem.
Uređaj ne šalje.	• Budite sigurni da je original ubačen u kasetu dokumenta ili na staklo skenera. • Proverite faks uređaj na koji šaljete faks, da budete sigurni da može da primi vaš faks.

Problemi sa faksiranjem

Stanje	Predložena rešenja
Dolazeći faks ima prazan prostor ili je slabog kvaliteta.	• Možda faks uređaj, sa kojeg vam dolazi faks, nije ispravan. • Bučna telefonska linija može da prouzrokuje probleme sa linijom. • Proverite vaš uređaj, tako što ćete napraviti jednu kopiju za sebe. • Toner ketridž je skoro pun, što će omogućiti da traje duže. Zamenite ketridž tonera (pogledajte "Zamena toner kasete" na strani 106).
Neke reči na dolazećem faksu su precrtane.	Faks uređaj koji šalje faks je imao privremene probleme sa stiskanjem dokumenta.
Ima linija na originalu koji ste poslali.	Proverite vaš skener zbog mrlja i očistite ga (pogledajte "Čišćenje jedinice skenera" na strani 121).
Uređaj bira broj, međutim veza sa drugim faks uređajem je neuspešna.	Moguće je da je drugi faks uređaj isključen, da nema papira ili ne može da odgovori na dolazeće pozive. Razgovarajte sa drugim operaterom za uređaj i zamolite ih da reše problem sa njihove strane.
Faksovi nisu sačuvani u memoriji.	Nema dovoljno mesta u memoriji i zbog toga faksovi ne mogu biti sačuvani. Ako ekran pokazuje status memorije, izbrišite neke faksove iz memorije koje više ne koristite i zatim pokušajte ponovo da stavite faks u skladište. Pozovite servis.
Prazni prostori se pojavljuju na dnu svake stranice ili na drugim stranicama, sa malom uskom trakom teksta na vrhu.	Možde ste odabrali pogrešne parametre za papir u opcijama korisničkih parametara. Proverite veličinu papira i pokušajte ponovo.

Problem sa operativnim sistemom

Uobičajeni problemi u sistemu Windows

Stanje	Predložena rešenja
Tokom instaliranja se pojavljuje poruka „Datoteka je u upotrebi“	Izađite iz svih softverskih aplikacija. Uklonite sav softver iz grupe „Startni programi“, a zatim ponovo pokrenite Windows. Ponovo instalirajte upravljački program štampača.
Pojavljuju se poruke: „Greška u opštoj zaštiti“, „OE izuzetak“, „Spool 32“ ili „Nedozvoljena operacija“	Zatvorite sve druge aplikacije, ponovo pokrenite Windows i ponovo pokušajte da izvršite štampanje.
Pojavljuju se poruke „Štampanje nije uspelo“ ili „Došlo je do greške u vremenskom ograničenju za štampač“	Ove poruke mogu da se pojave tokom štampanja. Sačekajte da uređaj završi štampanje. Ako se poruka pojavi u režimu pripravnosti ili nakon završetka štampanja, proverite vezu i/ili da li je došlo do greške.
Samsung Printer Experience nije prikazano kada kliknite Još postavki.	**Samsung Printer Experience** nije instalirano. Preuzmite aplikaciju sa „Windows“ **Store(Prodavnica)** (Prodavnice aplikacija) i instalirajte je.
Informacije o uređaju nisu prikazane kada kliknete na uređaj u Uređaji i štampači.	Proverite **Svojstva štampača**. Kliknite na karticu **Priključci**. (**Kontrolna tabla** > **Uređaji i štampači** > Desni klik na ikonicu štampača i odaberite **Printer properties**) Ako je priključak podešen na Datoteka ili LPT, opozovite izbor i odaberite TCP/IP, USB ili WSD.

Pogledajte uputstvo za korišćenje Microsoft Windows-a, koje ste dobili sa kompjuterom, za buduće informacije u vezi sa porukama sa greškom Windows-a.

Problem sa operativnim sistemom

Zajednički Mac problemi

Stanje	Predložena rešenja
Uređaj ne štampa PDF datoteke pravilno. Nedostaju neki delovi grafike, teksta ili slika	Možda se PDF datoteka može odštampati kao slika. Uključite opciju **Odštampati kao sliku** u opcijama štampanja programa Acrobat. Štampanje PDF datoteke kao slike će trajati duže.
Neka slova se ne prikazuju normalno tokom štampanja naslovne strane	Mac OS ne može da kreira font tokom štampanja naslovne strane. Engleska abeceda i brojevi se na naslovnoj strani prikazuju normalno.
Boje se ne odštampaju pravilno, kada štampate dokument u Mac-u sa programom Acrobat Reader-om 6.0 ili noviji.	Uverite se da se rezolucija podešena u upravljačkom programu uređaja podudara sa onom u programu Acrobat Reader.

Pogledajte korisničko uputstvo za Mac koje ste dobili uz računar da biste dobili dodatne informacije o porukama o grešci u operativnom sistemu Mac.

Problem sa operativnim sistemom

Uobičajeni problemi u sistemu Linux

Stanje	Predložena rešenja
Nema „xsane“ niti aplikacije za jednostavno skeniranje na mom „Linux“ uređaju.	Za neke „Linux“ distribucije, možda nema podrazumevane aplikacije za skeniranje. Da biste koristili funkcije skeniranja, instalirajte jednu od ovih aplikacija za skeniranje preko centra za preuzimanje priložen uz oper. sis. (npr. Ubuntu Software Center za Ubuntu, Install/Remove Software za „openSUSE“, Software za „Fedora)“.
Skener ne može da bude pronađen preko mreže.	Kod nekih „Linux“ distribucija, omogućen je jak fajervol i može da blokira naš instaler da otvori neophodan port za pretragu mrežnih uređaja. Kod takvih slučajeva, otvorite snmp port - 22161 ručno ili onemogućite privremeno fajervol dok koristite uređaj.
Pri štampanju više od jedne kopije, druga kopija se ne štampa.	Do problema dolazi na operativnom sistemu Ubuntu 12.04 zbog problema sa standardnim CUPS filter 'pdftops'. Ažurirajte paket 'cups-filters' na verziju 1.0.18 da biste popravili problem ('pdftops' je deo 'cups-filters' paketa).
Opozivanje opcije spajanje u polju Štampaj ne radi.	Za neke distribucije, polje za štampanje GNOM ima problem sa obrađivanjem opcije spajanja. Kako biste zaobišli ovaj problem, postavite podrazumevanu vrednost opcije spajanja na **False** pomoću sistemskog programa za štampanje (izvrši „system-config-printer“ u Terminalnom programu).
Štampanje uvek radi uz obostrano štampanje.	Ovo duplirano izdanje bilo je u Ubuntu 9.10 CUPS paketu. Ažurirajte CUPS verziju na 1.4.1-5ubuntu2.2.
Štampač nije dodat pomoću sistemskog pomoćnog programa za štampanje.	Došlo je do problema na Debian 7 zbog greške na nivou 'system-config-printer' paketa za Debian 7 (pogledajte http://bugs.debian.org/cgi-bin/bugreport.cgi?bug=662813 u Debian sistemu za praćenje grešaka). Upotrebite drugi metod da dodate štampač (na primer, CUPS WebUI)
Veličina papira i orijentacija su onemogućeni u dijalogu za štampanje prilikom otvaranja tekstualnih fajlova.	Došlo je do problema na Fedora 19 a on je vezan za 'leafpad' uređivač teksta na Fedora 19. Upotrebite drugi uređivač teksta, kao što je 'gedit'.

Pogledajte korisničko uputstvo za Linux koje ste dobili uz računar da biste dobili dodatne informacije o porukama o grešci u operativnom sistemu Linux.

Problem sa operativnim sistemom

Uobičajeni Common PostScript problemi

Ova situacija je vezana za PS jezike i može se pojaviti ako se koristi više jezika za štampač.

problemi	Mogući uzrok	Rešenje
Fajl PostScript ne može biti odštampan.	PostScript drajver možda nije pravilno instaliran.	• Instalirajte PostScript drajver (pogledajte "Instalacija softvera" na strani 186). • Odštampajte stranicu za konfigurisanje i proverite koji PS verzija je dostupna za štampanje. • Ako se problem bude i dalje javljao, pozovite servisera.
Greška usled ograničene provere izveštaj se štampa	Zadatak za štampanje je bio suviše složen.	Potrebno je da pojednostavite zadatak za štampanje ili da instalirate više memorije.
Štampa se stranica sa greškom na PostScript-u	Zadatak za štampanje možda nije PostScript.	Proverite da je zadatak za štampanje PostScript. Proverite da li je softverska aplikacija očekivala podešavanje ili zaglavlje PostScript fajla koje je trebalo da bude poslato na uređaj.
Opciona kaseta nije selektovana u drajveru	Drajver štampača nije podešen da prepozna opciono ležište.	Otvorite svojstva drajvera, odaberite karticu **Device Options** i podesite opciju kasete (pogledajte "Podesiti Device Options" na strani 111).
Boje se ne odštampaju pravilno, kada štampate dokument u Mac-u sa programom Acrobat Reader-om 6.0 ili noviji.	Parametar za rezoluciju u drajveru za štampač se možda ne poklapa sa onim u Acrobat Reader-u.	Budite sigurni da se parametar za rezoluciju u drajveru za stampač poklapa sa onim u Acrobat Reader-u.

Contact SAMSUNG worldwide

If you have any comments or questions regarding Samsung products, contact the Samsung customer care center.

Country/Region	Customer Care Center	WebSite
ALGERIA	0800 100 100	www.samsung.com/n_africa
ANGOLA	91-726-7864	www.samsung.com
ARGENTINA	0800-333-3733	www.samsung.com.ar
ARMENIA	0-800-05-555	www.samsung.com
AUSTRALIA	1300 362 603	www.samsung.com/au
AUSTRIA	0810-SAMSUNG (7267864, € 0.07/min)	www.samsung.com
AZERBAIJAN	088-55-55-555	www.samsung.com
BAHRAIN	8000-4726	www.samsung.com/ae (English) www.samsung.com/ae_ar (Arabic)
BELARUS	810-800-500-55-500	www.samsung.com
BELGIUM	02-201-24-18	www.samsung.com/be (Dutch) www.samsung.com/be_fr (French)
BOLIVIA	800-10-7260	www.samsung.com
BOSNIA	051 133 1999	www.samsung.com
BOTSWANA	8007260000	www.samsung.com
BRAZIL	0800-124-421 (Demais cidades e regiões) 4004-0000 (Capitais e grandes centros)	www.samsung.com.br
BULGARIA	07001 33 11 , share cost tariff	www.samsung.com/bg
BURUNDI	200	www.samsung.com
CAMEROON	7095- 0077	www.samsung.com/africa_fr/
CANADA	1-800-SAMSUNG (726-7864)	www.samsung.com/ca (English) www.samsung.com/ca_fr (French)
CHILE	800-SAMSUNG (726-7864) [HHP] 02-24828200	www.samsung.com/cl
CHINA	400-810-5858	www.samsung.com
COLOMBIA	01-8000112112 Bogotá: 6001272	www.samsung.com/co

Contact SAMSUNG worldwide

Country/Region	Customer Care Center	WebSite
COSTA RICA	0-800-507-7267	www.samsung.com/latin (Spanish) www.samsung.com/latin_en (English)
CROATIA	062 SAMSUNG (062 726 786)	www.samsung.com/hr
Cote D' Ivoire	8000 0077	www.samsung.com/africa_fr/
CYPRUS	8009 4000 only from landline	www.samsung.com/gr
CZECH	800-SAMSUNG (800-726786)	www.samsung.com
DENMARK	70 70 19 70	www.samsung.com
DOMINICA	1-800-751-2676	www.samsung.com/latin (Spanish) www.samsung.com/latin_en (English)
DRC	499999	www.samsung.com
ECUADOR	1-800-10-7267	www.samsung.com/latin (Spanish) www.samsung.com/latin_en (English)
EGYPT	08000-726786	www.samsung.com

Country/Region	Customer Care Center	WebSite
EIRE	0818 717100	www.samsung.com
EL SALVADOR	800-6225	www.samsung.com/latin (Spanish) www.samsung.com/latin_en (English)
ESTONIA	800-7267	www.samsung.com/ee
FINLAND	030-6227 515	www.samsung.com
FRANCE	01 48 63 00 00	www.samsung.com/fr
GERMANY	0180 6 SAMSUNG bzw. 0180 6 7267864* [HHP] 0180 6 M SAMSUNG bzw. 0180 6 67267864* (*0,20 €/Anruf aus dem dt. Festnetz, aus dem Mobilfunk max. 0,60 €/Anruf)	www.samsung.com
GEORGIA	8-800-555-555	www.samsung.com
GHANA	0800-10077 0302-200077	www.samsung.com/africa_en/

Contact SAMSUNG worldwide

Country/Region	Customer Care Center	WebSite
GREECE	80111-SAMSUNG (80111 726 7864) only from land line(+30) 210 6897691 from mobile and land line	www.samsung.com/gr
GUATEMALA	1-800-299-0013	www.samsung.com/ latin (Spanish) www.samsung.com/ latin_en (English)
HONDURAS	800-27919267	www.samsung.com/ latin (Spanish) www.samsung.com/ latin_en (English)
HONG KONG	(852) 3698-4698	www.samsung.com/hk (Chinese) www.samsung.com/ hk_en (English)
HUNGARY	06-80-SAMSUNG (726-7864)	www.samsung.com/hu
INDIA	1800 3000 8282 1800 266 8282	www.samsung.com/in
INDONESIA	0800-112-8888 (Toll Free) 021-5699-7777	www.samsung.com/id
IRAN	021-8255	www.samsung.com

Country/Region	Customer Care Center	WebSite
ITALIA	800-SAMSUNG (726-7864) [HHP] 800.Msamsung (800.67267864)	www.samsung.com
JAMAICA	1-800-234-7267	www.samsung.com
JAPAN	0120-327-527	www.samsung.com
JORDAN	800-22273 065777444	www.samsung.com/ Levant (English)
KAZAKHSTAN	8-10-800-500-55-500 (GSM:7799)	www.samsung.com
KENYA	0800 545 545	www.samsung.com
KUWAIT	183-2255 (183-CALL)	www.samsung.com/ae (English) www.samsung.com/ ae_ar (Arabic)
KYRGYZSTAN	00-800-500-55-500	www.samsung.com
LATVIA	8000-7267	www.samsung.com/lv
LITHUANIA	8-800-77777	www.samsung.com/lt
LUXEMBURG	261 03 710	www.samsung.com
MALAYSIA	1800-88-9999	www.samsung.com/ my

Contact SAMSUNG worldwide

Country/Region	Customer Care Center	WebSite
MEXICO	01-800-SAMSUNG (726-7864)	www.samsung.com
MOLDOVA	0-800-614-40	www.samsung.com
MONGOLIA	+7-800-555-55-55	www.samsung.com
MONTENEGRO	020 405 888	www.samsung.com
MOROCCO	080 100 2255	www.samsung.com
MOZAMBIQUE	847267864 / 827267864	www.samsung.com
NAMIBIA	08 197 267 864	www.samsung.com
NIGERIA	0800-726-7864	www.samsung.com/africa_en/
NETHERLANDS	0900-SAMSUNG (0900-7267864) (€ 0,10/min)	www.samsung.com
NEW ZEALAND	0800 SAMSUNG (0800 726 786)	www.samsung.com/nz
NICARAGUA	00-1800-5077267	www.samsung.com/latin (Spanish) www.samsung.com/latin_en (English)
NORWAY	815-56 480	www.samsung.com

Country/Region	Customer Care Center	WebSite
OMAN	800-SAMSUNG (726-7864)	www.samsung.com/ae (English) www.samsung.com/ae_ar (Arabic)
PAKISTAN	0800-Samsung (72678)	www.samsung.com/pk/
PANAMA	800-7267	www.samsung.com/latin (Spanish) www.samsung.com/latin_en (English)
PARAGUAY	009 800 542 0001	www.samsung.com.py
PERU	0-800-777-08 Desde celulares por favor llamar al número 336 8686	www.samsung.com/pe
PHILIPPINES	1-800-10-7267864 [PLDT] 1-800-8-7267864 [Globe landline and Mobile] 02-4222111 [Other landline]	www.samsung.com/ph

Contact SAMSUNG worldwide

Country/Region	Customer Care Center	WebSite
POLAND	0 801-1SAMSUNG(172-678) * lub +48 22 607-93-33 ** [HHP] 0 801-672-678* lub +48 22 607-93-33** * (całkowity koszt połączenia jak za 1 impuls według taryfy operatora) ** (koszt połączenia według taryfy operatora)	www.samsung.com/pl
PORTUGAL	808 20-SAMSUNG (808 20 7267)	www.samsung.com
PUERTO RICO	1-800-682-3180	www.samsung.com
QATAR	800-2255 (800-CALL)	www.samsung.com/ae (English) www.samsung.com/ae_ar (Arabic)
RWANDA	9999	www.samsung.com
ROMANIA	08008 SAMSUNG (08008 726 7864)TOLL FREE No.	www.samsung.com/ro
RUSSIA	800-00-0077	www.samsung.com
SAUDI ARABIA	9200-21230	www.samsung.com/sa (Arabic)

Country/Region	Customer Care Center	WebSite
SENEGAL	8-800-555-55-55	www.samsung.com/africa_fr/
SERBIA	011 321 6899	www.samsung.com/rs
SINGAPORE	1800-SAMSUNG (726-7864)	www.samsung.com/sg
SLOVAKIA	0800 - SAMSUNG(0800-726 786)	www.samsung.com
SOUTH AFRICA	0860 SAMSUNG (726-7864)	www.samsung.com
SPAIN	902-1-SAMSUNG(902 172 678)	www.samsung.com
SUDAN	1969	www.samsung.com
SWEDEN	0771 726 7864 (SAMSUNG)	www.samsung.com
SWITZERLAND	0848-SAMSUNG (7267864, CHF 0.08/min)	www.samsung.com/ch www.samsung.com/ch_fr/
SYRIA	18252273	www.samsung.com/Levant (English)
TADJIKISTAN	8-10-800-500-55-500	www.samsung.com
TAIWAN	0800-329-999	www.samsung.com/tw
TANZANIA	0685 88 99 00	www.samsung.com

Contact SAMSUNG worldwide

Country/Region	Customer Care Center	WebSite
THAILAND	1800-29-3232 02-689-3232	www.samsung.com/th
TRINIDAD & TOBAGO	1-800-SAMSUNG (726-7864)	www.samsung.com
TURKEY	444 77 11	www.samsung.com
U.A.E	800-SAMSUNG (726-7864)	www.samsung.com
U.K	0330 SAMSUNG (726-7864)	www.samsung.com
U.S.A	1-800-SAMSUNG (726-7864)	www.samsung.com/us
U.S.A (Mobile Phones)	[HHP] 1-888-987-HELP(4357)	www.samsung.com
UGANDA	0800 300 300	www.samsung.com
UKRAINE	0-800-502-000	www.samsung.com/ua (Ukrainian) www.samsung.com/ua_ru (Russian)
URUGUAY	000 405 437 33	www.samsung.com
UZBEKISTAN	8-10-800-500-55-500	www.samsung.com
VENEZUELA	0-800-100-5303	www.samsung.com/ve
VIETNAM	1 800 588 889	www.samsung.com
ZAMBIA	0211 350370	www.samsung.com

Glosar

Sledeći glosar vam pomaže da se upoznate sa proizvodom tako što ćete razumeti terminologiju koja se često koristi u vezi sa štampanjem, kao i onu koja je navedena u ovom korisničkom vodiču.

802.11

802.11 je skup standarda za komunikaciju bežične lokalne mreže (WLAN) koje je razvio odbor za standarde IEEE LAN/MAN (IEEE 802).

802.11b/g/n

802.11b/g/n može da deli isti hardver i koristi pojas od 2,4 GHz. 802.11b podržava širinu pojasa do 11 Mb/s, a 802.11n podržava širinu pojasa do 150 Mb/s. Uređaji sa standardom 802.11b/g/n mogu ponekad da primaju smetnje od mikrotalasnih pećnica, bežičnih telefona i uređaja sa tehnologijom Bluetooth.

Pristupna tačka

Pristupna tačka ili bežična pristupna tačka (AP ili WAP) je uređaj koji zajedno povezuje bežične komunikacione uređaje na bežičnim lokalnim mrežama (WLAN), a vrši ulogu centralnog predajnika i prijemnika WLAN radio signala.

ADF

Automatic Document Feeder (ADF) je jedinica za skeniranje koja automatski uvodi originalni list papira tako da uređaj može da odmah skenira neku količinu papira.

AppleTalk

AppleTalk je zakonom zaštićeni komplet protokola koji je razvila kompanija Apple, Inc za umrežavanje računara. Bio je uključen u orginalnom Mac-u (1984), a sada ga je Apple ukinuo u korist TCP/IP umrežavanja.

Dubina bita

Pojam računarske grafike koji opisuje broj bitova koji se koristi za predstavljanje boje jednog piksela u slici bitmape. Veća dubina boja daje širi raspon različitih boja. Sa povećanjem broja bitova broj mogućih boja postaje nepraktično velik za kartu boja. Jednobitna boja se obično naziva monohromatskom bojom ili crno-belom.

BMP

Format grafike bitmape koji interno koristi Microsoft Windows grafički podsistem (GDI) i koji se na toj platformi koristi kao jednostavni format grafičke datoteke.

Glosar

BOOTP

Protokol za podizanje sistema. Mrežni protokol koji koristi klijent mreže za automatsko dobijanje IP adrese. Ovo se obično obavlja u procesu podizanja računara ili operativnih sistema koji rade na njima. Svakom klijentu BOOTP serveri dodeljuju IP adresu iz grupe adresa. BOOTP omogućava da računari 'radne stanice bez diska' dobiju IP adresu pre učitavanja naprednog operativnog sistema.

CCD

Charge Coupled Device (CCD) je hardver koji omogućava posao skeniranja. Mehanizam za zaključavanje CCD-a takođe se koristi za zadržavanje CCD modula kako bi se sprečilo oštećivanje prilikom premeštaja uređaja.

Kolacija

Kolacija je proces štampanja više kopija u skupovima. Kada je kolacija izabrana, uređaj štampa celi skup pre štampanja dodatnih kopija.

Kontrolna tabla

Kontrolna tabla je ravno, obično vertikalno područje na kojem se prikazuju instrumenti za kontrolu ili praćenje. U pravilu se nalazi na prednjoj strani uređaja.

Pokrivenost

Pojam štampanja koji se koristi za merenje upotrebe tonera tokom štampanja. Na primer, pokrivenost od 5% znači da se na A4 papiru nalazi 5% slike ili teksta. Tako da ako se na papiru ili orginalu nalaze složene slike ili dosta teksta, pokrivenost će biti veća i u isto vreme upotreba tonera će biti isto onolika kolika je i pokrivenost.

CSV

Vrednosti odvojene zarezom (CSV). Vrsta formata datoteke, CSV, se koristi za razmenu podataka između odvojenih aplikacija. Format datoteke, kao što se koristi u Microsoft Excelu, je de facto postao standard za celu industriju, čak i za neMicrosoft platforme.

DADF

Duplex Automatic Document Feeder (DADF) je jedinica za skeniranje koja automatski uvodi i preokretanje orginalnog lista papira tako da uređaj može da skenira na obe strane papira.

Zadano

Vrednost ili postavka koja je primenjena prilikom vađenja štampača iz kutije, ponovnog postavljanja ili pokretanja.

Glosar

DHCP

Dynamic Host Configuration Protocol (DHCP) je protokol umrežavanja klijenta i servera. DHCP server obezbeđuje parametre konfiguracije određene za DHCP klijenta zahtevajući informacije koje klijent traži da bi mogao da učestvuje na IP mreži. DHCP takođe obezbeđuje i mehanizam za dodelu IP adresa računarima klijenata.

DIMM

Dual Inline Memory Module (DIMM), malo kolo koje drži memoriju. DIMM pohranjuje sve podatke unutar uređaja kao što su podaci o štampanju, primljeni faksni podaci.

DLNA

Digital Living Network Alliance (DLNA) je standard koji omogućava da uređaji na kućnoj mreži dele informacije jedni sa drugima širom mreže.

DNS

Domain Name Server (DNS) je sistem koji pohranjuje informacije povezane sa imenima domena u raspodeljenoj bazi podataka na mrežama, kao što je internet.

Štampač matrice tački

Štampač matrice tački se odnosi na vrstu računarskog štampača sa glavom koja se po stranici kreće napred i nazad i štampa udarajući traku natopljenu tintom po papiru, nešto poput pisaće mašine.

DPI

Tačke po inču (DPI) je mera rezolucije koja se koristi za skeniranje i štampanje. Veći DPI u pravilu daje veću rezoluciju, vidljiviji detalj na slici i veću veličinu datoteke.

DRPD

Otkrivanje obrasca Distinctive Ring. Distinctive Ring je usluga telefonske kompanije koja omogućava korisniku da jednu telefonsku liniju koristi za odgovaranje na nekoliko različitih telefonskih brojeva.

Dvostrukost

Mehanizam koji automatski okreće list papira tako da uređaj može da štampa (ili skenira) na obe strane papira. Štampač koji je opremljen dvostrukom jedinicom može da štampa na obe strana papira tokom jednog ciklusa štampanja.

Glosar

Ciklus dužnosti

Ciklus dužnosti je količina stranica na mesec dana koja ne utiče na perfomanse štampača. Štampač ima ograničenje veka trajanja kao što je broj stranica na godinu dana. Vek trajanja znači prosečan kapaciteta štampanja, obično u roku garantnog perioda. Na primer ako ciklus dužnosti iznosi 48000 stranica mesečno sa pretpostavkom 20 radnih dana, štampač je ograničen na 2400 stranice dnevno.

ECM

Način korekcije grešaka (ECM) je opcionalni transmisioni način koji je ugrađen u faksne uređaje i faksne modeme 1. klase. Automatski otkriva i ispravlja greške u procesu faksnog prenosa koje ponekad uzrokuju smetnje u telefonskoj liniji.

Emulacija

Emulacija je tehnika u kojoj jedan uređaja dobija iste rezultate koje ima drugi uređaj.

Emulator kopira funkcije jednog sistema sa drugim sistemom, tako da se drugi sistem ponaša kao prvi sistem. Emulacija je orijentisana na tačnu reprodukciju eksternog ponašanja u kontrastu sa simulacijom, koja simuliše apstraktni model sistema, često uzimajući u obzir interno stanje.

Ethernet

Ethernet je tehnologija okvirnog umrežavanja računara za lokalne mreže (LAN-ove). Definiše spajanje i signalizovanje za fizički sloj, kao i formate i protokole okvira za kontrolu pristupa mediju (MAC) / sloj veze podataka OSI modela. Ethernet je uglavnom standardizovan kao IEEE 802.3. Postao je najraširenija LAN tehnologija u upotrebi još od 1990-ih.

EtherTalk

Komplet protokola koji je razvila kompanija Apple Computer za umrežavanje računara. Bio je uključen u orginalnom Mac-u (1984), a sada ga je Apple ukinuo u korist TCP/IP umrežavanja.

FDI

Interfejs stranog uređaja (FDI) je kartica u uređaju koja omogućava rad uređaja treće strane kao što je uređaj na kovanice ili čitač kartica. Ti uređaji omogućavaju uslugu naplativog štampanja na vašem uređaju.

FTP

Protokol za prenos datoteka (FTP) je protokol koji se često koristi za razmenu datoteka preko mreže koja podržava TCP/IP protokol (kao što je internet ili intranet).

Glosar

Jedinica za fuzionisanje

Deo laserskog štampača koji fuzioniše toner u mediju štampanja. Sastoji se od toplotnog valjka i valjka za pritisak. Nakon prenosa tonera na papir jedinica za fuzionisanje primenjuje toplotu i pritisak kako bi se obezbedilo da toner trajno ostane na papiru zbog čega je papir topao kad izađe iz laserskog štampača.

Pristupnik

Veza između mreža računara ili između mreže i telefonske linije. Veoma je popularan jer računar ili mreža je onaj koji dozvoljava pristup drugom računaru ili mreži.

Skala sivih nijansi

Nijanse sive boje koje predstavljaju svetle i tamne delove slike kada se slike u boji pretvaraju u skalu sivih nijansi; razne nijanse sive boje predstavljaju boje.

Srednja nijansa

Vrsta slike koja simuliše skalu sivih nijansi menjanjem broja tački. Veoma obojena područja se sastoje od velikog broja tački, dok se svetlija područja sastoje od manjeg broja tački.

Uređaj za masovnu pohranu

Uređaj za masovnu pohranu, obično se naziva i tvrdi pogon ili tvrdi disk, je uređaj za postojanu pohranu koji pohranjuje digitalno kodirane podatke na brzim okretnim pločama sa magnetskim površinama.

IEEE

Institut inžinjera elektrotehnike i elektronike (IEEE) je međunarodna neprofitna profesionalna organizacija za unapređenje tehnologije u vezi sa električnom energijom.

IEEE 1284

Institut inžinjera elektrotehnike i elektronike (IEEE) je razvio standard 1284 paralelnih priključaka. Pojam "1284-B" se odnosi na određenu vrstu konektora na kraju paralelnog kabla koji se priključuje u periferni uređaj (npr. štampač).

Intranet

Privatna mreža koja koristi internetske protokole, povezivost mreža i po mogućnosti javni telekomunikacioni sistem za bezbedno delenje dela informacija ili operacija organizacije sa svojim uposlenicima. Pojam se ponekad odnosi samo na najvidljiviju uslugu, tj. internu web lokaciju.

Glosar

IP adresa

Adresa internetskog protokola (IP) je jedinstveni broj koji uređaji koriste za identifikaciju i komunikaciju jedni sa drugima na mreži pomoću standarda internetskog protokola.

IPM

Slike po minutu (IPM) je način merenja brzine štampača. Brzina IPM-a označava broj listova sa jednom stranom koje štampač može odštampa u roku jednog minuta.

IPP

Internetski protokol za štampanje (IPP) definiše standardni protokol za štampanje, kao i za upravljanje poslovima štampanja, veličinu medija, rezoluciju i tako dalje. IPP može da se koristi lokalno ili preko interneta za stotine štampača i takođe podržava pristupnu kontrolu, proveru autentičnosti i šifrovanje, pružajući lakše i bezbednije rešenje štampanja u poređenju sa starijim rešenjima.

IPX/SPX

IPX/SPX označava internetsku razmenu paketa / sekvencioniranu razmenu paketa. To je protokol umrežavanja koji koriste operativni sistemi Novell NetWare. I IPX i SPX pružaju usluge povezivanja koje su slične TCP/IP-u, s tima IPX protokol ima sličnosti sa IP-om, a SPX sa TCP-om. IPX/SPX je primarno bio namenjen za lokalne mreže (LAN-ove) i veoma je efikasan protokol za tu namenu (njegova performansa u pravilu premašuje performansu TCP/IP-a na LAN-u).

ISO

Međunarodna organizacija za standardizaciju (ISO) je međunarodno telo za postavljanje standarda koje se sastoji od predstavnika iz državnih tela za standarde. Proizvodi svetske industrijske i komercijalne standarde.

ITU-T

Međunarodna telekomunikaciona unija je međunarodna organizacija koja je osnovana za standardizovanje i regulisanje međunarodnih radio- i telekomunikacija. Njeni glavni zadaci obuhvataju standardizaciju, dodelu radijskog spektra i organizovanje dogovora za vezu između različitih država kako bi se omogućili međunarodnih telefonski pozivi. "-T" u akronimu ITU-T označava telekomunikaciju.

Glosar

Grafikon ITU-T br. 1

Standardizovan testni grafikon koji je izdao ITU-T za faksimilni prenos dokumenata.

JBIG

Ekspertna grupa za slike sa dva nivoa (JBIG) je standard kompresije slika bez gubitka tačnosti ili kvaliteta koji je namenjen za kompresiju binarnih slika, posebno za faksove, ali može da se koristi i na drugim slikama.

JPEG

Ekspertna grupa udruženih fotografija (JPEG) je najčešće korišćena standardna metoda kompresije fotografskih slika sa gubitkom kvaliteta. To je format koji se koristi za spremanje i prenos fotografija na globalnoj mreži.

LDAP

Osnovni protokol za pristup direktorijima (LDAP) je protokol umrežavanja za slanje upita i izmenu usluga direktorija koje se pokreću preko TCP/IP-a.

Lampica

Svetleća dioda (LED) je poluprovodnik koji označava status uređaja.

MAC adresa

Adresa kontrole pristupa mediju (MAC) je jedinstveni identifikator koji je povezan sa adapterom mrežom. MAC adresa je jedinstveni 48-bitni identifikator napisan sa 12 heksadecimalnih znakova koji su grupisani u parovima (npr. 00-00-0c-34-11-4e). Ovu adresu obično proizvođač kodira u karticu interfejsa mreže (NIC), a koristi se kao pomagalo za usmernike tako što pokušavaju pronaći uređaje na velikim mrežama.

MFP

Multifunkcionalni periferni uređaj (MFP) je kancelarijski uređaj koji obuhvata sledeću funkcionalnost u jednom fizičkom telu, tako da sadržava i štampač, uređaj za kopiranje, faks uređaj, skener itd.

MH

Modifikovani Huffman (MH) je metoda kompresije za smanjivanje količine podataka koja treba da bude prenesena između faksnog uređaja radi prenosa slike koji preporučuje ITU-T T.4. MH je šema kodiranja celom dužinom izvođenja zasnovana na kodnoj knjizi koja je optimizovana za efikasnu kompresiju belog prostora. Kako većina faksova sadržava uglavnom beli prostor, ovo skraćuje vreme prenosa većinu faksova.

MMR

Modifikovano čitanje (MMR) je metoda kompresije koju preporučuje ITU-T T.6.

Glosar

Modem

Uređaj koji modulira signal operatera za kodiranje digitalnih informacija i takođe demodulira taj signal operatera za dekodiranje prenesenih informacija.

MR

Modifikovano čitanje (MR) je metoda kompresije koju preporučuje ITU-T T.4. MR kodira prvu skeniranu liniju pomoću MH-a. Sledeća linija se upoređuje sa prvom, razlike se utvrđuju, a zatim kodiraju i prenose.

NetWare

Operativni sistem mreže koji je razvio Novell, Inc. Na početku je koristio kooperativnu obradu zadataka za izvršavanje raznih usluga na računaru, a protokoli mreža su bili zasnovani na arhitipskom Xerox XNS skupu. Danas NetWare podržava TCP/IP kao i IPX/SPX.

OPC

Organski fotografski provodnik (OPC) je mehanizam koji pravi virtualnu sliku za štampanje pomoću laserskog snopa emitovanog iz laserskog štampača; obično je zelene ili crvene boje i ima oblik cilindra.

Jedinica za snimanje koja sadržava valjak polako troši površinu valjka tokom upotrebe u štampaču i treba da se zameni na odgovarajući način jer se troši usled kontakta sa četkicom za nanos ketridža, mehanizmom za čišćenje i papirom.

Originali

Prvi primerak nečega, kao što je dokumenat, fotografija ili tekst itd. koji se kopira, reprodukuje ili prevodi za proizvodnju drugih primeraka, ali koji nije sam kopiran ili dobijen iz nečeg drugog.

OSI

Međuveza otvorenih sistema (OSI) je model koji je za komunikacije razvila Međunarodna organizacija za standardizaciju (ISO). OSI nudi standardni modularni pristup dizajnu mreže koji traženi skup složenih funkcija deli u upravljive, nezavisne, funkcionalne slojeve. Od vrha do dna, slojevi su aplikacija, prezentacija, sesija, prenos, mreža, veza podataka i fizički sloj.

PABX

Privatna automatska centrala (PABX) je automatski telefonski sistem unutar privatnog preduzeća.

Glosar

PCL

Jezik komandi štampača (PCL) je jezik opisa stranica (PDL) koji je HP razvio kao protokol štampača, a postao je industrijski standard. Na početku je razvijen za rane tintne štampače, PCL je izdat u raznim nivoima za termalne štampače, štampače sa matricom tački i laserske štampače.

PDF

Prenosivi format dokumenta (PDF) je zaštićeni format datoteka koji je razvila kompanija Adobe Systems za prikazivanje dvodimenzionalnih dokumenata u formatu koji je ne zavisi o uređaju i rezoluciji.

PostScript

PostScript (PS) je jezik opisa stranica i jezik programiranja koji se primarno koristi u elektroničkim područjima i područjima objave radne površine. - pokreće se prevodiocu za generisanje slike.

Upravljački program štampača

Program koji se koristi za slanje komandi i prenos podataka sa računara na štampač.

Medij štampanja

Medij kao što je papir, koverte, nalepnice i prozirne folije koji se može koristiti u štampaču, skeneru, faksu ili uređaju za kopiranje.

PPM

Stranice po minutu (PPM) je metoda merenja za određivanje koliko brzo štampač radi, označavajući broj stranica koji štampač može da proizvede u jednom minutu.

PRN datoteka

Interfejs za upravljački program uređaja koji omogućava da softver deluje sa upravljačkim programom uređaja pomoću standardnih poziva ulaznih/izlaznih sistema, što pojednostavljuje mnoge zadatke.

Protokol

Konvencija ili standard koji kontroliše ili omogućava vezu, komunikaciju i prenos podataka između dve krajnje računarske tačke.

PS

Pogledajte PostScript.

PSTN

Javna telefonska mreža (PSTN) je mreža javnih svetskih telefonskih mreža koja se u industrijskim prostorijama usmerava putem telefonske centrale.

Glosar

RADIUS

Usluga daljinske provere autentičnosti korisnika (RADIUS) je protokol za daljinsku proveru autentičnosti korisnika i račun. RADIUS omogućava centralizovano upravljanje podacima provere autentičnosti kao što su korisnička imena i lozinke pomoću koncepta AAA (provera autentičnosti, autorizacija i račun) za upravljanje pristupom mreži.

Rezolucija

Oštrina slike izmerena u tačkama po inču (DPI). Što je veći dpi, to je veća rezolucija.

SMB

Blok poruka servera (SMB) je protokol mreže koji se uglavnom primenjuje za delenje datoteka, štampača, serijskih priključaka i raznih komunikacija između čvorišta na mreži. Takođe pruža proveren mehanizam za komunikaciju među procesima.

SMTP

Jednostavni protokol za prenos pošte (SMTP) je standard za prenos e-pošte širom interneta. SMTP je relativno jednostavan tekstualni protokol u kojem se jedan ili više primaoca poruke specifikuje, a zatim se prenosi tekst poruke. On je protokol klijenta i servera u kojem klijent serveru šalje poruku e-pošte.

SSID

Identifikator skupa usluga (SSID) je naziv bežične lokalne mreže (WLAN). Svi bežični uređaju na WLAN mreži koriste jedan isti SSID za međusobnu komunikaciju. SSID-ovi razlikuju velika i mala slova i imaju maksimalnu dužinu od 32 znaka.

Maska podmreže

Maska podmreže se koristi zajedno sa adresom mreže kako bi se odredilo koji deo adrese je adresa mreže, a koji deo je adresa glavnog računara.

TCP/IP

Protokol kontrole prenosa (TCP) i internetski protokol (IP); skup komunikacionih protokola koji primenjuju skladište protokola na kojem se pokreće internet i većina komercijalnih mreža.

TCR

Izveštaj o potvrdi prenosa (TCR) pruža detalje svakog prenosa kao što su status posla, rezultat prenosa i broj poslatih stranica. Ovaj izveštaj može da se postavi na štampanje posle svakog posla ili samo posle neuspelih prenosa.

Glosar

TIFF

Format datoteka označenih slika (TIFF) je format slika bitmapa sa varijabilnom rezolucijom. TIFF opisuje podatke slika koje obično dolaze sa skenera. TIFF slike koriste oznake, ključne reči koje definišu znakove slike koja je obuhvaćena datotekom. Ovaj fleksibilni format koji ne zavisi o platformi može da se koristi za slike koje su napravljene raznim aplikacijama za obradu slika.

Kaseta tonera

Vrsta flašice ili spremnika koji se koristi u uređaju kao što je štampač koji sadržava toner. Toner je prašak koji se koristi u laserskim štampačima i fotokopirnim uređajima koji oblikuje tekst i slike na odštampanom papiru. Toner može da se fuzioniše kombinovanjem toplote/pritiska iz fuzionera, što prouzrokuje njegovo lepljenje za vlakna papira.

TWAIN

Industrijski standard za skenere i softver. Korišćenjem skenera koji je u skladu sa TWAIN standardom sa TWAIN programom, skeniranje može da se pokrene iz programa. To je API snimanje slika za operativne sisteme Microsoft Windows i Apple Mac.

UNC putanja

Jedinstvena konvencija imenovanja (UNC) je standardni način za pristupanje mrežnim udelima u Window NT-u i ostalim Microsoftovim proizvodima. Format UNC putanje je: \\<imeservera>\<imeudela>\<dodatni direktorij>

URL

Jedinstveni lokator resursa (URL) je globalna adresa dokumenata i resursa na internetu. Prvi deo adrese označava koji protokol treba da se koristi, a drugi deo označava IP adresu ili ime domena na kojem se nalazi resurs.

USB

Univerzalna serijska sabirnica (USB) je standard koji je razvila kompanija USB Implementers Forum, Inc. za povezivanje računara i perifernih uređaja. Za razliku od paralelnog priključka, USB je namenjen za istovremeno povezivanje jednog USB priključka računara sa više perifernih uređaja.

Glosar

Vodeni žig

Vodeni znak je prepoznatljiva slika ili šablon na papiru koji se pojavljuje u svetlijoj boji kad se gleda pod svetlom. Vodeni znaci su prvi put uvedeni u Bologni, Italiji 1282. godine; proizvođači papira su ih koristili kako bi identifikovali svoj proizvod, a takođe su se koristili i na poštanskim markama, novčanicama i drugih državnim dokumentima kako bi se sprečilo falsifikovanje.

WEP

Privatnost ekvivalentna žičanoj mreži (WEP) je bezbedonosni protokol specifikovan u IEEE 802.11 koji pruža isti nivo bezbednosti kakav pruža bežični LAN. WEP pruža bezbednost šifrujući podatke preko radija tako da su zaštićeni tokom prenosa sa jedne krajnje tačke na drugu.

WIA

Windows arhitektura slika (WIA) je arhitektura slika koje je prvo uvedena u Windows Me i Windows XP. Skeniranje može da se pokrene iz tih operativnih sistema pomoću skenera koji je u skladu sa WIA standardom.

WPA

Wi-Fi zaštićeni pristup (WPA) je klasa sistema za bezbednost bežičnih (Wi-Fi) računarskih mreža, koja je stvorena kako bi poboljšala bezbedonosne funkcije WEP-a.

WPA-PSK

WPA-PSK (WPA unapred deleni ključ) je posebni način WPA-a za mala preduzeća ili kućne korisnike. Deleni ključ, ili lozinka, se konfiguriše na bežičnoj pristupnoj tački (WAP) i bilo kojem bežičnom prenosnom ili stolnom uređaju. WPA-PSK generiše jedinstveni ključ za svaku sesiju između bežičnog klijenta i povezanog WAP-a za napredniju bezbednost.

WPS

Wi-Fi zaštićeno postavljanje (WPS) je standard za uspostavljanje bežične kućne mreže. Ako vaša bežična pristupna tačka podržava WPS, vezu sa bežičnom mrežom možete da lako konfigurišete bez računara.

XPS

XML specifikacija papira (XPS) je specifikacija za jezik opisa stranica (PDL) i novi format dokumenata i ima prednosti za prenosivi dokumenat i elektronički dokumenat koje je razvio Microsoft. To je XML specifikacija zasnovana na novoj putanji štampanja i vektorskom formatu dokumenta nezavisnom o uređaju.

Indeks

A

AirPrint 264
AnyWeb Print 362
Asistent za skeniranje 341
autorizovani korisnici
  registrovanje 316

B

bezbednost
  informacije 18
  simboli 18
bežična mreža
  žičana mreža 248
bežično
  ad hoc režim 210
  Režim infrastrukture 210
  USB kabl 219, 222, 227
  WPS
    isključivanje 215
    prekidanje veze 215
    PBC 216

Č

čićenje
  jedinica skenera 121
  prihvatni valjak 120
  spoljanjost 117
  unutranjost 118
čićenje uređaja 117

D

dodatni pribor
  naručivanje 100
  ugradnja 111
dokument kutija 301
  generalno podeavanje 301
dugmad
  eco 32
  kopiranje identifikacionog dokumenta 30, 31
  mračnosti 30
  Numerička tastatura 31, 33
  Skenirati na 30, 32
dugme clear 33
dugme help 34
dugme reset 34

E

Eco 305
easy document creator 368
  konverzija iknjige 368
ekoloko tiskanje 75
email adrese 309
  čuvanje 309
  traženje 310

F

faks
  automatsko ponovno biranje 344
  generalno podeavanje 279
  Menjanje režima za prijem 350
  Odlaganje slanja faksa 346, 347
  Primanja feksa na kompjuter 349, 354, 347, 348
  ponovno biranje poslednjeg broja 344, 351, 352, 351, 353, 351
  Slanje faksa u kompjuteru 345
  slanja faksa na obe stranice papira 349
  tampanje faksova na obe strane papire 354
faksiranje

Indeks

podeavanje mračnosti 88, 87, 84
funkcija direktnog tampanja 328
funkcija memorijahard drajv 355, 356
funkcije 5
funkcija medija za tampanje 157, 269
funkcije faksa 344
funkcije skenera 335
funkcije tampanja 317

G

generalni parametri 289
glosar 411
google cloud tampanje 266

I

imenik
generalno podeavanje 300
korićenje 312
montaža 313, 314
registrovanje 312, 313
informacija o uređaju 273, 278, 279, 284, 287, 298
instalacija upravljačkog programa
Unix 204
iskustvo korićenja Samsung tampača 374
izbor pri tampanju
Linux 332
izlazni držač 68
izvetaji
informacija o uređaju 273, 279, 280, 281, 283, 287, 290, 298

K

kontrolna tabla 30
ekran na dodir 47
konvencije 17
kopiranje
generalno podeavanje 273
osnovno kopiranje 78
smanjenje ili povećanje kopija 80
kopiranje identifikacionog dokumenta 81
korićenje pomoći 74, 331

L

Lampica za bežičnu mrežu 34
LCD ekran
pretraživanje statusa uređaja 273, 278, 279, 284, 287, 298
Linux
instalacija upravljačkog programa za priključivanje putem USBa 189, 203
korićenje SetIP 196
reinstalacija upravljačkog programa za priključivanje putem USBa 190
sistemski zahtevi 166, 343, 332
tampanje 331
uobičajeni problemi u sistemu Linux 403
Linux skeniranje 343

M

Mac
instalacija upravljačkog programa za priključivanje putem USBa 187, 202
korićenje SetIP 194
reinstalacija upravljačkog programa za priključivanje putem USBa 188
sistemski zahtevi 165, 342
tampanje 329
zajednički Mac problemi 402
Meni za tampanje 271
mac skeniranje 342
medij za tampanje

Indeks

folija 64, 66
izlazni držač 157
kartotečni papir 65
nalepke 65
ovojnica 63
parametar za veličinu slike 67, 62, 66
memorija
nadograđivanje memorije 113
mreža
generalno podeavanje 301
IPv6 konfiguracija 207
instalacija upravljačkog programa
Linux 203
Mac 202
UNIX 204
Windows 197
okruženje instalacije 167
podeavanje bežične mreže 210, 193, 194, 196, 248
uvođenje u mrežne programe 192

O

opcije uređaja 111
opciona kutija 100
naručivanje 100
unoenje papira 57
opti znakovi 17

P

Paralelno
naručivanje 100
PostScript drajver
reavanje problema 404
pladenj
podeavanje veličine i vrste papira 67, 56
stavljanje papira u viefunkcionalnu kasetu 60
uređivanje opcione kasete 100
podeavanje administratora 304
podeavanje imenika 312
podeavanje uređaja
status uređaja 273, 278, 279, 284, 287, 298
pogled otpozadi 28
pogled spreda 25
poruka sa grekom 146
postavljanje uređaja
podeavanje nadmorske visine 308
potroni materijal
dostupan potroni materijal 98
nadgledanje roka trajanja opreme 115, 98
procenjen radni vek toner kasete 103
zamena toner kasete 106
predodređeni parametri
parametri za kasetu 67
pregled menija 40
priljubljene nastavitve za tiskanje 74
pripremanje originala 68
problemi
problemi operativnog sistema 401, 396, 397, 399, 388, 383, 384, 382
programa SetIP 193, 248

R

razumevanje statusa LED lampica 143
rezolucija
faksiranje 87

S

Sigurnosna uputstva 168
Skeniranje
Skeniranje sa Samsung asistentom za

Indeks

skeniranje 341
Skladi 309
Specijalne funkcije 307
Status Samsung tampača 372
SyncThru Web Service 364
opti podaci 364
service contact numbers 405
sigurno tampanje 77
skeniranje
Linux skeniranje 343
Mac 342
osnovna informacija 335
Skeniranje iz programa za montažu slika 340, 337, 339, 336
USB fle memorija 90
skenirati
generalno podeavanje 285
slanje faksa
multi slanje 86
specifikacije 154
medij za tampanje 157
status tampača
opti podaci 372
statusa 32, 34

T

tampanje
generalno podeavanje 271
korićenje funkcije direktnog tampanja 328
Linux 331
Mac 329
mobileprint 257
podesite kao predodređeni uređaj 318, 317
specijalne funkcije tampača 320
tampanje dokumenta
Windows 72
Mac 330
319
UNIX 333, 92
vie stranica na jednom listu papira
Mac 330
tampanje ablona
brisanje 325
kreiranje 324
tampanje 324
tampanje dokumenta
Linux 331
UNIX 333
tampanje vie stranica na jednom listu
Mac 330
tiskanje dokumenta
Mac 329
toner kasete
čuvanje 102
neoriginalna i ponovo punjena 102
preraspodela tonera 104, 103
uputstvo za upotrebu 102
zamena kasete 106

U

UNIX
instaliranje drajvera za priključenu mrežu 204
tampanje 333
Unix
sistemski zahtevi 166
USB 306
USB fle memorija
podrka podatka 93
skeniranje 90
tampanje 92

upravljanje 94
USB kabl
instalacija upravljačkog programa 36, 38, 187, 189
reinstalacija drajvera 188, 190
ubacivanje
papir u viefunkcionalnoj kaseti 60, 57, 62
ubacivanje originala 69
unoenje karaktera 311

V

vieopciona kaseta
ubacivanje 60, 62
vodeni žig
brisanje 323
izmena 323
kreiranje 323

W

Windows
instalacija upravljačkog programa za priključivanje putem USBa 36, 38, 197
korićenje SetIP 193, 248
sistemski zahtevi 163
uobičajeni problemi u sistemu Windows 401

Z

zaglavljivanje
čićenje originalnog dokumenta 126
odglavljivanje papira 131
saveti za sprečavanje zaglavljivanja papira 125
zamenski delovi 101